GARDENA®

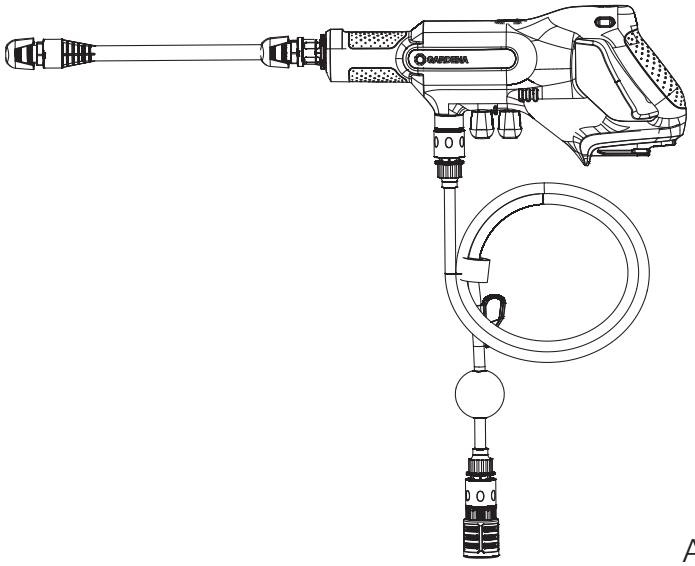

AquaClean 24/18V P4A Art. 14800

RO **Instrucțiuni de utilizare**
Curățitor cu presiune medie, cu acumulator

RO

DE ***Produkthaftung***
Wir weisen ausdrücklich darauf hin, dass wir in Übereinstimmung mit dem Produkthaftungsgesetz nicht für Schäden haften, die durch unsere Produkte entstehen, wenn diese unsachgemäß und nicht durch einen von uns autorisierten Servicepartner repariert wurden oder wenn keine Original GARDENA Teile oder von uns zugelassene Teile verwendet wurden.

EN ***Product liability***
In accordance with the German Product Liability Act, we hereby expressly declare that we accept no liability for damage incurred from our products where said products have not been properly repaired by a GARDENA-approved service partner or where original GARDENA parts or parts authorised by GARDENA were not used.

FR ***Responsabilité***
Conformément à la loi relative à la responsabilité du fait des produits défectueux, nous déclarons expressément par la présente que nous déclinons toute responsabilité pour les dommages résultant de nos produits, si lesdits produits n'ont pas été correctement réparés par un partenaire d'entretien agréé GARDENA ou si des pièces d'origine GARDENA ou des pièces agréées GARDENA n'ont pas été utilisées.

NL ***Productaansprakelijkheid***
Conform de Duitse wet inzake productaansprakelijkheid verklaren wij hierbij uitdrukkelijk dat wij geen aansprakelijkheid aanvaarden voor schade ontstaan uit onze producten waarbij deze producten niet zijn gerepareerd door een GARDENA-erkende servicepartner of waarbij geen originele GARDENA-onderdelen of onderdelen die door GARDENA zijn goedgekeurd zijn gebruikt.

SV ***Produktansvar***
I enlighet med tyska produktansvarslagar förklarar vi härmed uttryckligen att vi inte åtar oss något ansvar för skador som orsakas av våra produkter där produkterna inte har genomgått korrekt reparation från en GARDENA-godkänd servicepartner eller där originaldelar från GARDENA eller delar godkända av GARDENA inte använts.

DA ***Produktansvar***
I overensstemmelse med den tyske produktansvarslov erklærer vi hermed udtrykkeligt, at vi ikke påtager os noget ansvar for skader på vores produkter, hvis de pågældende produkter ikke er blevet repareret korrekt af en GARDENA-godkendt servicepartner, eller hvor der ikke er brugt originale GARDENA-reservedele eller godkendte reservedele fra GARDENA.

FI ***Tuotevastuu***
Saksan tuotevastuulain mukaisesti emme ole vastuussa laitteiden vaurioista, jos korjauksia ei ole tehnyt GARDENAn hyväksymä huoltoliike tai jos niiden syynä on muiden kuin alkuperäisten GARDENA-varaosien tai GARDENAn hyväksymien varaosien käyttö.

IT ***Responsabilità del prodotto***
In conformità con la Legge tedesca sulla responsabilità del prodotto, con la presente dichiariamo espressamente che decliniamo qualsiasi responsabilità per danni causati dai nostri prodotti qualora non siano stati correttamente riparati presso un partner di assistenza approvato GARDENA o laddove non siano stati utilizzati ricambi originali o autorizzati GARDENA.

ES ***Responsabilidad sobre el producto***
De acuerdo con la Ley de responsabilidad sobre productos alemana, por la presente declaramos expresamente que no aceptamos ningún tipo de responsabilidad por los daños ocasionados por nuestros productos si dichos productos no han sido reparados por un socio de mantenimiento aprobado por GARDENA o si no se han utilizado piezas originales GARDENA o piezas autorizadas por GARDENA.

PT ***Responsabilidade pelo produto***
De acordo com a lei alemã de responsabilidade pelo produto, declaramos que não nos responsabilizamos por danos causados pelos nossos produtos, caso os tais produtos não tenham sido devidamente reparados por um parceiro de assistência GARDENA aprovado ou se não tiverem sido utilizadas peças GARDENA originais ou peças autorizadas pela GARDENA.

PL ***Odpowiedzialność za produkt***
Zgodnie z niemiecką ustawą o odpowiedzialności za produkt, niniejszym wyraźnie oświadczamy, że nie ponosimy żadnej odpowiedzialności za szkody poniesione na skutek użytkowania naszych produktów, w przypadku gdy naprawa tych produktów nie była odpowiednio przeprowadzana przez zatwierdzonego przez firmę GARDENA partnera serwisowego lub nie stosowano oryginalnych części GARDENA albo części autoryzowanych przez tę firmę.

HU ***Termékszavatosság***
A németországi termékszavatossági törvénnyel összhangban ezennel nyomatékosan kijelentjük, hogy nem vállalunk felelősséget a termékeinkben keletkezett olyan károkért, amelyek valamely GARDENA által jóváhagyott szervizpartner által nem megfelelően végzett javításból adódtak, vagy amely során nem eredeti GARDENA alkatrészeket vagy a GARDENA által jóváhagyott alkatrészeket használtak fel.

CS ***Odpovědnost za výrobek***
V souladu s německým zákonem o odpovědnosti za výrobek tímto výslovně prohlašujeme, že nepřijímáme žádnou odpovědnost za poškození vzniklá na našich výrobcích, kdy zmíněné výrobky nebyly řádně opraveny schváleným servisním partnerem GARDENA nebo kdy nebyly použity originální náhradní díly GARDENA nebo náhradní díly autorizované společností GARDENA.

SK ***Zodpovednosť za produkt***
V súlade s nemeckými právnymi predpismi upravujúcimi zodpovednosť za výrobok týmto výslovne prehlasujeme, že nenesieme žiadnu zodpovednosť za škody spôsobené našimi výrobkami, v prípade ktorých neboli náležité opravy vykonané servisným partnerom schváleným spoločnosťou GARDENA alebo neboli použité diely spoločnosti GARDENA alebo diely schválené spoločnosťou GARDENA.

EL ***Ευθύνη προϊόντος***
Σύμφωνα με τον γερμανικό νόμο περί Ευθύνης για τα Προϊόντα, με το παρόν δηλώνουμε ρητώς ότι δεν αποδεχόμαστε καμία ευθύνη για τυχόν ζημίες που προκύπτουν από τα προϊόντα μας εάν αυτά δεν έχουν επισκευαστεί σωστά από κάποιον εγκεκριμένο συνεργάτη επισκευών της GARDENA ή εάν δεν έχουν χρησιμοποιηθεί αυθεντικά εξαρτήματα GARDENA ή εξαρτήματα εγκεκριμένα από την GARDENA.

SL ***Odgovornost proizvajalca***
V skladu z nemškimi zakoni o odgovornosti za izdelke,izrecno izjavljajo, da ne sprejemamo nobene odgovornosti za škodo, ki jo povzročijo naši izdelki, če teh niso ustrezno popravili GARDENINI odobreni servisni partnerji ali pri tem niso bili uporabljeni originalni GARDENINI nadomestni deli ali GARDENINIMI homologiranimi nadomestnimi deli.

HR ***Pouzdanost proizvoda***
Sukladno njemačkom zakonu o pouzdanosti proizvoda, ovime izričito izjavljujemo kako ne prihvaćamo nikakvu odgovornost za oštećenja na našim proizvodima nastala uslijed neispravnog popravka od strane servisnog partnera kojeg odobrava GARDENA ili uslijed nekorištenja originalnih GARDENA dijelova ili dijelova koje odobrava GARDENA.

RO ***Răspunderea pentru produs***
În conformitate cu Legea germană privind răspunderea pentru produs, declarăm în mod expres prin prezentul document că nu acceptăm nicio răspundere pentru defecțiunile suferite de produsele noastre atunci când acestea nu au fost reparate în mod corect de un atelier de service partener, aprobat de GARDENA, sau când nu au fost utilizate piese GARDENA originale sau piese autorizate de GARDENA.

BG ***Отговорност за вреди, причинени от стоки***
Съгласно германския Закон за отговорността за вреди, причинени от стоки, с настоящото изрично декларираме, че не носим отговорност за щети, причинени от нашите продукти, ако те не са били правилно ремонтирани от одобрен от GARDENA сервиз или ако не са използвани оригинални части на GARDENA или части, одобрени от GARDENA.

ET ***Tootevastutus***
Vastavalt Saksamaa tootevastutusseadusele deklareerime käesolevaga selgesõnaliselt, et me ei kanna mingisugust vastutust meie toodetest tingitud kahjude eest, kui need tooted ei ole korrektselt parandatud GARDENA heakskiidetud hooldusspartneri poolt või kui parandamisel ei ole kasutatud GARDENA originaalosi või GARDENA volitatud osi.

LT ***Gaminio patikimumas***
Mes aiškiai pareiškiame, kad, atsižvelgiant į Vokietijos gaminių patikimumo įstatymą, neprisiimame atsakomybės dėl bet kokios žalos, patirtos dėl mūsų gaminių, jeigu jie buvo netinkamai taisomi arba jų dalys buvo pakeistos neoriginaliomis GARDENA dalimis ar nepatvirtintomis dalimis, arba jeigu remonto darbai buvo atliekami ne GARDENA techninės priežiūros centro specialistų.

LV ***Atbildība par produkcijas kvalitāti***
Saskaņā ar Vācijas likumu par atbildību par produkcijas kvalitāti ar šo mēs paziņojam, ka neuzņemamies atbildību par bojājumiem, kas radušies, lietojot mūsu izstrādājumus, kuru remontu nav veicis uzņēmuma GARDENA apstiprināts apkopes partneris vai kuru remontam netika izmantotas oriģinālās GARDENA detaļas vai detaļas, kuru lietošanu apstiprinājis uzņēmums GARDENA.

A1

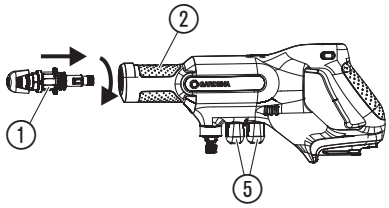

A2

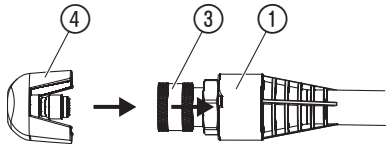

A3

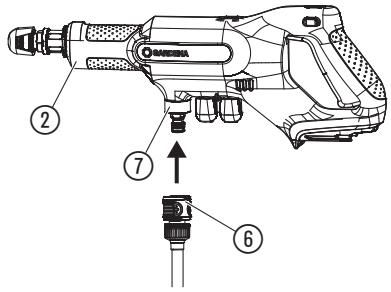

A4

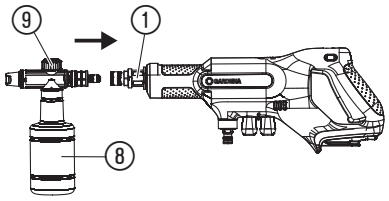

A5

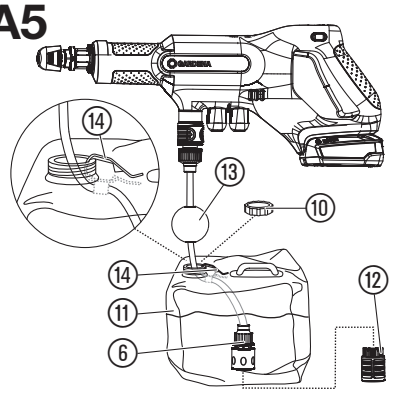

A6

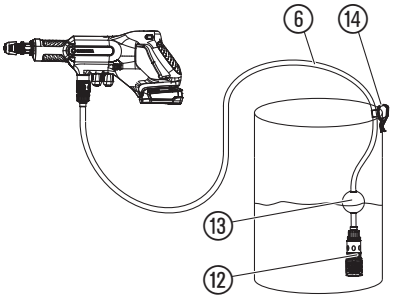

A7

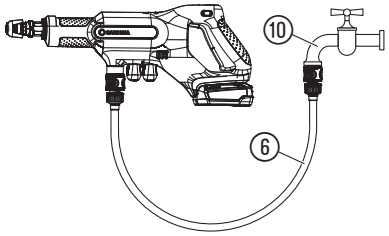

O1

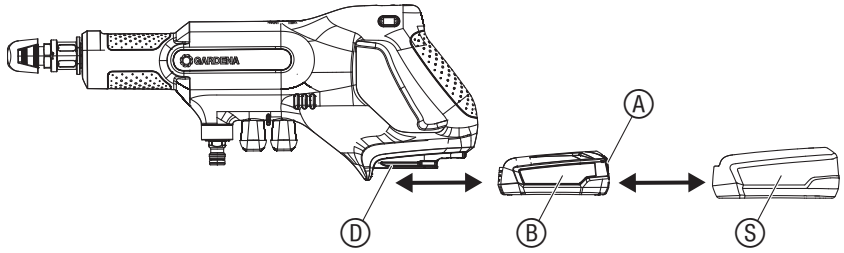

O2

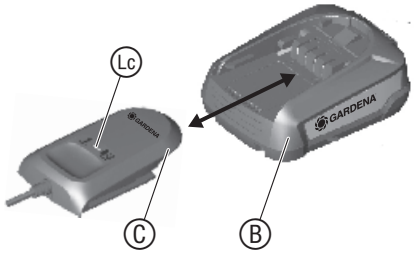

O3

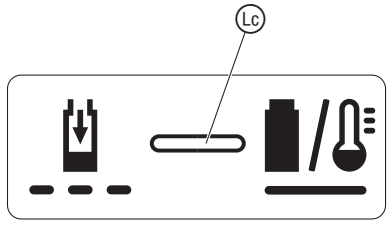

O4

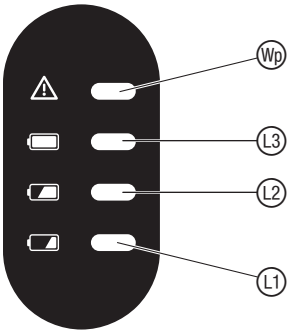

O5

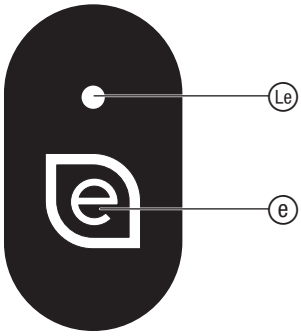

O6

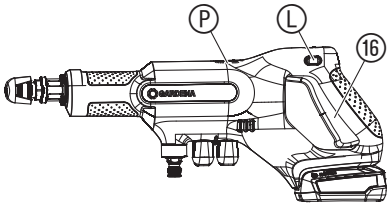

M1

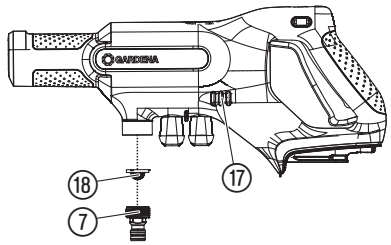

RO Curățitor cu presiune medie, cu acumulator

1. SIGURANȚA 109
2. MONTAJUL 110
3. OPERAREA 110
4. ÎNTREȚINEREA 111
5. DEPOZITAREA 112
6. REMEDIEREA DEFECȚIUNILOR 112
7. DATE TEHNICE 112
8. ACCESORII 113
9. SERVICE/GARANȚIE 113

Traducerea instrucțiunilor originale.

Utilizarea acestui produs de către copii este interzisă. Copiii trebuie supravegheați pentru a garanta că nu se joacă cu produsul. Utilizarea acestui produs de către persoane cu abilități fizice, senzoriale sau mentale reduse ori de către persoane fără experiența și cunoștințele necesare este permisă numai dacă sunt supravegheate sau instruite cu privire la utilizarea sigură a produsului și dacă înțeleg pericolele rezultate din utilizare.

Utilizare conform destinației:

Curățitorul cu presiune medie GARDENA cu acumulator este conceput pentru curățarea gresiei, mobilei/uneltelor de grădină, bicicletelor, autovehiculelor, bărcilor și pentru curățarea delicată în gospodării și grădini de hobby.

Produsul nu este destinat funcționării continue.

PERICOL! Leziuni corporale!

→ **Nu utilizați produsul pentru curățarea persoanelor, animalelor sau cablurilor electrice.**

Volumul de livrare al setului:

	art. 14800-20	Set Premium art. 14800-31	art. 14800-55
Curățitor	x	x	x
Acumulator	x	x	–
Încărcătorul de acumulator	x	x	–
3 Duze	x	x	x

RO

	art. 14800-20	Set Premium art. 14800-31	art. 14800-55
Furtun	x	x	x
Buzunar de apă	–	x	–
Lance de spumare	–	x	–

1. SIGURANȚA

IMPORTANT!
Citiți atent instrucțiunile de utilizare și păstrați-le pentru o utilizare ulterioară.

Simbolurile de pe produs:

Citiți instrucțiunile de utilizare.

Produsul nu este adecvat pentru racordarea la instalația de alimentare cu apă potabilă.

Pentru încărcător:
Scoateți imediat din priză, dacă respectivul cablu este deteriorat sau tăiat.

Instrucțiuni generale de siguranță

Siguranța electrică

PERICOL! Electrocutare!

Pericol de accidentare prin electrocutare.

→ **Produsul trebuie alimentat cu curent printr-o siguranță diferențială (RCD) cu un curent nominal de declanșare de maxim 30 mA.**

Trebuie să se aibă în vedere să nu fie orientat lichidul direct asupra aparatelor și dispozitivelor electrice, care conțin componente electrice, ca de ex. spațiul interior al cuptoarelor.

Funcționarea în siguranță

Din cauza punerii în pericol a integrității corporale, este permisă aplicarea cu produsul numai a lichidelor indicate de producător. Este interzisă pulverizarea acizilor, dezinfectanților, substanțelor de impregnare, a detergenților agresivi, pe bază de solvenți, benzinei sau uleiului de pulverizat.
Temperatura apei nu trebuie să depășească 45 °C.

La racordarea curățitorului de presiune medie la instalația de alimentare cu apă trebuie să se respecte dispozițiile sanitare naționale, pentru a se împiedica re-aspirarea apei nepotabile.

→ Vă rugăm să consultați un specialist în instalații sanitare.

Purtați întotdeauna căști de protecție auditivă și ochelari de protecție aprobați.

Purtați echipament individual de protecție adecvat (încălțăminte de siguranță).

Presiunea maximă admisă la racordarea la conducta de apă este de 6 bar.

Atenție la deschiderea pistolului de pulverizat! Când se utilizează duza plată sau duza pentru jet rotativ, la deschiderea pistolului de pulverizat pot apărea forțe de recul, din cauza cărora intervine un moment de rotație la lance.

Pistolul de pulverizat poate fi securizat prin blocarea împotriva deschiderii accidentale.

AVERTISMENT! Nu utilizați produsul în interiorul razei de acțiune a persoanelor, cu excepția situațiilor în care acestea poartă îmbrăcăminte de protecție.

AVERTISMENT! Pericol de explozie! Nu pulverizați lichide inflamabile.

AVERTISMENT! Armăturile și cuplajele sunt importante pentru siguranța produsului. Nu utilizați decât accesorii recomandate de GARDENA (armături și cuplaje).

AVERTISMENT! Pentru garantarea siguranței produsului, nu utilizați decât piese de schimb originale autorizate de GARDENA.

AVERTISMENT! Apa care a trecut prin dispozitive antiretur se consideră nepotabilă.

AVERTISMENT! Nu utilizați produsul dacă o conductă de racord sau componente importante sunt deteriorate, de exemplu dispozitive de siguranță, pistolul de pulverizat.

AVERTISMENT! Scoateți acumulatorul înainte de curățare, întreținere, la înlocuirea componentelor sau atunci când produsul este transformat pentru a îndeplini o altă funcție.

Instrucțiuni de siguranță suplimentare

Manevrarea sigură a acumulatorului

Citiți instrucțiunile de siguranță și instrucțiunile de utilizare.

Nerespectarea instrucțiunilor de siguranță și a instrucțiunilor de utilizare poate cauza electrocutare, incendiu și/sau accidente grave.

Păstrați bine aceste instrucțiuni. Folosiți încărcătorul numai dacă evaluați complet toate funcțiile și dacă le puteți folosi fără limitări sau dacă ați primit instrucțiuni corespunzătoare.

→ **Supravegheați copiii la utilizare, curățare și întreținere.** În felul acesta se asigură faptul că nu este posibilă joaca copiilor cu încărcătorul.

→ **Încărcați numai acumulatoare Li-Ion de tipul POWER FOR ALL System PBA 18V. de la o capacitate de 1,5 Ah (începând cu 5 celule de acumulator). Tensiunea acumulatorului trebuie să se potrivească cu tensiunea de încărcare a acumulatorului de la încărcător. Nu încărcați acumulatori nereîncărcabili.**
În caz contrar există pericol de incendiu și de explozie.

→ **Feriți încărcătorul de ploaie sau umiditate.**
Pătrunderea apei într-un aparat electric mărește riscul de electrocutare.

→ **Mențineți încărcătorul curat.**
Din cauza murdăriei există pericol de electrocutare.

→ **Înaintea fiecărei utilizări verificați încărcătorul, cablul și ștecărul. Nu folosiți încărcătorul dacă observați daune. Nu deschideți singur încărcătorul și solicitați repararea acestuia numai de către personal de specialitate calificat și numai cu piese de schimb originale.**
Încărcătoarele, cablurile și ștecărele deteriorate cresc riscul electrocutării.

→ **Nu operați încărcătorul pe o bază ușor inflamabilă (de ex. hârtie, materiale textile etc.) resp. într-un mediu inflamabil.**
Există pericol de incendiu din cauza încălzirii încărcătorului la încărcare.

→ Dacă este nevoie de înlocuirea cablului de alimentare, aceasta trebuie efectuată de către GARDENA sau de un service autorizat pentru scule electrice GARDENA, pentru a evita potențialele amenințări la adresa siguranței.

→ **Nu operați produsul pe durata încărcării acestuia.**

→ **Aceste instrucțiuni de siguranță sunt valabile numai pentru acumulatorii Li-Ion ai POWER FOR ALL Systems PBA 18V.**

→ **Folosiți acumulatorul numai pentru produsele producătorului de sistem POWER FOR ALL.**
Numai în felul acesta este protejat acumulatorul contra suprasolicitării periculoase.

→ **Încărcați acumulatorii folosiți numai cu încărcătoare recomandate de producător.**
Încărcătorul, potrivit pentru un anumit tip de acumulator, constituie pericol de incendiu dacă se folosește cu alte tipuri de acumulatori.

→ **Acumulatorul este încărcat parțial la livrare.**
Pentru asigurarea capacității complete a acumulatorului, încărcați complet acumulatorul în încărcător înaintea primei utilizări.

→ **Păstrați acumulatorii într-un loc neaccesibil copiilor.**

→ **Nu deschideți acumulatorul.** Există pericol de scurtcircuitare.

→ **La deteriorare sau utilizare neconformă a acumulatorului pot rezulta vapori. Acumulatorul poate să ardă sau poate exploda.**
Alimentați cu aer proaspăt și consultați un medic în caz de afecțiuni. Vaporii pot irita căile respiratorii.

→ **În cazul unei utilizări necorespunzătoare sau dacă acumulatorul este deteriorat se poate scurge lichid inflamabil din acumulator. Evitați contactul cu acest lichid. În cazul unui contact accidental spălați suprafața atinsă cu apă. Dacă lichidul ajunge în ochi solicitați în plus ajutor medical.**
Lichidele scăpate din acumulator pot cauza iritarea pielii sau arsuri.

→ **Dacă acumulatorul este defect, se poate scurge lichid și se pot uda obiectele învecinate. Verificați piesele afectate.**
Curățați-le sau înlocuiți-le, dacă este cazul.

→ **Nu scurtcircuitați acumulatorul. Feriți acumulatorul neutilizat de agrafe, monede, chei, cuie, șuruburi sau alte piese metalice mici, care pot cauza scurtcircuitarea contactelor.**
Scurtcircuitarea contactelor acumulatorului poate cauza arsuri sau incendii.

→ **Este posibilă deteriorarea acumulatorului din cauza obiectelor ascuțite, ca de ex. cuie sau șurubelnițe sau prin forțe externe.**
Se poate produce un scurtcircuit intern, iar acumulatorul poate să ardă, să scoată fum, să explodeze sau să se supraîncălzească.

→ **Nu efectuați niciodată lucrări de întreținere asupra acumulatorilor deteriorați.**
Toate lucrările de întreținere ale acumulatorilor trebuie să se realizeze numai de către producător sau prin unitățile de service autorizate.

→ **Protejați acumulatorul contra căldurii, de ex. și contra radiației solare de durată, a focului, a murdăriei, a apei și a umezelii.**
Există pericol de explozie și scurtcircuitare.

→ **Operați și depozitați acumulatorul numai la o temperatură ambiantă cuprinsă între –20 °C și +50 °C.**
Nu lăsați acumulatorul în mașină, de ex. pe durata verii. La temperaturi <0 °C pot să apară limitări ale capacității specifice aparatului.

→ **Încărcați acumulatorul numai la temperaturi ambiante cuprinse între 0 °C și +45 °C.** Încărcarea în afara intervalului de temperatură poate deteriora acumulatorul sau crește pericolul de incendiu.

Siguranța electrică

PERICOL! Stop cardiac!

În timpul funcționării acest produs generează un câmp electromagnetic. În anumite condiții acest câmp poate afecta funcționarea implanturilor medicale active sau pasive. Pentru a exclude situațiile care pot însemna accidentare gravă sau mortală, persoanele cu implanturi medicale trebuie să-și consulte medicul sau producătorul implantului înainte de utilizarea acestui produs.

Scoateți acumulatorul în caz de avarie.

Curățitorul nu poate fi folosit cu acumulatoare mai vechi (denumirea produsului PBA 18V..-**V**.).

Protejați contactele acumulatorului de umiditate.

RO

Siguranța personală

PERICOL! Pericol de asfixiere!

Piesele mai mici pot fi înghițite. Punga de polietilenă înseamnă pericol de asfixiere pentru copiii mici. În timpul montajului țineți la distanță copiii mici.

Verificați produsul înainte de utilizare.

Nu utilizați un produs deteriorat, mai ales dacă prezintă fisuri la nivelul carcasei.

Nu scufundați produsul în lichide.

Nu utilizați produsul decât la lumina zilei sau la o lumină artificială bună.

PERICOL! Vătămare corporală și deteriorarea produsului!

→ Evacuați presiunea din sistem, înainte de a decupla furtunul de apă.

Purtați întotdeauna ochelari de protecție.

A nu se utiliza în stare umedă. Nu se va folosi pe timp de ploaie.

Țineți toate piulițele și șuruburile bine strânse, pentru a vă asigura că produsul este într-o stare de lucru sigură.

Nu dezasamblați produsul mai mult decât era dezasamblat la livrare.

Avertisment! Când poartă căști antifonice, din cauza zgomotului făcut de produs, utilizatorul poate să nu observe persoanele care se apropie.

În timpul funcționării și transportului acordați atenție mai ales pericolelor pentru alți oameni.

Păstrați-vă vigilența, observați cu atenție ce faceți și utilizați-vă rațiunea atunci când folosiți o sculă electrică.

Nu utilizați scule electrice când sunteți obosit sau sub influența drogurilor, alcoolului ori medicamentelor.

Un moment de neatenție în utilizarea sculelor electrice poate duce la accidentări grave.

Folosiți produsul numai cu apă curată. Nu puneți aditivi în apă. Impuritățile din apă pot deteriora pompa și accesoriile.

Nu utilizați sau depozitați produsul în condiții de îngheț.

Este interzisă orientarea curățitorului spre dumneavoastră sau spre alte persoane.

2. MONTAJUL

PERICOL! Leziuni corporale!

Leziuni ale ochilor și vătămări corporale din cauza jetului de apă.

→ Scoateți acumulatorul înaintea montării produsului.

Montarea dispozitivelor atașabile și a furtunului de aspirație [Fig. A1/A2/A3]:

PERICOL!

→ Utilizarea produsului este permisă numai dacă furtunul de aspirație și lancea de pulverizat sunt montate integral.

Pachetul de livrare conține următoarele lănci de pulverizat:

– Lance de pulverizat scurtă (cca. 6 cm)
– Lance de pulverizat lungă (cca. 35 cm)

Pachetul de livrare conține următoarele dispozitive atașabile:

– Duză 0°
– Duză 15°
– Duză 40°
– Lance de spumare (set Premium)

Următoarele dispozitive atașabile sunt disponibile ca accesorii:

– **Duză pentru jet rotativ GARDENA AquaClean Li** **art. 9345**

1. Apăsați lancea de pulverizat dorită ① în prinderea lăncii ② și rotiți-o în sens orar până la fixarea perceptibilă a racordului (închizător baionetă).
2. Trageți în spate inelul ③ cuplajului rapid, apăsați dispozitivul atașabil dorit ④ pe lancea de pulverizat ① și eliberați din nou inelul ③.
   Racordul complet se realizează dacă inelul se află din nou complet în față (arcul de siguranță și bilele argintii nu mai sunt vizibile).
3. Rotiți dispozitivul atașabil ④ pentru unghiul de stropire dorit.

Cele două duze neutilizate ④ pot fi introduse pe suporturi ⑤.

4. Legați furtunul de aspirație ⑥ cu racordul ⑦.

Montarea lăncii de spumare (set Premium) [Fig. A4]:

Pentru curățarea cu detergent, lancea de spumare poate fi montată frontal pe lancea scurtă ①.

1. Umpleți recipientul ⑧ cu detergent.
2. Trageți în spate inelul ③ cuplajului rapid, apăsați lancea de spumare ⑧ pe lancea de pulverizat scurtă ① și eliberați din nou inelul ③.
   Racordul complet se realizează dacă inelul se află din nou complet în față (arcul de siguranță și bilele argintii nu mai sunt vizibile).
3. Dozați cantitatea de substanță de curățare cu ajutorul roții de dozare ⑨.

Punerea la dispoziție a alimentării cu apă:

Puteți permite alimentarea cu apă prin buzunarul de apă (set Premium), printr-un rezervor de apă (iaz, rezervor cu apă de ploaie etc.) sau printr-un robinet de apă.

Alimentarea cu apă prin buzunarul de apă (set Premium) [Fig. A5]:

1. Țineți de mâner buzunarul de apă plin și așezați-l pe o suprafață solidă la utilizare.
2. Deșurubați capacul ⑩.
3. Umpleți buzunarul de apă ⑪ cu apă curată de la robinet.
4. Scoateți filtrul de aspirație ⑫.
5. Împingeți în sus bila plutitorului ⑬.
6. Imersați furtunul ⑥ în buzunarul de apă ⑪.
7. Fixați furtunul ⑥ cu clema de plastic ⑭ de buzunarul de apă ⑪.

Furtunul ⑥ trebuie să fie imersat complet în apă.

Alimentarea cu apă printr-un rezervor de apă [Fig. A6]:

1. Imersați filtrul de aspirație ⑫ al furtunului de aspirație ⑥ în rezervorul de apă. Filtrul de aspirație ⑫ trebuie să fie imersat complet în apă.
2. Împingeți bila plutitorului ⑬ astfel încât filtrul de aspirație ⑫ să nu atingă podeaua.
   Aceasta nu permite înfundarea filtrului de aspirație.
3. Fixați furtunul ⑥ cu clema de plastic ⑭ de marginea rezervorului.

Notă:

La alimentarea cu apă dintr-un rezervor trebuie folosit filtrul de aspirație ⑫.

Este permisă numai utilizarea apei dulci curate.

Alimentarea cu apă printr-un robinet de apă [Fig. A7]:

Curățitorul este sigur contra scurgerilor până la o presiune de admisie a apei de 1,0 MPa (10,0 bar). Pentru un rezultat de curățare optim nu este permisă depășirea unei presiuni de admisie a apei de 0,6 MPa (6,0 bar).

1. Racordați furtunul de aspirație alăturat ⑥ la un robinet de apă ⑮.
2. Deschideți robinetul de apă.

Alternativ poate fi racordat și un furtun de grădină.

ATENȚIE!

→ Închideți robinetul de apă și decuplați curățitorul de la robinetul de apă după încheierea curățării.

3. OPERAREA

PERICOL! Leziuni corporale!

Leziuni ale ochilor și vătămări corporale din cauza jetului de apă.

→ Scoateți acumulatorul înainte de a regla sau transporta produsul.

Încărcarea bateriei [Fig. O1/O2/O3]:

ATENȚIE!

→ Acordați atenție tensiunii de rețea! Tensiunea sursei electrice trebuie să corespundă indicațiilor de pe plăcuța de identificare a încărcătorului.

La curățitorul GARDENA cu acumulator art. 14800-55 nu este conținut niciun acumulator și niciun încărcător în volumul de livrare.

Datorită procesului inteligent de încărcare, se detectează automat starea de încărcare a acumulatorului și, în funcție de temperatura și tensiunea acumulatorului, este încărcat cu curentul optim.

În felul acesta se menajează acumulatorul și rămâne întotdeauna complet încărcat dacă este păstrat în încărcător.

1. Apăsați butonul de deblocare Ⓐ și scoateți acumulatorul Ⓑ din locașul bateriei Ⓓ.
2. Scoateți acumulatorul Ⓑ din învelișul de protecție Ⓢ.
3. Conectați încărcătorul de baterii Ⓒ într-o priză.
4. Împingeți încărcătorul de acumulator Ⓒ pe acumulator Ⓑ.

Dacă indicatorul gradului de încărcare al acumulatorului Ⓛc de pe încărcător luminează verde intermitent, acumulatorul este în curs de încărcare.

Dacă indicatorul gradului de încărcare al acumulatorului Ⓛc de pe încărcător este aprins permanent verde, acumulatorul este complet încărcat (timpul de încărcare, vezi 7. DATE TEHNICE).

5. În timpul încărcării verificați regulat gradul de încărcare.
6. Dacă acumulatorul Ⓑ este încărcat complet, puteți separa acumulatorul Ⓑ de încărcător Ⓒ.

Semnificația elementelor de afișaj:

Afișaj pe încărcător [Fig. O3]:

Lumină intermitentă la indicatorul gradului de încărcare al acumulatorului Ⓛc	Procesul de încărcare este semnalizat prin **aprinderea intermitentă** a indicatorului pentru gradul de încărcare al acumulatorului Ⓛc. **Indicație:** Procesul de încărcare este posibil numai dacă temperatura acumulatorului se află în intervalul permis al temperaturii de încărcare, vezi 7. DATE TEHNICE.
Lumină permanentă la indicatorul gradului de încărcare al acumulatorului Ⓛc	**Lumina permanentă** la indicatorul gradului de încărcare al acumulatorului Ⓛc semnalizează faptul că acumulatorul este încărcat complet **sau** temperatura acumulatorului este în afara intervalului permis al temperaturii de încărcare și, de aceea, nu poate fi încărcat. Acumulatorul este încărcat de îndată ce se atinge intervalul permis al temperaturii. Fără acumulatorul introdus, **lumina continuă** a indicatorului pentru gradul de încărcare al acumulatorului Ⓛc semnalează faptul că ștecărul de rețea este introdus în priză, iar încărcătorul este pregătit de funcționare.

Indicarea nivelului de încărcare a acumulatorului Ⓟ la produs [Fig. O4/O6]:

După pornirea produsului, este indicat pentru 5 secunde nivelul de încărcare a acumulatorului Ⓟ.

Nivelul de încărcare al acumulatorului	Indicarea nivelului de încărcare a acumulatorului
67 – 100 % încărcată	Ⓛ1, Ⓛ2 și Ⓛ3 sunt aprinse verde
34 – 66 % încărcată	Ⓛ1 și Ⓛ2 sunt aprinse verde
11 – 33 % încărcată	Ⓛ1 este aprins verde
0 – 10 % încărcată	Ⓛ1 este aprins intermitent verde

Dacă LED-ul Ⓛ1 luminează verde intermitent, acumulatorul trebuie încărcat.

Dacă LED-ul de eroare Ⓦp este aprins sau aprins intermitent, vezi 6. REMEDIEREA DEFECȚIUNILOR.

Panoul de comandă [Fig. O5]:

Modul Soft-Clean:

Modul Soft-Clean reduce presiunea jetului, pentru curățarea suprafețelor sensibile. Acesta prelungește suplimentar autonomia acumulatorului.

Există 3 moduri diferite de funcționare:

Modul Soft-Clean high (24 bar)	Ⓛe nu este aprins
Modul Soft-Clean soft (14 bar)	Ⓛe clipește
Modul Soft-Clean ultra soft (9 bar)	Ⓛe aprins

Valorile indicate ale presiunii pot varia în funcție de presiunea de admisie.

→ **Apăsați tasta Soft-Clean** ⓔ de pe panoul de comandă, până când se afișează modul dorit.

Pornirea curățitorului [Fig. O1/O6]:

PERICOL! Leziuni corporale!
Pericol de accidentare, dacă produsul nu se oprește la eliberarea pârghiei de pornire.

→ **Nu șuntați dispozitivele de protecție sau întrerupătoarele. De exemplu nu fixați pârghia de pornire de mâner.**

Pornire:

Produsul este echipat cu un dispozitiv de siguranță (pârghie de pornire cu dispozitiv de blocare de siguranță) care are rolul de a împiedica pornirea accidentală a produsului.

Curățitorul poate fi folosit numai cu un acumulator, dacă învelișul de protecție Ⓢ a fost împins pe acumulator.

1. Trageți învelișul de protecție Ⓢ peste acumulator Ⓑ.
2. Introduceți bateria Ⓑ în locașul bateriei Ⓓ de pe mâner, până când aceasta se anclanșează auzibil.
3. Apăsați dispozitivul de blocare a pornirii Ⓛ și trageți pârghia de pornire ⑯.
   Curățitorul pornește, iar indicatorul nivelului de încărcare a acumulatorului Ⓟ este afișat pentru 5 secunde.
4. Dați drumul dispozitivului de blocare a pornirii Ⓛ.
   Curățitorul își continuă funcționarea fără să fie necesară apăsarea dispozitivului de blocare a pornirii.

Oprire:

1. Eliberați pârghia de pornire ⑯.
   Curățitorul se oprește.
2. Închideți alimentarea cu apă (de ex. robinetul de apă).
3. Trageți pârghia de pornire ⑯ pentru depresurizarea sistemului.
4. Decuplați furtunul de aspirație de la curățitor.
5. Apăsați butonul de deblocare Ⓐ și scoateți acumulatorul Ⓑ din locașul bateriei Ⓓ.

Utilizarea în modul de aspirare:

1. **Apăsați dispozitivul de blocare a pornirii Ⓛ și trageți pârghia de pornire ⑯.**
2. **La aspirare opriți modul Soft-Clean (LED-ul Ⓛe nu se aprinde).**
3. **Aspirați la o înălțime redusă (cca. 0 până la 1 m).**
4. **Așteptați până se pompează apă și este atinsă presiunea totală.**
5. **Apoi puteți merge la poziția dumneavoastră de lucru.**

Este posibil (la înălțimi de aspirare mai mari) să dureze până la 30 de secunde până la pomparea apei în regimul de aspirare. Înălțimea max. de aspirare este 2 m.

4. ÎNTREȚINEREA

PERICOL! Leziuni corporale!
Leziuni ale ochilor și vătămări corporale din cauza jetului de apă.

→ **Scoateți acumulatorul înaintea întreținerii produsului.**

Curățarea curățitorului [Fig. M1]:

PERICOL! Leziuni corporale!
Pericol de accidentare și pericol de deteriorare a produsului.

→ **Nu curățați produsul cu apă sau cu jet de apă (în special nu cu jetul de înaltă presiune).**

→ **Nu curățați cu chimicale, inclusiv benzină sau solvenți. Unele dintre acestea pot deteriora piese importante din material plastic.**

Fantele de aerisire trebuie să fie întotdeauna curate.

1. Curățați fantele de aerisire ⑰ cu o perie moale (nu folosiți șurubelnițe în acest scop).
2. După fiecare utilizare curățați toate piesele mobile. Îndepărtați în special resturile de murdărie de la racorduri.
3. Deșurubați racordul ⑦ (eventual cu o cheie pentru șuruburi cu deschiderea cheii 17).
4. Scoateți filtrul aparatului ⑱ din racord ⑦ și curățați-l sub un jet de apă.
5. Preluați lancea de pulverizat ① și spălați lancea de pulverizat ① cu apă limpede.
6. Scoateți filtrul de aspirație ⑫ și curățați filtrul de aspirație ⑫.
7. Înșurubați manual ferm racordul ⑦ în curățitor.

Curățarea bateriei și încărcătorului de baterii:

Înainte de conectarea încărcătorului de baterii asigurați-vă că suprafața și contactele bateriei și încărcătorului de baterii sunt întotdeauna curate.

Nu folosiți apă curgătoare.

→ **Încărcătorul de acumulator:** Curățați contactele și piesele din plastic cu o cârpă moale și uscată.

→ **Acumulator:** Curățați ocazional fanta de aerisire și contactele acumulatorului cu o pensulă moale, curată și uscată.

5. DEPOZITAREA

Scoaterea din funcțiune:

Produsul trebuie depozitat într-un loc neaccesibil copiilor.

1. Scoateți bateria.
2. Încărcați bateria.
3. Curățați curățitorul, acumulatorul și încărcătorul (vezi 4. ÎNTREȚINEREA).
4. Păstrați curățitorul, acumulatorul și încărcătorul într-un loc uscat, închis și ferit de îngheț.

Dispunere ca deșeu:
(conform directivei 2012/19/UE)

Este interzisă dispunerea produsului ca gunoi menajer obișnuit. Acesta trebuie dispus ca deșeu conform prescripțiilor locale de protecția mediului.

IMPORTANT!

→ Dispuneți ca deșeu produsul prin sau de către punctele de colectare și reciclare locale.

Dispunerea ca deșeu a acumulatorului:

Li-ion

Acumulatorul GARDENA conține celule de Li-ion, care după expirarea duratei de viață trebuie dispuse separat de gunoiul menajer.

IMPORTANT!

→ Dispuneți ca deșeu acumulatorii prin sau de către punctele de colectare și reciclare locale.

1. Descărcați complet celulele Li-ion (adresați-vă centrelor de service GARDENA).
2. Asigurați contactele celulelor Li-ion împotriva scurtcircuitării.
3. Dispuneți regulamentar celulele Li-ion.

6. REMEDIEREA DEFECȚIUNILOR

PERICOL! Leziuni corporale!

Leziuni ale ochilor și vătămări corporale din cauza jetului de apă.

→ Scoateți acumulatorul înainte de a remedia defecțiunile produsului.

Problemă	Cauză posibilă	Remediu
Curățitorul nu transportă apă sau aproape că nu transportă apă	Rezervorul de apă este gol.	→ Umpleți rezervorul de apă.
	Aer în sistem.	→ Scoateți lancea și apăsați pârghia de pornire pentru cca. 30 de secunde până când este vizibilă pomparea apei. Reasamblați lancea.
	Aer în sistem.	→ Dezaerați sistemul la o înălțime mai mică. Apoi puteți merge la poziția de lucru.
	Filtrul aparatului (vezi 4. ÎNTREȚINEREA), filtrul de aspirație sau duzele sunt înfundate.	→ Curățați filtrul aparatului și filtrul de aspirație. Curățați duzele, de ex. cu un ac.
Pierdere de presiune în timpul funcționării	Filtrul aparatului sau filtrul de aspirație este murdar.	→ Curățați filtrul aparatului și filtrul de aspirație (vezi 4. ÎNTREȚINEREA).
	Starea de încărcare a acumulatorului este prea redusă.	→ Încărcați acumulatorul.
Apa este aspirată deficitar din rezervorul de apă	Înălțimea de aspirare este prea mare.	→ Reduceți înălțimea de aspirare.
	Aer în sistem.	→ Scoateți lancea și apăsați pârghia de pornire pentru cca. 30 de secunde până când este vizibilă pomparea apei. Reasamblați lancea.
	Filtrul aparatului sau filtrul de aspirație este murdar.	→ Curățați filtrul aparatului și filtrul de aspirație (vezi 4. ÎNTREȚINEREA).
Curățitorul nu se oprește	Pârghia de pornire agață.	→ Scoateți bateria și eliberați pârghia de pornire.
Curățitorul nu pornește sau se oprește. LED-ul (L1) se aprinde intermitent verde [Fig. 04]	Acumulatorul este descărcat.	→ Încărcați acumulatorul.
Curățitorul nu pornește sau se oprește. LED-ul de eroare (Wp) se aprinde roșu [Fig. 04]	Temperatura acumulatorului este în afara domeniului admisibil.	→ Așteptați până când temperatura acumulatorului este între 0 °C – + 45 °C.
	Curățitorul este supraîncălzit (de ex. prin radiația solară directă).	→ Permiteți răcirea curățitorului într-un loc răcoros și umbrit.
	A pătruns apă în acumulator.	→ Permiteți uscarea acumulatorului într-un loc protejat.
	Între contactele acumulatorului la curățitor se află stropi de apă sau umiditate.	→ Îndepărtați stropii de apă/umiditatea cu ajutorul unei lavete uscate.
	Motorul este blocat.	→ Adresați-vă service-ului GARDENA.
	Duza este înfundată parțial sau complet.	→ Curățați duza de ex. cu un ac sau cu o sârmă.
Curățitorul nu pornește sau se oprește. LED-ul de eroare (Wp) se aprinde intermitent roșu [Fig. 04]	Produsul este defect.	→ Adresați-vă service-ului GARDENA.
Curățitorul nu pornește sau se oprește. LED-ul de eroare (Wp) nu se aprinde [Fig. 04]	Acumulatorul nu este introdus complet în locașul acumulatorului.	→ Introduceți acumulatorul complet în locașul pentru acumulator, până când aceasta se anclanșează auzibil.
	Acumulatorul este defect.	→ Înlocuiți acumulatorul.
	Produsul este defect.	→ Adresați-vă service-ului GARDENA.
Procesul de încărcare nu este posibil. Indicatorul gradului de încărcare al acumulatorului (Lc) este aprins continuu [Fig. 03]	Acumulatorul nu este așezat (corect).	→ Așezați corect acumulatorul în încărcător.
	Contactele acumulatorului sunt murdare.	→ Curățați contactele acumulatorului (de ex. prin introducerea și scoaterea repetată a acumulatorului. Eventual înlocuiți acumulatorul).
	Temperatura acumulatorului este în afara intervalului de temperatură admis.	→ Așteptați până când temperatura acumulatorului este între 0 °C – + 45 °C.
	Acumulatorul este defect.	→ Înlocuiți acumulatorul.
Indicatorul gradului de încărcare al acumulatorului (Lc) nu se aprinde [Fig. 03]	Ștecărul de rețea al încărcătorului nu este conectat (corect).	→ Introduceți ștecărul de rețea (complet) în priză.
	Priza, cablul de alimentare sau încărcătorul este defect.	→ Verificați tensiunea de rețea. Dacă este cazul, solicitați verificarea încărcătorului de către un dealer autorizat sau de către service-ul GARDENA.

NOTĂ: În caz de alte defecțiuni adresați-vă centrului de service GARDENA. Reparațiile vor fi efectuate în exclusivitate de centrele de service GARDENA și de dealeri autorizați de GARDENA.

7. DATE TEHNICE

Curățitor cu presiune medie, cu acumulator	Unitate	Valoare (art. 14800)
Presiune nominală/ Presiune maximă	MPa	2,4
Presiune max. a conductei de alimentare	MPa	0,6
Lungimea furtunului de aspirație	m	5
Înălțimea max. de aspirare	m	2
Timpi max. de funcționare (acumulator 2,5 Ah):		
Modul Soft-Clean high	min.	15
Modul Soft-Clean soft	min.	19
Modul Soft-Clean ultra soft	min.	38
Debit max.:		
Modul Soft-Clean high	l/h	250
Modul Soft-Clean soft	l/h	200
Modul Soft-Clean ultra soft	l/h	100

RO

Curățitor cu presiune medie, cu acumulator	Unitate	Valoare (art. 14800)
Presiunea max.:		
Modul Soft-Clean high	bar	24
Modul Soft-Clean soft	bar	14
Modul Soft-Clean ultra soft	bar	9
Masa cu lance scurtă (fără baterie)	kg	1,5
Presiune acustică L_{pA} [1]	dB (A)	68
Incertitudine k_{pA}		3
Nivel de putere acustică L_{WA} [2]:		
măsurat	dB (A)	83
Incertitudine k_{WA}		3
Vibrații transmise sistemului mână-braț a_{vhw} [1]	m/s^2	2,8
Incertitudine k_{vhw}		1,5

Procedura de măsurare conform: [1] EN 60335-2-54 [2] EN 60335-2-79

NOTĂ: Emisia de vibrații a fost măsurată corespunzător unei proceduri de verificare standardizate și poate fi folosită pentru compararea sculelor electrice. Această valoare poate fi folosită și pentru evaluarea prealabilă a expunerii. Emisia de vibrații poate varia în timpul utilizării reale a sculei electrice.

Acumulatorul sistemului PBA 18V 2,5Ah W-B	Unitate	Valoare (art. 14903)
Tensiune acumulatorului	V (DC)	18
Capacitate acumulator	Ah	2,5
Numărul celulelor (Li-ion)		5

Încărcătoare de acumulatori POWER FOR ALL System adecvate: AL 18..CV.

Încărcătorul de acumulator AL 1810 CV P4A	Unitate	Valoare (art. 14900)
Tensiunea de rețea	V (AC)	220 – 240
Frecvența de rețea	Hz	50 – 60
Tensiunea de încărcare a acumulatorului	W	26
Akku-Ladespannung	V (DC)	18
Curentul de încărcare max. al acumulatorului	mA	1000
Timpul de încărcare al acumulatorului 80 %/ 97 – 100 % (aprox.)		
PBA 18V 2,0Ah W-B	min.	96 / 124
PBA 18V 2,5Ah W-B	min.	120 / 154
PBA 18V 4,0Ah W-C	min.	192 / 244
Intervalul temperaturii de încărcare admis	°C	0 – 45
Greutate corespunzător procedurii EPTA 01:2014	kg	0,17
Clasa de protecție		⧈ / II

Acumulatori POWER FOR ALL System adecvați: PBA 18V.

8. ACCESORII

Duză pentru jet rotativ GARDENA AquaClean Li	Pentru murdării deosebit de persistente (suprafețe acoperite de mușchi sau deteriorate de intemperii).	**art. 9345**
Acumulatorul sistemului GARDENA	Baterie pentru un timp suplimentar de funcționare sau pentru schimb.	
PBA 18V/45 P4A		**art. 14903**
PBA 18V/72 P4A		**art. 14905**
Încărcător rapid acumulator GARDENA AL 1830 CV P4A	Pentru încărcarea rapidă a acumulatorului POWER FOR ALL System PBA 18V..W-..	**art. 14901**

9. SERVICE / GARANȚIE

Service:

Vă rugăm să contactați adresa de pe verso.

Declarație de garanție:

În cazul unei solicitări de acordare a garanției, nu vă sunt imputate costurile serviciilor furnizate.

GARDENA Manufacturing GmbH oferă pentru toate produsele originale GARDENA noi o garanție de 2 ani de la data primei cumpărării de la comerciant, dacă produsul este folosit în exclusivitate în scopuri private. Această garanție de producător nu este valabilă pentru produsele achiziționate de pe o piață secundară. Această garanție se referă la toate deficiențele importante ale produsului, care provin în mod dovedit din defecte de material sau de fabricație. Această garanție este onorată prin punerea la dispoziție a unui produs de înlocuire complet funcțional sau prin repararea gratuită a produsului defect pe care ni l-ați trimis; ne rezervăm dreptul de a alege una dintre aceste opțiuni. Acest serviciu este supus următoarelor prevederi:

- Produsul a fost utilizat în scopul pentru care a fost fabricat conform recomandărilor din instrucțiunile de operare.
- Nu s-a încercat nici de cumpărător și nici de terțe persoane deschiderea sau repararea produsului.
- Pentru funcționare s-au folosit în exclusivitate piese de schimb și piese de uzură originale GARDENA.
- Prezentarea dovezii cumpărării.

Uzura normală a pieselor și componentelor (de exemplu a cuțitelor, pieselor de fixare a cuțitelor, turbinelor, surselor de iluminat, curelelor trapezoidale sau dințate, rotițelor, filtrelor de aer, bujiilor), schimbările ce vizează aspectul optic cât și piesele de uzură și de consum sunt excluse din garanție.

Garanția de producător se limitează la livrarea unui produs de înlocuire și la reparații conform condițiilor de mai sus. Garanția de producător nu constituie bază legală pentru formularea altor revendicări față de noi ca producător, cum ar fi de exemplu cele de despăgubire. Bineînțeles, această garanție de producător **nu** afectează în nici în fel revendicările de garanție legale și contractuale formulate față de comerciant/ vânzător.

Garanția de producător intră sub incidența legii Republicii Federale a Germaniei.

În cazuri de garanție vă rugăm să ne trimiteți produsul defect împreună cu o copie a dovezii de cumpărare și o descriere a defecțiuni, cu acoperirea costurilor de transport la adresa service-ului GARDENA.

Piese de uzură:

Filtrele și accesoriile (de ex. buzunarul de apă) sunt piese de uzură și prin urmare excluse de la garanție.

DE EU-Konformitätserklärung
Der Unterzeichnende bestätigt als Bevollmächtigte des Herstellers, der GARDENA Germany AB, PO Box 7454, S-103 92, Stockholm, Schweden, dass das (die) nachfolgend bezeichnete(n) Gerät(e) in der von uns in Verkehr gebrachten Ausführung die Anforderungen der harmonisierten EU-Richtlinien, EU-Sicherheitsstandards und produktspezifischen Standards erfüllt/erfüllen. Bei einer nicht mit uns abgestimmten Änderung des (der) Geräte(s) verliert diese Erklärung ihre Gültigkeit.

EN EC Declaration of Conformity
The undersigned hereby certifies as the authorized representative of the manufacturer, GARDENA Germany AB, PO Box 7454, S-103 92, Stockholm, Sweden, that, when leaving our factory, the unit(s) indicated below is/are in accordance with the harmonised EU guidelines, EU standards of safety and product specific standards. This certificate becomes void if the unit(s) is/are modified without our approval.

FR Déclaration de conformité CE
Le soussigné déclare, en tant que mandataire du fabricant, la GARDENA Germany AB, PO Box 7454, S-103 92, Stockholm, Suède, qu'à la sortie de ses usines le matériel neuf désigné ci-dessous était conforme aux prescriptions des directives européennes énoncées ci-après et conforme aux règles de sécurité et autres règles qui lui sont applicables dans le cadre de l'Union européenne. Toute modification portée sur ce(s) produit(s) sans l'accord express de notre part supprime la validité de ce certificat.

NL EU-conformiteitsverklaring
De ondergetekende bevestigt als gevolmachtigde van de fabrikant, GARDENA Germany AB, PO Box 7454, S-103 92, Stockholm, Zweden, dat het/de onderstaand vermelde apparaat/apparaten in de door ons in de handel gebrachte uitvoering voldoet/voldoen aan de eisen van de geharmoniseerde EU-richtlijnen, EU-veiligheidsnormen en productspecifieke normen. Bij een niet met ons afgestemde verandering van het apparaat/de apparaten verliest deze verklaring haar geldigheid.

SV EU-försäkran om överensstämmelse
Undertecknad intygar som befullmäktigad företrädare för tillverkaren, GARDENA Germany AB, PO Box 7454, S-103 92, Stockholm, Sverige, att nedan angiven apparat/nedan angivna apparater i det utförande vi har släppt på marknaden, uppfyller fordringarna i de harmoniserade EU-direktiven, EU-säkerhetsstandarderna och de produktspecifika standarderna. Denna försäkran upphör att gälla vid en ändring av apparaten/apparaterna som inte har stämts av med oss.

DA EU-overensstemmelseserklæring
Underskriveren bekræfter som fuldmægtig for producenten, GARDENA Germany AB, PO Box 7454, S-103 92, Stockholm, Sverige, at det (de) efterfølgende betegnede apparat(er) i den af os markedsførte udførelse opfylder kravene i de harmoniserede EU-direktiver, EU-sikkerhedsstandarder og produktspecifikke standarder. Foretages en ændring af apparatet/apparaterne, der ikke er aftalt med os, mister denne erklæring sin gyldighed.

FI EU-vaatimustenmukaisuusvakuutus
Allekirjoittanut vahvistaa valmistajan, GARDENA Germany AB, PO Box 7454, S-103 92, Tukholma, Ruotsi, valtuuttamana henkilönä, että seuraava laite täyttää/seuraavat laitteet täyttävät meidän toimittamassa mallissa yhdenmukaistettujen EU-direktiivien, EU-turvallisuusmääräysten ja tuotekohtaisten standardien vaatimukset. Laitteen/laitteiden muutoksissa, joista ei ole sovittu meidän kanssamme, menettää tämä selvitys voimassaolonsa.

IT Dichiarazione di conformità UE
Il sottoscritto, in quanto soggetto autorizzato dal produttore, GARDENA Germany AB, PO Box 7454, S-103 92, Stoccolma, Svezia, dichiara che l'apparecchio/gli apparecchi di seguito denominato/i, nella versione da noi immessa in commercio, soddisfa/no i requisiti delle direttive UE armonizzate, degli standard di sicurezza europei e degli standard specifici per il prodotto. La presente dichiarazione perde di validità in caso di modifica dell'apparecchio/degli apparecchi non concordata con noi.

ES Declaración de conformidad de la UE
El firmante confirma, en calidad de apoderado del fabricante GARDENA Germany AB, PO Box 7454, S-103 92 Estocolmo (Suecia), que el/los aparato(s) mencionado(s) a continuación cumple(n), en la versión lanzada al mercado por nuestra empresa, los requisitos de las directivas de la UE armonizadas, los estándares de seguridad de la UE y los estándares específicos del producto. La presente declaración perderá su validez si se modifica(n) el/los aparato(s) sin previa aprobación por nuestra parte.

PT Declaração CE de Conformidade
O abaixo-assinado, na qualidade de representante do fabricante, GARDENA Germany AB, PO Box 7454, S-103 92, Stockholm, Schweden, confirma que o(s) aparelho(s) a seguir designado(s) no modelo lançado por nós no mercado cumpre/cumprem os requisitos das diretivas UE harmonizadas, as normas de segurança UE e as normas específicas para estes produtos. Esta declaração perde a sua validade se forem realizadas alterações no(s) aparelho(s) sem o nosso consentimento.

PL Deklaracja zgodności UE
Niżej podpisany potwierdza jako upoważniony przedstawiciel producenta, spółki GARDENA Germany AB, PO Box 7454, S-103 92, Sztokholm, Szwecja, że określone poniżej urządzenie/-nia w wersji wprowadzonej przez nas do obrotu spełnia/-niają wymogi zharmonizowanych dyrektyw UE, norm bezpieczeństwa UE oraz norm dotyczących konkretnych produktów. Niniejsza deklaracja traci ważność w przypadku wprowadzania nieuzgodnionych z nami zmian urządzenia/ń.

HU EU megfelelőségi nyilatkozat
Az alulírott, a GARDENA Germany AB, Pf. 7454, S-103 92, Stockholm, Svédország megbízotti minőségében megerősíti, hogy az általunk alábbi kivitelben forgalomba hozott, lent nevezett eszköz(ök) megfelel(nek) az uniós irányelvekkel összhangba hozott nemzeti előírások követelményeinek, az EU biztonsági szabványainak és a konkrét termékre vonatkozó szabványoknak. Az eszköz(ök)nek velünk nem egyeztetett módosítása esetén ez a nyilatkozat érvényét veszti.

CS EU prohlášení o shodě
Podepsaná osoba zplnomocněná výrobcem GARDENA Germany AB, PO Box 7454, S-103 92, Stockholm, Švédsko potvrzuje, že v následujícím uvedený(-é) přístroj(-e) v provedení námi uvedeném na trh splňuje/splňují požadavky směrnic EU, bezpečnostních norem EU a norem specifických pro výrobek. V případě změny přístroje(-ů), která s námi nebyla dohodnuta, ztrácí toto prohlášení svou platnost.

SK EÚ vyhlásenie o zhode
Dolu podpísaný potvrdzuje, ako splnomocnený zástupca výrobcu, GARDENA Germany AB, PO Box 7454, S-103 92, Štokholm, Švédsko, že ďalej označené zariadenie/a vo vyhotovení uvedenom na trh spĺňa/jú požiadavky harmonizovaných smerníc EÚ, bezpečnostných štandardov EÚ a predpisov, špecifických pre dané výrobky. Pri zmene zariadenia/zariadení, ktorá nebola odsúhlasená našou spoločnosťou, stráca toto vyhlásenie platnosť.

EL Δήλωση συμμόρφωσης ΕΕ
Ο υπογεγραμμένος βεβαιώνει ως πληρεξούσιος του κατασκευαστή, της εταιρείας GARDENA Germany AB, Τ.Θ. 7454, S-103 92, Στοκχόλμη, Σουηδία, ότι η (οι) παρακάτω αναφερόμενη(ες) συσκευή(ές) στην έκδοση που τίθεται από εμάς σε κυκλοφορία πληροί/πληρούν τις απαιτήσεις των εναρμονισμένων οδηγιών της ΕΕ, προτύπων ασφαλείας της ΕΕ και των ειδικών για το προϊόν προτύπων. Σε περίπτωση τροποποίησης της (των) συσκευής(ών) χωρίς προηγούμενη συνεννόηση με την εταιρεία μας παύει να ισχύει η δήλωση.

SL Izjava EU o skladnosti
Spodaj podpisani kot pooblaščenec proizvajalca GARDENA Germany AB, PO Box 7454, S-103 92, Stockholm, Švedska, potrjuje, da v nadaljevanju označene naprave v izvedbi, v kakršni smo jih dali v promet, izpolnjujejo zahteve usklajenih direktiv EU, varnostnega standarda EU in standardov, ki veljajo za posamezne izdelke. V primeru spremembe naprave, ki ni usklajena z nami, ta izjava neha veljati.

HR EU izjava o sukladnosti
Dolje potpisani kao opunomoćenik proizvođača, tvrtke GARDENA Germany AB, PO Box 7454, S-103 92, Stockholm, Švedska, potvrđujemo da niže navedeni uređaj(i) odgovarajuće izvedbe koji/koje smo iznijeli na tržište ispunjavaju kriterije usklađenih direktiva EU i sigurnosnih standarda EU kao i standarda koji se tiču proizvoda. Ova izjava gubi valjanost u slučaju izmjena uređaja koje nisu prethodno ugovorene s nama.

RO Declarație de conformitate UE
Semnatarul, în calitatea sa de împuternicit al producătorului GARDENA Germany AB, PO Box 7454, S-103 92, Stockholm, Suedia, confirmă că aparatul (aparatele) descrise în cele ce urmează, în execuția pusă de noi pe piață îndeplineşte (îndeplinesc) cerințele directivelor armonizate UE, ale standardelor de siguranță UE şi ale standardelor specifice produsului.
În cazul modificării fără aprobarea noastră prealabilă a aparatului (aparatelor), această declarație îşi pierde valabilitatea.

BG ЕС-Декларация за съответствие
Долуподписаният удостоверява като пълномощник на производителя GARDENA Germany AB, PO Box 7454, S-103 92, Стокхолм, Швеция, че по-долу описаният(ите) уред(и) във варианта на изпълнение пуснат от нас на пазара изпълнява/изпълняват изискванията на хармонизираните ЕС-директиви, ЕС-норми за безопасност и специфичните норми за продукцията. В случай на промяна на уреда(ите), която не е съгласувана с нас, тази декларация губи своята валидност.

ET EL-i vastavusdeklaratsioon
Allakirjutanu kinnitab tootja, GARDENA Germany AB, PO Box 7454, S-103 92, Stockholm, Rootsi, poolt volitatud isikuna, et järgnevalt nimetatud seade (seadmed) täidab (täidavad) meie poolt turule toodud versiooni kujul harmoneeritud EL-i direktiivide, EL-i ohutusstandardite ja tootepõhiste standardite nõuded. Seadmel (seadmetel) meiega kooskõlastamata muudatuse tegemise korral kaotab käesolev deklaratsioon oma kehtivuse.

LT ES atitikties deklaracija
Pasirašantysis, kaip gamintojo, GARDENA Germany AB, PO Box 7454, S-103 92, Stokholmas, Švedija, įgaliotasis atstovas patvirtina, kad žemiau nurodyto(-ų) prietaiso(-ų) modeliai, kurie buvo pagaminti mūsų gamyklose, atitinka darniąsias ES direktyvas, ES saugumo standartus ir specifinius gaminio standartus. Atlikus bet kokį prietaiso(-ų) pakeitimą, kuris nėra suderintas su mumis, ši deklaracija praranda galiojimą.

LV ES atbilstības deklarācija
Zemā parakstījusies persona kā ražotāja, uzņēmuma GARDENA Germany AB, PO Box 7454, S-103 92, Stokholma, Zviedrija, pilnvarotais pārstāvis apstiprina, ka tālāk norādītā(-s) ierīce(-s) izpildījumā, kādā mēs to (tās) esam laiduši tirgū, atbilst saskaņotajām ES direktīvām, ES drošības standartiem un konkrētajam produktam noteiktajiem standartiem.
Ierīcē(-s) veicot ar mums nesaskaņotas izmaiņas, šī deklarācija zaudē savu spēku.

Produktbezeichnung:	**Akku-Mitteldruck-Reiniger**
Description of the product:	**Battery Medium Pressure Washer**
Désignation du produit :	**Nettoyeur moyenne pression à batterie**
Beschrijving van het product:	**Accumiddendrukreiniger**
Beskrivning av produkten:	**Batteridriven mellantryckstvätt**
Beskrivelse af produktet:	**Accu-mellemtryksrenser**
Tuotteen kuvaus:	**Akkukäyttöinen keskipainepesuri**
Descrizione del prodotto:	**Pulitore a media pressione a batteria**
Descripción del producto:	**Limpiador de media presión con Accu**
Descrição do produto:	**Limpador de média pressão a bateria**
Opis produktu:	**Akumulatorowa myjka ciśnieniowa**
A termék leírása:	**Akkumulátoros középnyomású tisztító**
Popis výrobku:	**Akumulátorový středotlaký čistič**
Popis produktu:	**Akumulátorový strednotlakový čistič**
Περιγραφή του προϊόντος:	**Συσκευή καθαρισμού μπαταρίας μέσης πίεσης**
Opis izdelka:	**Akumulatorski srednjetlačni čistilnik**
Opis proizvoda:	**Baterijski srednjetlačni čistač**
Descrierea produsului:	**Curățitor cu presiune medie, cu acumulator**
Описание на продукта:	**Акумулаторна водоструйна машина – средно налягане**
Toote kirjeldus:	**Akuga kesksurvepuhasti**
Gaminio aprašas:	**Akumuliatorinis vidutinio slėgio valymo įrenginys**
Izstrādājuma apraksts:	**Ar akumulatoru darbināms vidēja spiediena tīrītājs**

Produkttyp: / Product type: / Type de produit : / Producttype: / Produkttyp: / Produkttype: / Tuotetyyppi: / Tipo adi prodotto: / Tipo de producto: / Tipo de produto: / Typ produktu: / Terméktípus: / Druh výrobku: / Typ produktu: / Τύπος προϊόντος: / Vrsta izdelka: / Vrsta proizvoda: / Tip produs: / Тип продукт: / Tootetüüp: / Gaminio tipas: / Produkta veids:

AquaClean 24/18V P4A

Artikelnummer: / Article number: / Référence : / Artikelnummer: / Artikelnummer: / Artikelnummer: / Tuotenumero: / Codice articolo: / Referencia: / Número de referência: / Numer katalogowy: / Cikkszámok: / Objednací číslo: / Objednávacie číslo: / Κωδικός είδους: / Številka izdelka: / Kataloški broj: / Cod articol: / Артикул номер: / Artiklinumber: / Dalies numeris: / Artikula numurs:

14800

EU-Richtlinien: / EC-Directives: / Directives CE : / EG-richtlijnen: / EU-direktiv: / EF-direktiver: / EY-direktiivit: / Direttive UE: / Directiva CE: / Diretivas CE: / Dyrektywy WE: / EK-irányelvek: / Předpisy ES: / Smernice EÚ: / Οδηγίες ΕΚ: / Direktive EU: / EC direktive: / Directive CE: / Директиви на ЕО: / EÜ direktiivid: / EB direktyvos: / EK direktīvas:

2006/42/EG
2014/30/EU
2011/65/EU

Ladegerät/Charger:
2014/35/EC

Hinterlegte Dokumentation:
GARDENA Technische Dokumentation,
M. Kugler 89079 Ulm

Deposited Documentation:
GARDENA Technical Documentation,
M. Kugler 89079 Ulm

Documentation déposée :
Documentation technique GARDENA,
M. Kugler 89079 Ulm

Harmonisierte EN-Normen / Harmonised EN: **EN ISO 12100**, **EN 60335-1**, **EN 60335-2-54**

Ladegerät/Charger: **EN 60335-2-29**

Anbringungsjahr der CE-Kennzeichnung: / Year of CE marking: / Année d'apposition du marquage CE : / Installatiejaar van de CE-aanduiding: / Märkningsår: / CE-Mærkningsår: / CE-merkin kiinnitysvuosi: / Anno di applicazione della certificazione CE: / Colocación del distintivo CE: / Ano de marcação pela CE: / Rok nadania oznakowania CE: / CE-jelzés elhelyezésének éve: / Rok umístění značky CE: / Rok udelenia značky CE: / Έτος σήματος CE: / Leto namestitve CE-oznake: / Godina dobivanja CE oznake: / Anul de marcare CE: / Година на поставяне на CE-маркировка: / CE-märgistuse paigaldamise aasta: / Metai, kada pažymėta CE-ženklu: / CE-marķējuma uzlikšanas gads:

2020

Ulm, den 30.10.2020	Der Bevollmächtigte
Ulm, 30.10.2020	Authorised representative
Fait à Ulm, le 30.10.2020	Le mandataire
Ulm, 30-10-2020	De gevolmachtigde
Ulm, 2020.10.30.	Auktoriserad representant
Ulm, 30.10.2020	Autoriseret repræsentant
Ulmissa, 30.10.2020	Valtuutettu edustaja
Ulm, 30.10.2020	Persona delegata
Ulm, 30.10.2020	La persona autorizada
Ulm, 30.10.2020	O representante
Ulm, dnia 30.10.2020	Pełnomocnik
Ulm, 30.10.2020	Meghatalmazott
Ulm, 30.10.2020	Zplnomocněnec
Ulm, dňa 30.10.2020	Splnomocnený
Ulm, 30.10.2020	O εξουσιοδοτημένος
Ulm, 30.10.2020	Pooblaščenec
Ulm, dana 30.10.2020	Ovlaštena osoba
Ulm, 30.10.2020	Conducerea tehnică
Улм, 30.10.2020	Упълномощен
Ulm, 30.10.2020	Volitatud esindaja
Ulm, 30.10.2020	Įgaliotasis atstovas
Ulme, 30.10.2020	Pilnvarotā persona

Reinhard Pompe
Vice President

Deutschland / Germany
GARDENA
Manufacturing GmbH
Central Service
Hans-Lorenser-Straße 40
D-89079 Ulm
Produktfragen:
(+49) 731 490-123
Reparaturen:
(+49) 731 490-290
service@gardena.com
http://www.gardena.com

Albania
KRAFT SHPK
Autostrada Tirane-Durres
Km 7
1051 Tirane

Argentina
ROBERTO C. RUMBO S.R.L.
Predio Norlog
Lote 7
Benavidez. ZC:1621
Buenos Aires
ventas@rumbosrl.com.ar

Australia
Husqvarna Australia Pty. Ltd.
Locked Bag 5
Central Coast BC
NSW 2252
Phone: (+61) (0) 2 4352 7400
customer.service@
husqvarna.com.au

Austria / Österreich
Husqvarna Austria GmbH
Industriezeile 36
4010 Linz
Tel.: (+43) 732 77 01 01-485
service.gardena@
husqvarnagroup.com

Azerbaijan
Firm Progress
a. Aliyev Str. 26A
1052 Baku

Belarus
Private Enterprise
"Master Garden"
Minsk
Sharangovich str., 7a
Phone: (+375) 17 257-00-33
Mob.: (+375) 29 676-16-09
mg@mastergarden.by

Belgium
Husqvarna Belgium nv
Gardena Division
Leuvensesteenweg 542
Planet II E
1930 Zaventem
België

Bosnia / Herzegovina
SILK TRADE d.o.o.
Industrijska zona Bukva bb
74260 Tešanj

Brazil
Husqvarna do Brasil Ltda
Av. Francisco Matarazzo,
1400 – 19º andar
São Paulo – SP
CEP: 05001-903
Tel: 0800-112252
marketing.br.husqvarna@
husqvarna.com.br

Bulgaria
AGROLAND България АД
бул. 8 Декември, №13
Офис 5
1700 Студентски град
София
Тел.: (+359) 24 66 69 10
info@agroland.eu

Canada / USA
GARDENA Canada Ltd.
100 Summerlea Road
Brampton, Ontario L6T 4X3
Phone: (+1) 905 792 93 30
info@gardenacanada.com

Chile
REPRESENTACIONES
JCE S.A.
Av. Del Valle Norte 857,
Piso 4
Santiago RM
Phone: (+56) 2 24142560
contacto@jce.cl

China
Husqvarna (Shanghai)
Management Co., Ltd.
富世华（上海）管理有限公司
3F, Benq Square B,
No207, Song Hong Rd.,
Chang Ning District,
Shanghai
PRC. 200335
上海市长宁区淞虹路207号明
基广场B座3楼，邮编：200335

Colombia
Husqvarna Colombia S.A.
Calle 18 No. 68 D-31, zona
Industrial de Montevideo
Bogotá, Cundinamarca
Tel. 571 2922700 ext. 105
jairo.salazar@
husqvarna.com.co

Costa Rica
Compania Exim
Euroiberoamericana S.A.
Los Colegios, Moravia,
200 metros al Sur del Colegio
Saint Francis – San José
Phone: (+506) 297 68 83
exim_euro@racsa.co.cr

Croatia
Husqvarna Austria GmbH
Industriezeile 36
4010 Linz
Tel.: (+43) 732 77 01 01-485
service.gardena@
husqvarnagroup.com

Cyprus
Med Marketing
17 Digeni Akrita Ave
P.O. Box 27017
1641 Nicosia

Czech Republic
Husqvarna Česko s.r.o.
Türkova 2319/5b
149 00 Praha 4 – Chodov
Bezplatná infolinka:
800 100 425
servis@cz.husqvarna.com

Denmark
GARDENA DANMARK
Lejrvej 19, st.
3500 Værløse
Tlf.: (+45) 70 26 47 70
husqvarna@husqvarna.dk
www.gardena.com/dk

Dominican Republic
BOSQUESA, S.R.L
Carretera Santiago Licey
Km. 5 ½
Esquina Copal II.
Santiago
Dominican Republic
Phone: (+809) 736-0333
joserbosquesa@claro.net.do

Ecuador
Husqvarna Ecuador S.A.
Arupos E1-181 y 10 de
Agosto Quito, Pichincha
Tel. (+593) 22800739
francisco.jacome@
husqvarna.com.ec

Estonia
Husqvarna Eesti OÜ
Valdeku 132
EE-11216 Tallinn
info@gardena.ee

Finland
Oy Husqvarna Ab
Gardena Division
Lautatarhankatu 8 B / PL 3
00581 HELSINKI
www.gardena.fi

France
Husqvarna France
9/11 Allée des pierres mayettes
92635 Gennevilliers Cedex
France
http://www.gardena.com/fr
N° AZUR: 0 810 00 78 23
(Prix d'un appel local)

Georgia
Transporter LLC
113b Beliashvili street
0159 Tbilisi, Georgia

Great Britain
Husqvarna UK Ltd
Preston Road
Aycliffe Industrial Park
Newton Aycliffe
County Durham
DL5 6UP
info.gardena@
husqvarna.co.uk

Greece
Π.ΠΑΠΑΔΟΠΟΥΛΟΣ ΑΕΒΕ
Λεωφ. Αθηνών 92
Αθήνα
Τ.Κ.104 42
Ελλάδα
Τηλ. (+30) 210 51 93 100
info@papadopoulos.com.gr

Hungary
Husqvarna Magyarország Kft.
Ezred u. 1-3
1044 Budapest
Telefon: (+36) 1 251-4161
vevoszolgalat.husqvarna@
husqvarna.hu

Iceland
BYKO ehf.
Bildshöfoa 20
110 Reykjavik

Ireland
Husqvarna UK Ltd
Preston Road
Aycliffe Industrial Park
Newton Aycliffe
County Durham
DL5 6UP
info.gardena@
husqvarna.co.uk

Italy
Husqvarna Italia S.p.A.
Via Santa Vecchia 15
23868 VALMADRERA (LC)
Phone: (+39) 0341.203.111
assistenza.italia@
it.husqvarna.com

Japan
Husqvarna Zenoah Co., Ltd.
1-9 Minamidai
Kawagoe
350-1165 Saitama
gardena-jp@
husqvarnagroup.com

Kazakhstan
LAMED Ltd.
155/1, Tazhibayevoi Str.
050060 Almaty
IP Schmidt
Abayavenue 3B
110 005 Kostanay

Korea
Kyung Jin Trading CO.,LTD.
107-4, SunDuk Bld.,
YangJae-dong,
Seocho-gu,
Seoul, (zipcode: 137-891)
Phone: (+82) (0)2 574-6300

Latvia
Husqvarna Latvija SIA
Ulbrokas 19A
LV-1021 Rīga
info@gardena.lv

Lithuania
UAB Husqvarna Lietuva
Ateities pl. 77C
LT-52104 Kaunas
info@gardena.lt

Luxembourg
Magasins Jules Neuberg
39, rue Jacques Stas
Luxembourg-Gasperich 2549
Case Postale No. 12
Luxembourg 2010
Phone: (+352) 40 14 01
api@neuberg.lu

Mexico
AFOSA
Av. Lopez Mateos Sur # 5019
Col. La Calma 45070
Zapopan, Jalisco
Mexico
Phone: (+52) 33 3818-3434
icornejo@afosa.com.mx

Moldova
Convel S.R.L.
290A Muncesti Str.
2002 Chisinau

Netherlands
Husqvarna Nederland B.V.
GARDENA Division
Postbus 50131
1305 AC ALMERE
Phone: (+31) 36 521 00 10
info@gardena.nl

Neth. Antilles
Jonka Enterprises N.V.
Sta. Rosa Weg 196
P.O. Box 8200
Curaçao
Phone: (+599) 9 767 66 55
pgm@jonka.com

New Zealand
Husqvarna New Zealand Ltd.
PO Box 76-437
Manukau City 2241
Phone: (+64) (0) 9 9202410
support.nz@husqvarna.co.nz

Norway
Husqvarna Norge AS
Gardena Division
Trøskenveien 36
1708 Sarpsborg
info@gardena.no

Peru
Husqvarna Perú S.A.
Jr. Ramón Cárcamo 710
Lima 1
Tel: (+51) 1 3 320 400 ext. 416
juan.remuzgo@
husqvarna.com

Poland
Husqvarna
Poland Spółka z o.o.
ul. Wysockiego 15 b
03-371 Warszawa
Phone: (+48) 22 330 96 00
gardena@husqvarna.com.pl

Portugal
Husqvarna Portugal, SA
Lagoa - Albarraque
2635 - 595 Rio de Mouro
Tel.: (+351) 21 922 85 30
Fax : (+351) 21 922 85 36
info@gardena.pt

Romania
Madex International Srl
Soseaua Odaii 117-123,
RO 013603 Bucureşti, S1
Phone: (+40) 21 352.76.03
madex@ines.ro

Russia / Россия
ООО „Хускварна"
141400, Московская обл.,
г. Химки,
улица Ленинградская,
владение 39, стр.6
Бизнес Центр
„Химки Бизнес Парк",
помещение ОВ02_04
http://www.gardena.ru

Serbia
Domel d.o.o.
Autoput za Novi Sad bb
11273 Belgrade
Phone: (+381) 1 18 48 88 12
miroslav.jejina@domel.rs

Singapore
Hy-Ray PRIVATE LIMITED
40 Jalan Pemimpin
02-08 Tat Ann Building
Singapore 577185
Phone: (+65) 6253 2277
shiying@hyray.com.sg

Slovak Republic
Husqvarna Česko s.r.o.
Türkova 2319/5b
149 00 Praha 4 – Chodov
Bezplatná infolinka: 800 154 044
servis@sk.husqvarna.com

Slovenia
Husqvarna Austria GmbH
Industriezeile 36
4010 Linz
Tel.: (+43) 732 77 01 01-485
service.gardena@
husqvarnagroup.com

South Africa
Husqvarna South Africa (Pty) Ltd
Postnet Suite 250
Private Bag X6,
Cascades, 3202, South Africa
Phone: (+27) 33 846 9700
info@gardena.co.za

Spain
Husqvarna España S.A.
Calle de Rivas nº 10
28052 Madrid
Phone: (+34) 91 708 05 00
atencioncliente@gardena.es

Suriname
Deto Handelmaatschappij N.V.
Kernkampweg 72-74
P.O.Box: 12782
Paramaribo – Suriname
South America
Phone: (+597) 438050
www.deto.sr

Sweden
Husqvarna AB /
GARDENA Sverige
Drottninggatan 2
561 82 Huskvarna Sverige

Switzerland / Schweiz
Husqvarna Schweiz AG
Consumer Products
Industriestrasse 10
5506 Mägenwil
Phone: (+41) (0) 62 887 37 90
info@gardena.ch

Turkey
Dost Bahçe Dış Ticaret
Mümessillik A.Ş
Yunus Mah. Adil Sok. No:3
Ic Kapi No: 1 Kartal
34873 Istanbul
Phone: (+90) 216 38 93 939
info@dostbahce.com.tr

Ukraine / Україна
ТОВ «Хускварна Україна»
вул. Васильківська, 34,
офіс 204-г
03022, м. Київ
Тел. (+38) 0 800 504 804
info@gardena.ua

Uruguay
FELI SA
Entre Ríos 1083 CP 11800
Montevideo – Uruguay
Tel: (+598) 22 03 18 44
info@felisa.com.uy

Venezuela
Corporación Casa y Jardín C.A.
Av. Caroní, Edif. Trezmen, PB.
Colinas de Bello Monte.
1050 Caracas.
Tlf: (+58) 212 992 33 22
info@casayjardin.net.ve

14800-20.960.02/1120
© GARDENA Manufacturing GmbH
D-89079 Ulm
http://www.gardena.com