GARDENA®

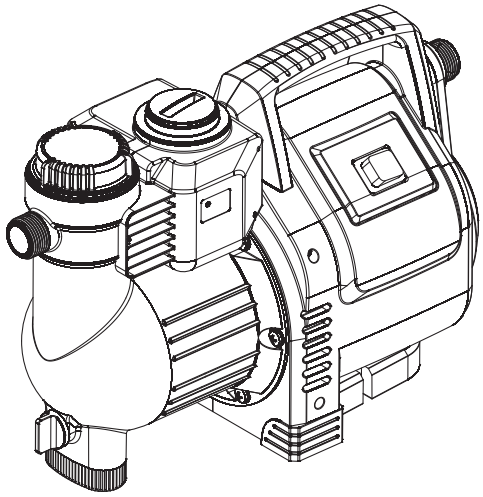

Classic 3500/4 Art. 1757

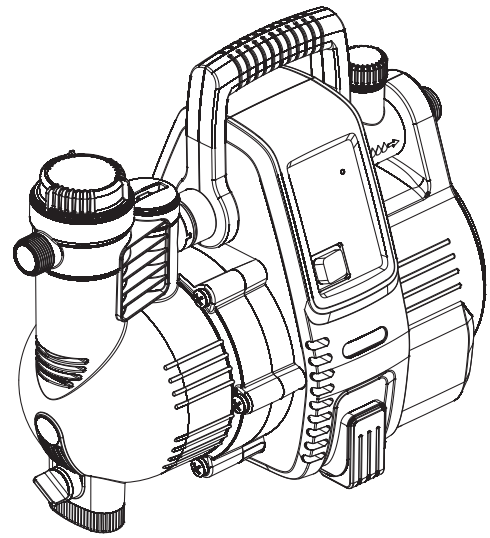

Comfort 4000/5 Art. 1758

DE **Betriebsanleitung**
Haus- & Gartenautomat

EN **Operator's manual**
Automatic Home & Garden Pump

FR **Mode d'emploi**
Automate pour la maison et le jardin

NL **Gebruiksaanwijzing**
Elektronische hydrofoorpomp

SV **Bruksanvisning**
Pumpautomat för hem och trädgård

DA **Brugsanvisning**
Hus- & haveautomat

FI **Käyttöohje**
Paine- ja puutarhapumppu

NO **Bruksanvisning**
Hus- og hageautomat

IT **Istruzioni per l'uso**
Pompa automatica per uso domestico e giardino

ES **Instrucciones de empleo**
Estación de bombeo para casa y jardín

PT **Manual de instruções**
Bomba de pressão para casa e jardim

PL **Instrukcja obsługi**
Hydrofor elektroniczny

HU **Használati utasítás**
Háztartási- és kerti automata szivattyú

CS **Návod k obsluze**
Domácí a zahradní automat

SK **Návod na obsluhu**
Domáci a záhradný automat

EL **Οδηγίες χρήσης**
Πιεστική αντλία νερού οικιακής χρήσης & κήπου

RU **Инструкция по эксплуатации**
Автоматический напорный насос

SL **Navodilo za uporabo**
Hišni in vrtni avtomat

HR **Upute za uporabu**
Kućni & vrtni automat

SR/BS **Uputstvo za rad**
Kućni i baštenski hidropak

UK **Інструкція з експлуатації**
Автоматична станція побутового й садового водопостачання

RO **Instrucțiuni de utilizare**
Pompa automată pentru casă & grădină

TR **Kullanma Kılavuzu**
Ev ve bahçe otomatı

BG **Инструкция за експлоатация**
Автоматична помпа за дома и градината

SQ **Manual përdorimi**
Pompë automatike për shtëpi & kopsht

ET **Kasutusjuhend**
Automaatne majapidamis- ja aiapump

LT **Eksploatavimo instrukcija**
Buitinis ir sodo siurblys

LV **Lietošanas instrukcija**
Ūdens apgādes automāts mājai un dārzam

DE ***Produkthaftung***
Wir weisen ausdrücklich darauf hin, dass wir in Übereinstimmung mit dem Produkthaftungsgesetz nicht für Schäden haften, die durch unsere Produkte entstehen, wenn diese unsachgemäß und nicht durch einen von uns autorisierten Servicepartner repariert wurden oder wenn keine Original GARDENA Teile oder von uns zugelassene Teile verwendet wurden.

EN ***Product liability***
In accordance with the German Product Liability Act, we hereby expressly declare that we accept no liability for damage incurred from our products where said products have not been properly repaired by a GARDENA-approved service partner or where original GARDENA parts or parts authorised by GARDENA were not used.

FR ***Responsabilité***
Conformément à la loi relative à la responsabilité du fait des produits défectueux, nous déclarons expressément par la présente que nous déclinons toute responsabilité pour les dommages résultant de nos produits, si lesdits produits n'ont pas été correctement réparés par un partenaire d'entretien agréé GARDENA ou si des pièces d'origine GARDENA ou des pièces agréées GARDENA n'ont pas été utilisées.

NL ***Productaansprakelijkheid***
Conform de Duitse wet inzake productaansprakelijkheid verklaren wij hierbij uitdrukkelijk dat wij geen aansprakelijkheid aanvaarden voor schade ontstaan uit onze producten waarbij deze producten niet zijn gerepareerd door een GARDENA-erkende servicepartner of waarbij geen originele GARDENA-onderdelen of onderdelen die door GARDENA zijn goedgekeurd zijn gebruikt.

SV ***Produktansvar***
I enlighet med tyska produktansvarslagar förklarar vi härmed uttryckligen att vi inte åtar oss något ansvar för skador som orsakas av våra produkter där produkterna inte har genomgått korrekt reparation från en GARDENA-godkänd servicepartner eller där originaldelar från GARDENA eller delar godkända av GARDENA inte använts.

DA ***Produktansvar***
I overensstemmelse med den tyske produktansvarslov erklærer vi hermed udtrykkeligt, at vi ikke påtager os noget ansvar for skader på vores produkter, hvis de pågældende produkter ikke er blevet repareret korrekt af en GARDENA-godkendt servicepartner, eller hvor der ikke er brugt originale GARDENA-reservedele eller godkendte reservedele fra GARDENA.

FI ***Tuotevastuu***
Saksan tuotevastuulain mukaisesti emme ole vastuussa laitteiden vaurioista, jos korjauksia ei ole tehnyt GARDENAn hyväksymä huoltoliike tai jos niiden syynä on muiden kuin alkuperäisten GARDENA-varaosien tai GARDENAn hyväksymien varaosien käyttö.

IT ***Responsabilità del prodotto***
In conformità con la Legge tedesca sulla responsabilità del prodotto, con la presente dichiariamo espressamente che decliniamo qualsiasi responsabilità per danni causati dai nostri prodotti qualora non siano stati correttamente riparati presso un partner di assistenza approvato GARDENA o laddove non siano stati utilizzati ricambi originali o autorizzati GARDENA.

ES ***Responsabilidad sobre el producto***
De acuerdo con la Ley de responsabilidad sobre productos alemana, por la presente declaramos expresamente que no aceptamos ningún tipo de responsabilidad por los daños ocasionados por nuestros productos si dichos productos no han sido reparados por un socio de mantenimiento aprobado por GARDENA o si no se han utilizado piezas originales GARDENA o piezas autorizadas por GARDENA.

PT ***Responsabilidade pelo produto***
De acordo com a lei alemã de responsabilidade pelo produto, declaramos que não nos responsabilizamos por danos causados pelos nossos produtos, caso os tais produtos não tenham sido devidamente reparados por um parceiro de assistência GARDENA aprovado ou se não tiverem sido utilizadas peças GARDENA originais ou peças autorizadas pela GARDENA.

PL ***Odpowiedzialność za produkt***
Zgodnie z niemiecką ustawą o odpowiedzialności za produkt, niniejszym wyraźnie oświadczamy, że nie ponosimy żadnej odpowiedzialności za szkody poniesione na skutek użytkowania naszych produktów, w przypadku gdy naprawa tych produktów nie była odpowiednio przeprowadzana przez zatwierdzonego przez firmę GARDENA partnera serwisowego lub nie stosowano oryginalnych części GARDENA albo części autoryzowanych przez tę firmę.

HU ***Termékszavatosság***
A németországi termékszavatossági törvénnyel összhangban ezennel nyomatékosan kijelentjük, hogy nem vállalunk felelősséget a termékeinkben keletkezett olyan károkért, amelyek valamely GARDENA által jóváhagyott szervizpartner által nem megfelelően végzett javításból adódtak, vagy amely során nem eredeti GARDENA alkatrészeket vagy a GARDENA által jóváhagyott alkatrészeket használtak fel.

CS ***Odpovědnost za výrobek***
V souladu s německým zákonem o odpovědnosti za výrobek tímto výslovně prohlašujeme, že nepřijímáme žádnou odpovědnost za poškození vzniklá na našich výrobcích, kdy zmíněné výrobky nebyly řádně opraveny schváleným servisním partnerem GARDENA nebo kdy nebyly použity originální náhradní díly GARDENA nebo náhradní díly autorizované společností GARDENA.

SK ***Zodpovednosť za produkt***
V súlade s nemeckými právnymi predpismi upravujúcimi zodpovednosť za výrobok týmto výslovne prehlasujeme, že nenesieme žiadnu zodpovednosť za škody spôsobené našimi výrobkami, v prípade ktorých neboli náležité opravy vykonané servisným partnerom schváleným spoločnosťou GARDENA alebo neboli použité diely spoločnosti GARDENA alebo diely schválené spoločnosťou GARDENA.

EL ***Ευθύνη προϊόντος***
Σύμφωνα με τον γερμανικό νόμο περί Ευθύνης για τα Προϊόντα, με το παρόν δηλώνουμε ρητώς ότι δεν αποδεχόμαστε καμία ευθύνη για τυχόν ζημίες που προκύπτουν από τα προϊόντα μας εάν αυτά δεν έχουν επισκευαστεί σωστά από κάποιον εγκεκριμένο συνεργάτη επισκευών της GARDENA ή εάν δεν έχουν χρησιμοποιηθεί αυθεντικά εξαρτήματα GARDENA ή εξαρτήματα εγκεκριμένα από την GARDENA.

SL ***Odgovornost proizvajalca***
V skladu z nemškimi zakoni o odgovornosti za izdelke, izrecno izjavljajo, da ne sprejemamo nobene odgovornosti za škodo, ki jo povzročijo naši izdelki, če teh niso ustrezno popravili GARDENINI odobreni servisni partnerji ali pri tem niso bili uporabljeni originalni GARDENINI nadomestni deli ali GARDENINIMI homologiranimi nadomestnimi deli.

HR ***Pouzdanost proizvoda***
Sukladno njemačkom zakonu o pouzdanosti proizvoda, ovime izričito izjavljujemo kako ne prihvaćamo nikakvu odgovornost za oštećenja na našim proizvodima nastala uslijed neispravnog popravka od strane servisnog partnera kojeg odobrava GARDENA ili uslijed nekorištenja originalnih GARDENA dijelova ili dijelova koje odobrava GARDENA.

RO ***Răspunderea pentru produs***
În conformitate cu Legea germană privind răspunderea pentru produs, declarăm în mod expres prin prezentul document că nu acceptăm nicio răspundere pentru defecțiunile suferite de produsele noastre atunci când acestea nu au fost reparate în mod corect de un atelier de service partener, aprobat de GARDENA, sau când nu au fost utilizate piese GARDENA originale sau piese autorizate de GARDENA.

BG ***Отговорност за вреди, причинени от стоки***
Съгласно германския Закон за отговорността за вреди, причинени от стоки, с настоящото изрично декларираме, че не носим отговорност за щети, причинени от нашите продукти, ако те не са били правилно ремонтирани от одобрен от GARDENA сервиз или ако не са използвани оригинални части на GARDENA или части, одобрени от GARDENA.

ET ***Tootevastutus***
Vastavalt Saksamaa tootevastutusseadusele deklareerime käesolevaga selgesõnaliselt, et me ei kanna mingisugust vastutust meie toodetest tingitud kahjude eest, kui need tooted ei ole korrektselt parandatud GARDENA heakskiidetud hoolduspartneri poolt või kui parandamisel ei ole kasutatud GARDENA originaalosi või GARDENA volitatud osi.

LT ***Gaminio patikimumas***
Mes aiškiai pareiškiame, kad, atsižvelgiant į Vokietijos gaminių patikimumo įstatymą, neprisiimame atsakomybės dėl bet kokios žalos, patirtos dėl mūsų gaminių, jeigu jie buvo netinkamai taisomi arba jų dalys buvo pakeistos neoriginaliomis GARDENA dalimis ar nepatvirtintomis dalimis, arba jeigu remonto darbai buvo atliekami ne GARDENA techninės priežiūros centro specialistų.

LV ***Atbildība par produkcijas kvalitāti***
Saskaņā ar Vācijas likumu par atbildību par produkcijas kvalitāti ar šo mēs paziņojam, ka neuzņemamies atbildību par bojājumiem, kas radušies, lietojot mūsu izstrādājumus, kuru remontu nav veicis uzņēmuma GARDENA apstiprināts apkopes partneris vai kuru remontam netika izmantotas oriģinālās GARDENA detaļas vai detaļas, kuru lietošanu apstiprinājis uzņēmums GARDENA.

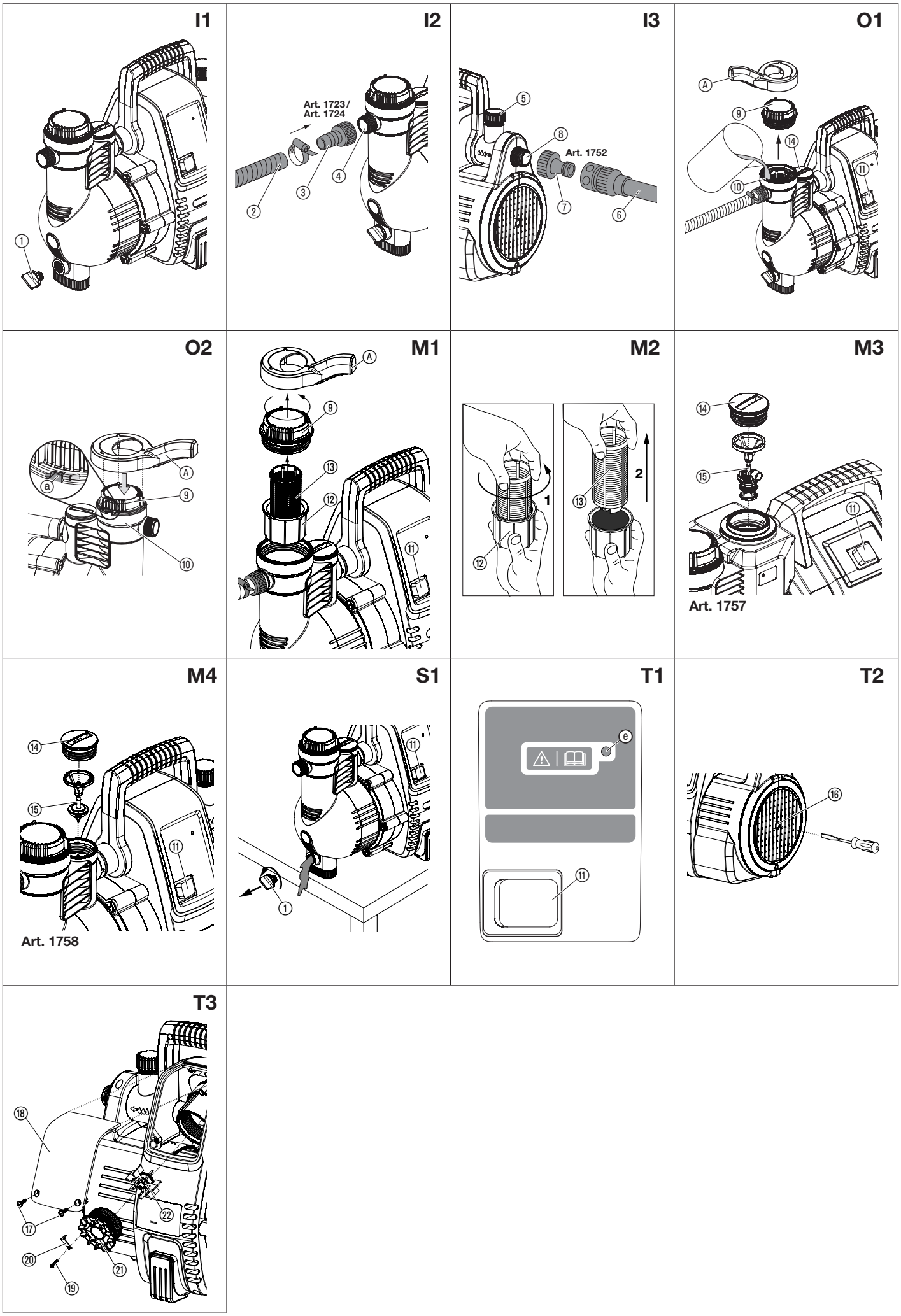
I1
I2
Art. 1723/
Art. 1724
I3
Art. 1752
O1
O2
M1
M2
1
2
M3
Art. 1757
M4
Art. 1758
S1
T1
T2
T3

UK

1. БЕЗПЕКА 88
2. УСТАНОВКА 88
3. ОБСЛУГОВУВАННЯ 89
4. ДОГЛЯД 90
5. ЗБЕРІГАННЯ 90
6. УСУНЕННЯ НЕСПРАВНОСТЕЙ 90
7. ТЕХНІЧНІ ХАРАКТЕРИСТИКИ 91
8. КОМПЛЕКТУЮЧІ 91
9. СЕРВІСНЕ ОБСЛУГОВУВАННЯ/ГАРАНТІЯ 91

Це переклад оригіналу інструкції.

⚠ Діти віком від 8 років і старші, а також особи з обмеженими фізичними, сенсорними або розумовими здібностями або з відсутністю досвіду й знань можуть використовувати даний виріб, якщо вони перебувають під доглядом або пройшли інструктаж з безпечного використання виробу й розуміють пов‘язані із цим ризики. Дітям забороняється гратися з виробом. Чищення та технічне обслуговування, виконуване користувачем, не повинні проводитися дітьми без догляду. Ми рекомендуємо використання виробу підлітками тільки після досягнення 16 років.

Належне застосування:

Автоматична станція побутового й садового водопостачання GARDENA призначена для використання в домашніх умовах в будинках і на присадибних ділянках і не передбачена для використання в зрошувальних пристроях і системах в громадських скверах. Її можна застосовувати для відкачування дощової, водопровідної та хлорованої води.

Виріб не призначений для безперервного режиму роботи (наприклад, промислового застосування, безперервної циркуляції).

НЕБЕЗПЕКА! Не дозволяється перекачувати їдкі, легкозаймисті, агресивні або вибухонебезпечні рідини (як напр., бензин, керосин або нітророзчинники), солону воду, а також передбачені для вживання в їжу продукти харчування.

Збільшення тиску:

Якщо насос використовується для збільшення тиску, не перевищуйте максимально допустимий внутрішній тиск 6 бар (з напірного боку). При цьому тиск, що збільшується, й тиск насоса складаються.

– Наприклад: Тиск на виході з водопровідного крана = 2,0 бар.
  Максимальний тиск автоматичної станції побутового й садового водопостачання Classic 3500/4 = 4,0 бар.
  Повний тиск = 6,0 бар.

1. БЕЗПЕКА

ВАЖЛИВО!
Ретельно прочитайте цю інструкцію з експлуатації та збережіть її, щоб при необхідності можна було звернутися до неї.

Символи на виробі:

Прочитайте інструкцію з експлуатації.

Загальні вказівки з техніки безпеки

Електробезпека

НЕБЕЗПЕКА! Ураження струмом!
Небезпека отримання травми через ураження електричним струмом.

→ **Живлення виробу має здійснюватися через через пристрій захисного відключення (ПЗВ), номінальний залишковий струм спрацьовування якого не повинен перевищувати 30 мА.**

НЕБЕЗПЕКА! Ураження струмом!
Небезпека отримання травми через ураження електричним струмом.

→ **Від'єднайте виріб від електромережі перед проведенням робіт з технічного обслуговування або заміно деталей. Відключена вилка повинна знаходитися у вашому полі зору.**

Безпечна експлуатація

Уникайте перевищення температури води 35 °C.

Не можна використовувати насос, якщо у воді знаходяться люди.

Рідина для перепомпування може бути забруднена мастилом, що виступає.

Захисний вимикач

Реле захисту від „сухого ходу“: якщо вода не подається (занизький струм), насос автоматично вимикається.

Захист від блокування: якщо двигун заблоковано (зависокий струм), насос автоматично вимикається.

Додаткові вказівки з техніки безпеки

Електробезпека

НЕБЕЗПЕКА! Зупинка серця!

Цей виріб під час експлуатації створює електромагнітне поле. Це поле при певних умовах може створити негативний вплив на роботу активних або пасивних медичних імплантатів. Щоб виключити небезпечні ситуації, які можуть призвести до тяжких або смертельних травм, особи з медичним імплантатом перед використанням цього виробу повинні проконсультуватися зі своїм лікарем і виробником імплантату.

НЕБЕЗПЕКА! Ураження струмом!

Якщо в плавальному басейні або садовому ставку є люди, не використовуйте виріб.

→ **Переконайтеся, що електричні з'єднання знаходяться в захищеній від затоплення зоні.**

→ **Захищайте штепсельну вилку від вологи.**

З'єднувальний кабель

НЕБЕЗПЕКА! Ураження струмом!

Якщо обрізати штепсельну вилку, через кабель живлення волога може проникнути в електричну зону і викликати коротке замикання.

→ **Не обрізайте штепсельну вилку (наприклад, щоб прокласти кабель крізь стіну).**

Для запобігання небезпечним ситуаціям заміна пошкодженого кабелю живлення повинна здійснюватися виробником, його ремонтною майстернею або кваліфікованим фахівцем.

Згідно з DIN VDE 0620 переріз кабелю живлення й подовжувального кабелю не повинен бути меншим за переріз шлангопроводів з умовним позначенням H07RN-F.

Довжина кабелю повинна складати 10 м.

Дані на фірмовій табличці повинні співпадати з параметрами мережі електроживлення.

Якщо виріб не використовується, відключіть його від електроживлення.

Забезпечте захист штепсельної вилки та з'єднувального кабелю від перегрівання, оливи та гострих країв.

Не тримайте насос за кабель електроживлення під час перенесення насоса, не витягуйте штепсельну вилку з розетки за кабель електроживлення.

У якості додаткового захисного пристрою можна використовувати дозволений запобіжний вимикач.

→ Відповідну інформацію ви можете отримати у свого електрика.

Для експлуатації насоса використовуйте подовжувальний кабель із заземленням.

Не використовуйте пошкоджений насос.

Перед використанням перевірте насос на наявність пошкоджень (зокрема кабель електроживлення й штепсельну вилку).

→ У разі пошкодження обов'язково віддайте насос на перевірку до сервісного центру GARDENA.

Особиста безпека

НЕБЕЗПЕКА! Небезпека задухи!

Дрібні частини можуть бути легко проковтнуті. Через поліетиленовий мішок існує небезпека задухи для маленьких дітей.
Не допускайте маленьких дітей до місця збірки.

НЕБЕЗПЕКА! Небезпека отримання травми внаслідок контакту з гарячою водою!

Якщо електронний блок управління несправний, і водопостачання з боку впуску насоса не здійснюється, вода в насосі може нагріватись і, витікаючи, спричиняти небезпеку отримання травми.

→ **Від'єднайте насос від основного джерела постачання, зачекайте, доки вода не охолоне (прибл. 10 – 15 хвилин), а потім підключіть водопостачання з боку впуску. Тільки після цього можна знову вводити насос в експлуатацію.**

Не використовуйте виріб, якщо ви втомились або знаходитись під впливом наркотичних засобів, алкоголю або медикаментів. Миттєва неуважність під час експлуатації може спричинити тяжкі травми.

Під час підключення насоса до системи водопостачання необхідно дотримуватись регіональних санітарних норм, щоб запобігти зворотному всмоктуванню непитної води.

Вода, що проходить через насос, питною не є.

Під час роботи з виробом збирайте волосся, не надягайте шарфи й подібний одяг, що нещільно прилягає до тіла.

Стежте за тим, щоб біля насоса або середовища, що перекачується, не було дітей і сторонніх осіб.

Для запобігання сухому ходу насоса кінець всмоктувального шланга повинен завжди знаходитись під водою.

→ Перед кожним використанням наповнюйте насос рідиною, що перекачується (прибл. 2 – 3 л).

Насос потрібно встановити на міцну рівну основу й захистити від переповнення. Уникайте падіння насоса в воду.

Дуже дрібний пісок може потрапити через вбудований фільтр (розмір отвору 0,45 мм) і прискорити зношення гідравлічних компонентів.

→ Якщо перекачується вода з вмістом піску, необхідно додатково застосовувати **Фільтр попереднього очищення GARDENA, арт. 1730** (розмір отвору 0,1 мм).

Температура рідини, що перекачується, повинна складати від 2 °C до 35 °C.

Температура зберігання повинна складати від 2 °C до 70 °C.

2. УСТАНОВКА

НЕБЕЗПЕКА! Ураження струмом!
Небезпека отримання травми через ураження електричним струмом.

→ **Від'єднайте виріб від мережі перед встановленням.**

Установка [зобр. I1]:

Забезпечте достатню вентиляцію біля вентиляційних отворів. Відстань між насосом і стіною не повинна бути меншою за 5 см. Уникайте всмоктування забруднень (наприклад, піску або землі) через вентиляційні отвори.

Встановіть насос таким чином, щоб він не зіслизав, а під зливною пробкою ① можна було встановити збірну посудину достатнього розміру для спорожнення насоса або системи.

Встановіть насос на безпечній відстані (не менше 2 м) від середовища, що перекачується.

Якщо можливо, встановіть насос вище поверхні води, що перекачується. Якщо це неможливо, встановіть між насосом і всмоктувальним шлангом вакуум-стійку запірну арматуру, наприклад, для очищення вбудованого фільтра.

Якщо систему встановлено нерухомо, то з боку впуску й випуску потрібно встановити відповідну запірну арматуру. Це важливо, наприклад, для проведення на насосі робіт із техобслуговування або очищення, а також для вимкнення.

UK

З'єднання:

УВАГА!

GARDENA Фітінги на стороні всмоктування і на стороні нагнітання потрібно тільки міцно одівати. Перед нагвинчуванням всмоктуючого шланга на впускний отвір перевірити наявність кільця-ущільнювача та чи воно не пошкоджене. При використанні металевих патрубків при неправильному монтажі може пошкодитися приєднувальна різьба. З цієї причини прикручувати з'єднувальні деталі треба дуже обережно. Для герметизації металевих з'єднань використовувати тільки ущільнювальну стрічку.

Сторона всмоктування:

Не використовуйте на стороні всмоктування вставні деталі водопровідного шланга! Для цього слід використовувати вакуумощільний шланг, наприклад:

- **Комплект для забірного шлангу GARDENA арт. 1411/1418**
- **Забірний шланг GARDENA для забивних колодязів арт. 1729**
- **Всмоктувальний шланг GARDENA, що продається на метри, із Шланговим хомутом GARDENA арт. 7192/7191.**

При забрудненні робочої рідини дуже дрібними частинками додатково до вбудованого фільтру рекомендується **Попередній фільтр грубого очищення для насоса GARDENA арт. 1730/1731**.

Для скорочення часу повторного всмоктування ми рекомендуємо використовувати всмоктувальний шланг зі зворотним клапаном, що запобігає спорожненню всмоктувального шланга після виведення з експлуатації насоса.

Важливо під час стаціонарного монтажу:

При великій висоті всмоктування використовуйте всмоктувальний шланг малого діаметру (3/4").

Напірна сторона:

На напірній стороні потрібно застосовувати герметичний шланг, наприклад:

- **Садовий шланг GARDENA (3/4") з арт. 18113 із З'єднувальним комплектом GARDENA з арт. 1752.**

Важливо під час стаціонарного монтажу:

Якщо виріб стаціонарно встановлений в закритому приміщенні, то для підключення до господарського питного водопостачання можна використовувати тільки гнучкі шланги (наприклад, армовані), а не жорсткі труби. Таким чином можн знизити рівень шуму й запобігти пошкодженню внаслідок гідравлічних ударів. Стаціонарні трубопроводи можна встановлювати тільки з нахилом на перших 2 м. Щоб уникнути пошкодження різьби, в разі використання металевих з'єднань виконуйте ретельний і точний монтаж.

Підключення всмоктувального шланга [зобр. I2]:

1. Прикрутіть з'єднання ③ до всмоктувального патрубка ④ й щільно затягніть його від руки.
2. Надягніть всмоктувальний шланг ② на з'єднання ③ й закріпіть його, наприклад, за допомогою **Шлангового хомута GARDENA, арт. 7192/7191**.
3. Якщо висота всмоктування перевищує 4 м, закріпіть всмоктувальний шланг (наприклад, на дерев'ній стійці).
   При цьому вода менше давитиме своєю вагою на насос та всмоктувальний шланг.

Підключення напірного шланга [зобр. I3]:

Напірний шланг можна закріпити за допомогою різьби 33,3 мм (G1) з'єднання, що обертається на 120° ⑤, та/або горизонтального з'єднання ⑧.

1. Прикрутіть кран ⑦ на виході насоса ⑤/⑧ й щільно затягніть його від руки.
2. Встановіть напірний шланг із шланговим з'єднанням ⑥ на кран ⑦.

3. ОБСЛУГОВУВАННЯ

НЕБЕЗПЕКА! Ураження струмом!

Небезпека отримання травми через ураження електричним струмом.

→ Від'єднайте виріб від мережі перед наповненням насоса.

Запуск автоматичної станції побутового й садового водопостачання [зобр. O1/O2]:

ВКАЗІВКА: Наведена максимальна висота самовсмоктування (див. 7. ТЕХНІЧНІ ХАРАКТЕРИСТИКИ) досягається лише в тому випадку, якщо насос заповнено, а напірний шланг під час першого самовсмоктування піднятий догори відразу за виходом насоса, щоб рідина не могла витікати через напірний шланг. Під час використання всмоктувального шланга зі зворотним клапаном піднімати напірний шланг не потрібно.

1. За допомогою ключа Ⓐ, що входить до комплекту постачання, відкрутіть кришку ⑨ на камері фільтра.
2. Повільно заливайте рідину, що перекачується, в наливний патрубок ⑩ (прибл. 2 – 3 л) таким чином, щоб рівень води не опускався нижче впуску зі сторони всмоктування, і вода не витікала з горизонтального впуску.
3. **Стаціонарний монтаж:** відкрутіть захисний кожух ⑭ й наповнюйте насос рідиною, що перекачується, доки вона не почне виливатись з горизонтального впуску.
4. Злийте залишки води з напірного шланга, щоб під час наповнення й продувки виходило повітря.
5. Відкрийте запірну арматуру в напірному трубопроводі (приладдя для поливу, кран тощо), щоб під час всмоктування виходило повітря.
6. **Стаціонарний монтаж:** Якщо через стаціонарний монтаж спорожнити трубопровід подачі неможливо, відгвинтіть захисний кожух ⑭. Може витікати значна кількість рідини. Приготуйте збірну посудину достатнього розміру.
7. Закрутіть до упору ⓐ кришку ⑨ камери фільтра.
8. **Нестаціонарний монтаж:** підніміть напірний шланг одразу за виходом насоса.
9. Вставте штепсельну вилку з'єднувального кабелю до мережевої штепсельної розетки.
10. Переведіть вимикач увімк./вимк.⑪ в положення **I**.
    Вимикач увімк./вимк. загориться, і насос запуститься.

Процес всмоктування може тривати до 6 хвилин. Якщо після цього вода не перекачуватиметься, насос вимкнеться, і з'явиться повідомлення про помилку 2 (див. 6. УСУНЕННЯ НЕСПРАВНОСТЕЙ).

11. Щойно насос почне безперервно подавати воду, знову закрийте запірну арматуру на напірному трубопроводі.

Приблизно за 10 секунд після закривання запірної арматури насос автоматично вимикається.
Насос готовий до експлуатації (режим очікування).

Електронний блок управління:

Насос оснащено електронним блоком управління.

Коли тиск падає нижче тиску увімкнення, насос автоматично запускається.

Щойно подача води припиняється, він автоматично вимикається.

Програма для малої кількості води й сигнал появи крапель води:

Сигнал появи крапель води:

У разі витоків або крапання водопровідного крана тиск постійно падає нижче тиску ввімкнення, внаслідок чого насос постійно вмикається й вимикається.

Якщо насос починає постійно вмикатись і вимикатись, він автоматично вимикається для запобігання небажаного витоку води (відображається помилка 4 "Сигнал появи крапель води").

Програма для малої кількості води:

Для запобігання передчасному вимкненню насоса в разі несанкціонованого використання з невеликою кількістю води (наприклад, пральні машини або крапельний полив), сигнал появи крапель активується тільки за 60 хвилин (програма для малої кількості води).

Циклічне ввімкнення й вимкнення насоса під час програми для малої кількості води не впливає на термін служби насоса.

Експлуатація пральних машин:

У пральних машин після завершення подачі мінімальної кількості води програма для малої кількості води із тривалістю експлуатації 60 хвилин автоматично повернеться до нормального режиму роботи насоса, що забезпечить безпроблемну експлуатацію пральної машини й понад 60 хвилин.

UK

При постійному крапельному поливі:

якщо програма для малої кількості води потрібна Вам довше ніж 60 хв., зрошення треба перервати на 5 хв. до того, як сплинуть 60 хвилин. Після цього програмою для малої кількості води можна користуватися ще наступні 60 хвилин.

4. ДОГЛЯД

НЕБЕЗПЕКА! Ураження струмом!

Небезпека отримання травми через ураження електричним струмом.

→ **Від'єднайте виріб від мережі перед техобслуговуванням.**

Чищення фільтру [зобр. M1/M2]:

1. У разі необхідності перекрийте всю запірну арматуру на стороні всмоктування.
2. За допомогою ключа Ⓐ, що входить до комплекту постачання, відкрутіть кришку ⑨ на камері фільтра.
3. Викрутіть змінний елемент фільтра ⑫/⑬ вертикально вгору.
4. Утримуйте склянку ⑫, обертайте фільтр ⑬ проти годинникової стрілки **1** й витягніть фільтр **2** (штикове з'єднання).
5. Промийте склянку ⑫ під проточною водою й очистіть фільтр ⑬, наприклад, м'якою щіткою.
6. Вставте фільтр на місце у зворотній послідовності.
7. Запустіть насос (див. 3. ОБСЛУГОВУВАННЯ).

Очищення зворотного клапана [зобр. M3/M4]:

УВАГА!

Не можна експлуатувати насос без зворотного клапана.

1. У разі необхідності перекрийте всю запірну арматуру на стороні всмоктування.
2. Відкрийте точки водорозбору, щоб скинути тиск на напірній стороні. Після цього закрийте точки водорозбору, щоб не спорожнити підключені трубопроводи через насос.
3. Відгвинтіть кришку ⑭ зворотного клапана відповідним інструментом.
4. Зніміть зворотний клапан ⑮ й промийте його під проточною водою.
5. Встановіть зворотний клапан ⑮ на місце у зворотній послідовності.
6. Запустіть насос (див. 3. ОБСЛУГОВУВАННЯ).

5. ЗБЕРІГАННЯ

Виведення з експлуатації [зобр. S1]:

Виріб повинен зберігатися в недоступному для дітей місці.

1. Переведіть вимикач увімк./вимк. ⑪ у положення **0**.
2. Від'єднайте насос від мережі.
3. Відкрийте споживач на напірній стороні.
4. Від'єднайте шланги, підключені на напірній стороні й стороні всмоктування.
5. Відгвинтіть зливну пробку ①.
6. Поверніть насос на сторону всмоктування й напірну сторону й тримайте, поки з обох боків не витече вся вода.
7. Зберігайте насос в сухому, закритому й захищеному від морозу місці.

Утилізація:

(відповідно до Директиви 2012/19/ЄС)

Виріб не можна утилізувати зі звичайними побутовими відходами. Він повинен бути утилізований відповідно до місцевих чинних стандартів з охорони навколишнього середовища.

ВАЖЛИВО!

→ Утилізуйте виріб у або за допомогою місцевого спеціалізованого збірного пункту з утилізації.

6. УСУНЕННЯ НЕСПРАВНОСТЕЙ

НЕБЕЗПЕКА! Ураження струмом!

Небезпека отримання травми через ураження електричним струмом.

→ **Від'єднайте виріб від мережі перед усуненням несправностей виробу.**

Усунення несправностей за допомогою системи діагностики несправностей [зобр. T1]:

Насос обладнано системою діагностики несправностей, яка відображає різні несправності за допомогою світлодіодних індикаторів помилки ⓔ.

1. **Від'єднайте насос від мережі.**
2. Застосуйте відповідні способи усунення несправностей з таблиці, наведеною нижче.
3. Знову запустіть насос.
   Індикатор несправностей очищено, й насос знову готовий до експлуатації.

Проблема	Можлива причина	Спосіб усунення
Світлодіодний індикатор помилки блимає 1 раз (з інтервалом 2 секунди)	***Під час введення в експлуатацію насос не подає воду протягом 30 секунд.***	
Насос не всмоктує	Насос недостатньо заповнений рідиною, що перекачується.	→ Заповніть насос і переконайтесь у тому, що під час всмоктування вода не витікала зі напірної сторони (див. 3. ОБСЛУГОВУВАННЯ).
	Повітря не виходить на напірній стороні, тому що виходи на напірній стороні закриті.	→ Відкрийте виходи на напірній стороні (див. 3. ОБСЛУГОВУВАННЯ).
Насос не запускається	Корпус насоса нагрівся, й спрацював термозахисний вимикач.	1. Відкрийте запірну арматуру в напірному трубопроводі (скиньте тиск). 2. Забезпечте достатню вентиляцію і дайте насосу охолонути протягом прибл. 20 хвилин.
	Крильчатка заблокована.	1. Відгвинтіть крильчатку (див. "Відгвинчування крильчатки"). 2. Дайте насосу охолонути протягом прибл. 20 хвилин.
Лише для арт. 1758: збій сигналу датчика витрати	Датчик витрати забруднений.	→ Очистіть датчик витрати (див. розділ "Очищення датчика витрати").
Світлодіодний індикатор помилки блимає 2 раз (з інтервалом 2 секунди)	***Під час введення в експлуатацію насос не подає воду протягом 6 хвилин.***	
Насос не всмоктує	Несправність на стороні всмоктування.	→ Опустіть кінець шланга у воду. → Усуньте порушення герметичності на стороні всмоктування, за наявності. → Очистіть зворотний клапан всмоктувального трубопроводу й перевірте напрямок монтажу. → Очистіть всмоктувальний фільтр на кінці всмоктувального шланга. → Очистіть ущільнення кришки фільтра й затягніть кришку до упору (див. 4. ДОГЛЯД). → Очистіть фільтр в насосі.
	Всмоктувальний шланг деформований або викривлений.	→ Використовуйте новий всмоктувальний шланг.
Насос не запускається	Спрацював термозахисний вимикач (перегрівання двигуна).	→ Дайте насосу охолонути протягом прибл. 20 хвилин.

UK

Проблема	Можлива причина	Спосіб усунення
Світлодіодний індикатор помилки блимає 3 раз (з інтервалом 2 секунди)	***Під час поточної експлуатації насос не подає воду протягом 30 секунд.***	
Перервано водопостачання на стороні всмоктування	Несправність на стороні всмоктування.	→ Опустіть кінець шланга у воду. → Усуньте порушення герметичності на стороні всмоктування, за наявності. → Очистіть зворотний клапан всмоктувального трубопроводу й перевірте напрямок монтажу. → Очистіть всмоктувальний фільтр на кінці всмоктувального шланга. → Очистіть ущільнення кришки фільтра й затягніть кришку до упору (див. 4. ДОГЛЯД). → Очистіть фільтр в насосі.
	Всмоктувальний шланг деформований або викривлений.	→ Використовуйте новий всмоктувальний шланг.
Насос не запускається	Спрацював термозахисний вимикач (перегрівання двигуна).	→ Дайте насосу охолонути протягом прибл. 20 хвилин.
Лише для арт. 1758: збій сигналу датчика витрати	Датчик витрати забруднений.	→ Очистіть датчик витрати (див. розділ “Очищення датчика витрати”).
Світлодіодний індикатор помилки блимає 4 раз (з інтервалом 2 секунди)	***Під час поточної експлуатації насос вимикається через 60 хвилин.***	
Активовано сигнал появи крапель	Порушення герметичності на напірній стороні (наприклад, крапає кран).	→ Усуньте порушення герметичності на напірній стороні, за наявності.
	Перевищено максимальну тривалість для сигналу появи крапель (програма для малої кількості води 60 хв.).	→ При використанні програми для малої кількості води скоротіть тривалість поливу або перервіть роботу на 5 хвилин. → Збільшіть витрату води.
	Зворотний клапан заблокований.	→ Очистіть зворотний клапан (див. “Очищення зворотного клапана”).
Лише для арт. 1758: збій сигналу датчика витрати	Датчик витрати забруднений.	→ Очистіть датчик витрати (див. розділ “Очищення датчика витрати”).
Світлодіодний індикатор несправності вимкнено	***Насос не запускається або раптово зупиняється під час експлуатації.***	
	Штепсельна вилка не підключенав.	→ Вставте штепсельну вилку.
	Перерва електропостачання.	→ Перевірте запобіжник і кабелі.
	Спрацював пристрій захисного відключення (струм витоку).	→ Відключіть насос від мережі електроживлення і зверніться до сервісного центру GARDENA.
	Електрична несправність.	→ Відключіть насос від мережі електроживлення і зверніться до сервісного центру GARDENA.

Відгвинчування крильчатки [зобр. T2]:

Якщо крильчатку заблоковано забрудненням, **світлодіодний індикатор помилки блимає 1 раз (з інтервалом 2 секунди)**.

1. Поверніть вал двигуна ⑯ викруткою.
   Таким чином ви відкрутите заблоковану крильчатку.
2. Запустіть насос (див. 3. ОБСЛУГОВУВАННЯ).

Лише для арт. 1758: Очищення датчика витрати [зобр. T3]:

Якщо датчик витрати заблоковано забрудненням, **світлодіодний індикатор помилки блимає (з інтервалом 2 секунди)**.

1. Відгвинтіть обидва гвинти ⑰.
2. Зніміть захисний кожух ⑱.
3. Відгвинтіть гвинт ⑲ й зніміть затискач ⑳.
4. Відкрутіть захисну кришку ㉑, повернувши її проти годинникової стрілки (наприклад, за допомогою викрутки).
5. Зніміть крильчатку ㉒ й очистіть її.
6. Очистіть корпус датчика витрати.
7. Встановіть крильчатку ㉒ на місце у зворотній послідовності.
8. Спочатку встановіть захисний кожух ⑱ згори, а потім затягніть обидва гвинти ⑰ знизу.
9. Запустіть насос (див. 3. ОБСЛУГОВУВАННЯ).

ВКАЗІВКА: в разі інших несправностей зверніться, будь ласка, до сервісного центру GARDENA. Ремонтні роботи повинні виконуватися тільки сервісними центрами GARDENA, а також спеціалізованими фірмами, які сертифіковані компанією GARDENA.

7. ТЕХНІЧНІ ХАРАКТЕРИСТИКИ

Автоматична станція побутового й садового водопостачання	Одиниця вимірювання	Значення (арт. 1757)	Значення (арт. 1758)
Мережева напруга	В (змін. струм)	230	230
Частота мережі	Гц	50	50
Номінальна потужність/ Споживана потужність у режимі очікування	вт	800 / 1,5	1100 / 1,5
З'єднувальний кабель	м	1,5 (H07RN-F)	1,5 (H07RN-F)
Макс. перепускна спроможність	л/ч.	3500	4000
Макс. тиск	бар	4,0	4,5
Макс. висота відкачування рідини	м	40	45
Макс. висота всмоктування	м	7	8
Тиск при включенні	бар	1,9 ± 0,2	1,9 ± 0,2
Допустимий внутрішній тиск (напірна сторона)	бар	6	6
Вага	кг	8,1	12,5
Рівень звукової потужності L_{WA} [1]: виміряний/гарантований Похибка k_{WA} [1]	дБ (A)	77 / 81 4	82 / 83 1

Метод вимірювань згідно з: [1] RL 2000/14/EC

8. КОМПЛЕКТУЮЧІ

Всмоктуючи шланги GARDENA	Неламкі і вакуумщільні, можна придбати на вибір як товар, що продається на метри, діаметром 19 мм (3/4")-, 25 мм (1")- або 32 мм (5/4") без з'єднувальної арматури, або як товар фіксованої мірної довжини в комплекті із з'єднувальною арматурою, всмоктувальний фільтр і захист від зворотного потоку.	
З'єднувальні деталі GARDENA	Для вакуумщільного приєднання відсмоктувальної труби, що продається на метри.	**арт. 1723/1724**
Приймальний фільтр із зворотнім остановом GARDENA	Для оснащення всмоктуючих шлангів, які поставляються в погонних метрах.	**арт. 1726/1727**
GARDENA Всмоктуючий шланг забивного колодязю	Для стійкого до вакууму з'єднання насосу до забивного колодязю або жорсткими трубами. Довжина 0,5 м. Із двосторонньою 33,3 мм, (G 1) внутрішньою різьбою.	**арт. 1729**
Фільтр насосу для попередньої очистки GARDENA	Особливо пропонується для перекачування води, яка містить пісок.	**арт. 1730/1731**
З'єднувальний комплект GARDENA	З'єднувальний комплект для напірних шлангів 1/2".	**арт. 1750**
З'єднувальний комплект GARDENA	З'єднувальний комплект для напірних шлангів 3/4".	**арт. 1752**

9. СЕРВІСНЕ ОБСЛУГОВУВАННЯ/ ГАРАНТІЯ

Сервіс:

Для зв'язку дивіться, будь ласка, адресу на звороті.

Гарантійний лист:

У випадку виконання гарантійних вимог із вас не стягуватиметься плата за надані послуги.

GARDENA Manufacturing GmbH надає для всіх GARDENA оригінальних нових виробів гарантію терміном на 2 роки з моменту, коли

UK

вони були вперше придбані у дилера, якщо вироби були використані виключно у приватних цілях. На вироби, придбані на вторинному ринку, ця гарантія виробника не поширюється. Надана гарантія поширюється на всі істотні недоліки виробу, які на підставі доказів пояснюються дефектами матеріалу або виробничим браком. Ця гарантія передбачає безкоштовну заміну несправного виробу на справний, або ж ремонт несправного виробу, надісланого нам користувачем. Ми зберігаємо за собою право вибору одного з цих варіантів. Ця послуга надається за таких умов:

- Виріб використовувався за призначенням і згідно з рекомендаціями, наведеними в інструкціях із експлуатації.
- Ані покупець, ані треті особи не намагалися відкрити або відремонтувати виріб.
- В процесі експлуатації були використані тільки оригінальні GARDENA запасні та швидкозношувані частини.
- Пред'явити копію чека.

Гарантія не поширюється на звичайний знос деталей і компонентів (наприклад, на ріжучих пристроях, деталях кріплення ріжучих пристроїв, турбінах, джерелах світла, клиновидних і зубчастих ременях, крильчатці, повітряних фільтрах, свічках запалення), візуальні зміни, а також швидкозношувані частини і витратні матеріалі.

Ця гарантія виробника, відповідно вище вказаних умов, обмежується постачанням з метою заміни і ремонтом. Інші претензії до нас як виробника, такі як відшкодування збитку, не обґрунтовуються гарантією виробника. Звичайно, ця гарантія виробника, **не** стосується існуючих, встановлених законом і договірних гарантійних зобов'язань дилера/продавця.

Гарантія виробника підлягає правовим положенням ФРН.

У гарантійному випадку надішліть, будь ласка, несправний виріб разом із копією чеку про покупку і описом несправності, сплативши вартість пересилки, на адресу GARDENA сервісного центру.

Швидкозношувані деталі:

Крильчатка, фільтр і форсунка є швидкозношуваними деталями, й гарантія на них не розповсюджується.

UK

Pumpen-Kennlinien
Performance characteristics
Courbes de performance
Prestatiegrafiek
Kapacitetskurva
Ydelses karakteristika
Pumpun ominaiskäyrä
Pumpekarakteristikk
Curva di rendimento
Curva característica de la bomba
Características de performance
Charakterystyka pompy
Szivattyú-jelleggörbe
Charakteristika čerpadla
Charakteristiky čerpadla
Χαρακτηριστικό διάγραμμα
Кривая производительности насоса
Karakteristika črpalka
Obilježja pumpe
Karakteristika pumpe
Крива характеристики насоса
Caracteristică pompă
Pompa karakter eğrisi
Помпена характеристика
Fuqia e pompës
Pumba karakteristik
Siurblio charakteristinė kreivė
Sūkņa raksturlīkne

Classic 3500/4E

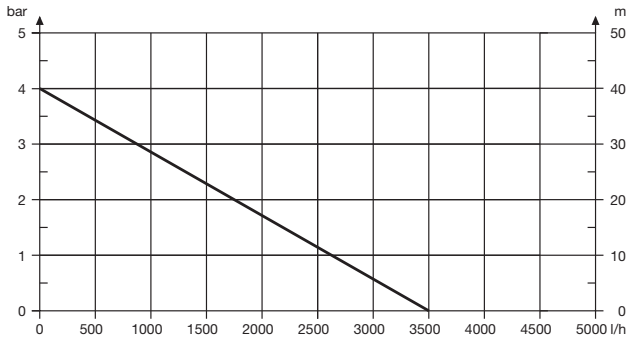

Comfort 4000/5E

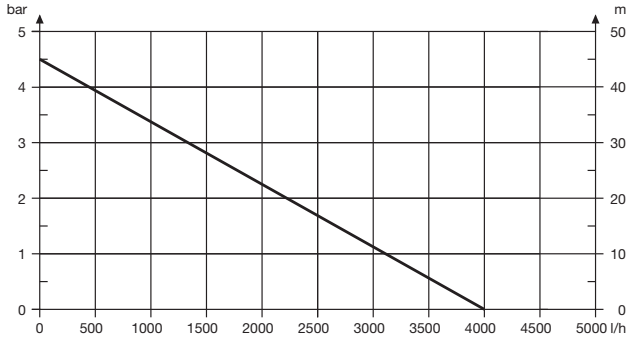

DE EU-Konformitätserklärung
Der Unterzeichnende bestätigt als Bevollmächtigte des Herstellers, der GARDENA Germany AB, PO Box 7454, S-103 92, Stockholm, Schweden, dass das (die) nachfolgend bezeichnete(n) Gerät(e) in der von uns in Verkehr gebrachten Ausführung die Anforderungen der harmonisierten EU-Richtlinien, EU-Sicherheitsstandards und produktspezifischen Standards erfüllt/erfüllen. Bei einer nicht mit uns abgestimmten Änderung des (der) Geräte(s) verliert diese Erklärung ihre Gültigkeit.

EN EC Declaration of Conformity
The undersigned hereby certifies as the authorized representative of the manufacturer, GARDENA Germany AB, PO Box 7454, S-103 92, Stockholm, Sweden, that, when leaving our factory, the unit(s) indicated below is/are in accordance with the harmonised EU guidelines, EU standards of safety and product specific standards. This certificate becomes void if the unit(s) is/are modified without our approval.

FR Déclaration de conformité CE
Le soussigné déclare, en tant que mandataire du fabricant, la GARDENA Germany AB, PO Box 7454, S-103 92, Stockholm, Suède, qu'à la sortie de ses usines le matériel neuf désigné ci-dessous était conforme aux prescriptions des directives européennes énoncées ci-après et conforme aux règles de sécurité et autres règles qui lui sont applicables dans le cadre de l'Union européenne. Toute modification portée sur ce(s) produit(s) sans l'accord express de notre part supprime la validité de ce certificat.

NL EU-conformiteitsverklaring
De ondergetekende bevestigt als gevolmachtigde van de fabrikant, GARDENA Germany AB, PO Box 7454, S-103 92, Stockholm, Zweden, dat het/de onderstaand vermelde apparaat/apparaten in de door ons in de handel gebrachte uitvoering voldoet/voldoen aan de eisen van de geharmoniseerde EU-richtlijnen, EU-veiligheidsnormen en productspecifieke normen. Bij een niet met ons afgestemde verandering van het apparaat/de apparaten verliest deze verklaring haar geldigheid.

SV EU-försäkran om överensstämmelse
Undertecknad intygar som befullmäktigad företrädare för tillverkaren, GARDENA Germany AB, PO Box 7454, S-103 92, Stockholm, Sverige, att nedan angiven apparat/nedan angivna apparater i det utförande vi har släppt på marknaden, uppfyller fordringarna i de harmoniserade EU-direktiven, EU-säkerhetsstandarderna och de produktspecifika standarderna. Denna försäkran upphör att gälla vid en ändring av apparaten/apparaterna som inte har stämts av med oss.

DA EU-overensstemmelseserklæring
Underskriveren bekræfter som fuldmægtig for producenten, GARDENA Germany AB, PO Box 7454, S-103 92, Stockholm, Sverige, at det (de) efterfølgende betegnede apparat(er) i den af os markedsførte udførelse opfylder kravene i de harmoniserede EU-direktiver, EU-sikkerhedsstandarder og produktspecifikke standarder. Foretages en ændring af apparatet/apparaterne, der ikke er aftalt med os, mister denne erklæring sin gyldighed.

FI EU-vaatimustenmukaisuusvakuutus
Allekirjoittanut vahvistaa valmistajan, GARDENA Germany AB, PO Box 7454, S-103 92, Tukholma, Ruotsi, valtuuttamana henkilönä, että seuraava laite täyttää/seuraavat laitteet täyttävät meidän toimittamassa mallissa yhdenmukaistettujen EU-direktiivien, EU-turvallisuusmääräysten ja tuotekohtaisten standardien vaatimukset. Laitteen/laitteiden muutoksissa, joista ei ole sovittu meidän kanssamme, menettää tämä selvitys voimassaolonsa.

IT Dichiarazione di conformità UE
Il sottoscritto, in quanto soggetto autorizzato dal produttore, GARDENA Germany AB, PO Box 7454, S-103 92, Stoccolma, Svezia, dichiara che l'apparecchio/gli apparecchi di seguito denominato/i, nella versione da noi immessa in commercio, soddisfa/no i requisiti delle direttive UE armonizzate, degli standard di sicurezza europei e degli standard specifici per il prodotto. La presente dichiarazione perde di validità in caso di modifica dell'apparecchio/degli apparecchi non concordata con noi.

ES Declaración de conformidad de la UE
El firmante confirma, en calidad de apoderado del fabricante GARDENA Germany AB, PO Box 7454, S-103 92 Estocolmo (Suecia), que el/los aparato(s) mencionado(s) a continuación cumple(n), en la versión lanzada al mercado por nuestra empresa, los requisitos de las directivas de la UE armonizadas, los estándares de seguridad de la UE y los estándares específicos del producto. La presente declaración perderá su validez si se modifica(n) el/los aparato(s) sin previa aprobación por nuestra parte.

PT Declaração CE de Conformidade
O abaixo-assinado, na qualidade de representante do fabricante, GARDENA Germany AB, PO Box 7454, S-103 92, Stockholm, Schweden, confirma que o(s) aparelho(s) a seguir designado(s) no modelo lançado por nós no mercado cumpre/cumprem os requisitos das diretivas UE harmonizadas, as normas de segurança UE e as normas específicas para estes produtos. Esta declaração perde a sua validade se forem realizadas alterações no(s) aparelho(s) sem o nosso consentimento.

PL Deklaracja zgodności UE
Niżej podpisany potwierdza jako upoważniony przedstawiciel producenta, spółki GARDENA Germany AB, PO Box 7454, S-103 92, Sztokholm, Szwecja, że określone poniżej urządzenie/-nia w wersji wprowadzonej przez nas do obrotu spełnia/-niają wymogi zharmonizowanych dyrektyw UE, norm bezpieczeństwa UE oraz norm dotyczących konkretnych produktów. Niniejsza deklaracja traci ważność w przypadku wprowadzania nieuzgodnionych z nami zmian urządzenia/ń.

HU EU megfelelőségi nyilatkozat
Az alulírott, a GARDENA Germany AB, Pf. 7454, S-103 92, Stockholm, Svédország megbízotti minőségében megerősíti, hogy az általunk alábbi kivitelben forgalomba hozott, lent nevezett eszköz(ök) megfelel(nek) az uniós irányelvekkel összhangba hozott nemzeti előírások követelményeinek, az EU biztonsági szabványainak és a konkrét termékre vonatkozó szabványoknak. Az eszköz(ök)nek velünk nem egyeztetett módosítása esetén ez a nyilatkozat érvényét veszti.

CS EU prohlášení o shodě
Podepsaná osoba zplnomocněná výrobcem GARDENA Germany AB, PO Box 7454, S-103 92, Stockholm, Švédsko potvrzuje, že v následujícím uvedený(-é) přístroj(-e) v provedení námi uvedeném na trh splňuje/splňují požadavky směrnic EU, bezpečnostních norem EU a norem specifických pro výrobek. V případě změny přístroje(-ů), která s námi nebyla dohodnuta, ztrácí toto prohlášení svou platnost.

SK EÚ vyhlásenie o zhode
Dolu podpísaný potvrdzuje, ako splnomocnený zástupca výrobcu, GARDENA Germany AB, PO Box 7454, S-103 92, Štokholm, Švédsko, že ďalej označené zariadenie/a vo vyhotovení uvedenom na trh spĺňa/jú požiadavky harmonizovaných smerníc EÚ, bezpečnostných štandardov EÚ a predpisov, špecifických pre dané výrobky. Pri zmene zariadenia/zariadení, ktorá nebola odsúhlasená našou spoločnosťou, stráca toto vyhlásenie platnosť.

EL Δήλωση συμμόρφωσης ΕΕ
Ο υπογεγραμμένος βεβαιώνει ως πληρεξούσιος του κατασκευαστή, της εταιρείας GARDENA Germany AB, Τ.Θ. 7454, S-103 92, Στοκχόλμη, Σουηδία, ότι η (οι) παρακάτω αναφερόμενη(ες) συσκευή(ές) στην έκδοση που τίθεται από εμάς σε κυκλοφορία πληροί/πληρούν τις απαιτήσεις των εναρμονισμένων οδηγιών της ΕΕ, προτύπων ασφαλείας της ΕΕ και των ειδικών για το προϊόν προτύπων. Σε περίπτωση τροποποίησης της (των) συσκευής(ών) χωρίς προηγούμενη συνεννόηση με την εταιρεία μας παύει να ισχύει η δήλωση.

SL Izjava EU o skladnosti
Spodaj podpisani kot pooblaščenec proizvajalca GARDENA Germany AB, PO Box 7454, S-103 92, Stockholm, Švedska, potrjuje, da v nadaljevanju označene naprave v izvedbi, v kakršni smo jih dali v promet, izpolnjujejo zahteve usklajenih direktiv EU, varnostnega standarda EU in standardov, ki veljajo za posamezne izdelke. V primeru spremembe naprave, ki ni usklajena z nami, ta izjava neha veljati.

HR EU izjava o sukladnosti
Dolje potpisani kao opunomoćenik proizvođača, tvrtke GARDENA Germany AB, PO Box 7454, S-103 92, Stockholm, Švedska, potvrđujemo da niže navedeni uređaj(i) odgovarajuće izvedbe koji/koje smo iznijeli na tržište ispunjavaju kriterije usklađenih direktiva EU i sigurnosnih standarda EU kao i standarda koji se tiču proizvoda. Ova izjava gubi valjanost u slučaju izmjena uređaja koje nisu prethodno ugovorene s nama.

RO Declarație de conformitate UE
Semnatarul, în calitatea sa de împuternicit al producătorului GARDENA Germany AB, PO Box 7454, S-103 92, Stockholm, Suedia, confirmă că aparatul (aparatele) descrise în cele ce urmează, în execuția pusă de noi pe piață îndeplinește (îndeplinesc) cerințele directivelor armonizate UE, ale standardelor de siguranță UE și ale standardelor specifice produsului. În cazul modificării fără aprobarea noastră prealabilă a aparatului (aparatelor), această declarație își pierde valabilitatea.

BG ЕС-Декларация за съответствие
Долуподписаният удостоверява като пълномощник на производителя GARDENA Germany AB, PO Box 7454, S-103 92, Стокхолм, Швеция, че по-долу описаният(ите) уред(и) във варианта на изпълнение пуснат от нас на пазара изпълнява/изпълняват изискванията на хармонизираните ЕС-директиви, ЕС-норми за безопасност и специфичните норми за продукцията. В случай на промяна на уреда(ите), която не е съгласувана с нас, тази декларация губи своята валидност.

ET EL-i vastavusdeklaratsioon
Allakirjutanu kinnitab tootja, GARDENA Germany AB, PO Box 7454, S-103 92, Stockholm, Rootsi, poolt volitatud isikuna, et järgnevalt nimetatud seade (seadmed) täidab (täidavad) meie poolt turule toodud versiooni kujul harmoneeritud EL-i direktiivide, EL-i ohutusstandardite ja tootepõhiste standardite nõuded. Seadmel (seadmetel) meiega kooskõlastamata muudatuse tegemise korral kaotab käesolev deklaratsioon oma kehtivuse.

LT ES atitikties deklaracija
Pasirašantysis, kaip gamintojo, GARDENA Germany AB, PO Box 7454, S-103 92, Stokholmas, Švedija, įgaliotasis atstovas patvirtina, kad žemiau nurodyto(-ų) prietaiso(-ų) modeliai, kurie buvo pagaminti mūsų gamyklose, atitinka darniąsias ES direktyvas, ES saugumo standartus ir specifinius gaminio standartus. Atlikus bet kokį prietaiso(-ų) pakeitimą, kuris nėra suderintas su mumis, ši deklaracija praranda galiojimą.

LV ES atbilstības deklarācija
Zemā parakstījusies persona kā ražotāja, uzņēmuma GARDENA Germany AB, PO Box 7454, S-103 92, Stokholma, Zviedrija, pilnvarotais pārstāvis apstiprina, ka tālāk norādītā(-s) ierīce(-s) izpildījumā, kādā mēs to (tās) esam laiduši tirgū, atbilst saskaņotajām ES direktīvām, ES drošības standartiem un konkrētajam produktam noteiktajiem standartiem. Ierīcē(-s) veicot ar mums nesaskaņotas izmaiņas, šī deklarācija zaudē savu spēku.

Produktbezeichnung:	**Haus- & Gartenautomat**
Description of the product:	**Automatic Home & Garden Pump**
Désignation du produit :	**Automate pour la maison et le jardin**
Beschrijving van het product:	**Elektronische hydrofoorpomp**
Beskrivning av produkten:	**Pumpautomat för hem och trädgård**
Beskrivelse af produktet:	**Hus- & haveautomat**
Tuotteen kuvaus:	**Paine- ja puutarhapumppu**
Descrizione del prodotto:	**Pompa automatica per uso domestico e giardino**
Descripción del producto:	**Estación de bombeo para casa y jardín**
Descrição do produto:	**Bomba de pressão para casa e jardim**
Opis produktu:	**Hydrofor elektroniczny**
A termék leírása:	**Háztartási- és kerti automata szivattyú**
Popis výrobku:	**Domácí a zahradní automat**
Popis produktu:	**Domáci a záhradný automat**
Περιγραφή του προϊόντος:	**Πιεστική αντλία νερού οικιακής χρήσης & κήπου**
Opis izdelka:	**Hišni in vrtni avtomat**
Opis proizvoda:	**Kućni & vrtni automat**
Descrierea produsului:	**Pompa automată pentru casă & grădină**
Описание на продукта:	**Автоматична помпа за дома и градината**
Toote kirjeldus:	**Automaatne majapidamis- ja aiapump**
Gaminio aprašas:	**Buitinis ir sodo siurblys**
Izstrādājuma apraksts:	**Ūdens apgādes automāts mājai un dārzam**

Produkttyp:	Terméktípus:	Artikelnummer:	Cikkszámok:
Product type:	Druh výrobku:	Article number:	Objednací číslo:
Type de produit :	Typ produktu:	Référence :	Objednávacie číslo:
Producttype:	Τύπος προϊόντος:	Artikelnummer:	Κωδικός είδους:
Produkttyp:	Vrsta izdelka:	Artikelnummer:	Številka izdelka:
Produkttype:	Vrsta proizvoda:	Artikelnummer:	Kataloški broj:
Tuotetyyppi:	Tip produs:	Tuotenumero:	Cod articol:
Tipo adi prodotto:	Тип продукт:	Codice articolo:	Артикул номер:
Tipo de producto:	Tootetüüp:	Referencia:	Artiklinumber:
Tipo de produto:	Gaminio tipas:	Número de referência:	Dalies numeris:
Typ produktu:	Produkta veids:	Numer katalogowy:	Artikula numurs:
Classic 3500/4E		**1757**	
Comfort 4000/5E		**1758**	

EU-Richtlinien:	EB direktyvos:	Hinterlegte Dokumentation: GARDENA Technische Dokumentation, M. Kugler 89079 Ulm	Konformitätsbewertungsverfahren: Nach 2000/14/EG Art. 14 Anhang V
EC-Directives:	EK direktīvas:		
Directives CE :			
EG-richtlijnen:			
EU-direktiv:			
EF-direktiver:			
EY-direktiivit:			
Direttive UE:			
Directiva CE:		Deposited Documentation: GARDENA Technical Documentation, M. Kugler 89079 Ulm	Conformity Assessment Procedure: according to 2000/14/EC Art.14 Annex V
Direktiva CE:			
Dyrektywy WE:			
EK-irányelvek:			
Předpisy ES:			
Smernice EÚ:			
Οδηγίες ΕΚ:	**2014/35/EG**		
Direktive EU:	**2014/30/EG**		
EC direktive:	**2000/14/EG**	Documentation déposée: Documentation technique GARDENA, M. Kugler 89079 Ulm	Procédure d'évaluation de la conformité : Selon 2000/14/CE art. 14 Annexe V
Directive CE:	**2011/65/EG**		
Директиви на ЕО:			
EU direktiivid:			

Harmonisierte EN-Normen / Harmonised EN:

EN ISO 12100	**EN 60335-1**	**EN 60335-2-41**
Schall-Leistungspegel: gemessen/garantiert	Επίπεδο θορύβου: μετρημένο/εγγυημένο	
Noise level: measured/guaranteed	Raven zvočne moči: izmerjena/zagotovljena	
Niveau sonore : mesuré/garanti	Razina buke: mjerena/zajamčena	
Geluidsniveau: gemeten/gegarandeerd	Nivel de zgomot: măsurat/garantat	
Ljudnivå: uppmätt/garanterad	Ниво на шум: измерено/гарантирано	
Støjniveau: målt/garanteret	Müratase: mõõdetud/garanteeritud	
Äänitaso: mitattu/taattu	Triukšmo lygis: išmatuotas/garantuojamas	
Livello acustico: misurato/garantito	Trokšņa līmenis : mērītais/garantētais	
Nivel de ruido: medido/garantizado		
Nível de ruído: medido/garantido		
Poziom hałasu: zmierzony/gwarantowany		
Zajszint: mért/garantált	**Art. 1757:**	**77 dB(A) / 81 dB(A)**
Hladina hluku: naměřená/zaručená	**Art. 1758:**	**82 dB(A) / 83 dB(A)**
Hladiny hluku: namerané/zaručené		

Anbringungsjahr der CE-Kennzeichnung:	Rok umístění značky CE:
Year of CE marking:	Rok udelenia značky CE:
Année d'apposition du marquage CE :	Έτος σήματος CE:
Installatiejaar van de CE-aanduiding:	Leto namestitve CE-oznake:
Märkningsår:	Godina dobivanja CE oznake:
CE-Mærkningsår:	Anul de marcare CE:
CE-merkin kiinnitysvuosi:	Година на поставяне на CE-маркировка:
Anno di applicazione della certificazione CE:	CE-märgistuse paigaldamise aasta:
Colocación del distintivo CE:	Metai, kada pažymėta CE-ženklu:
Ano de marcação pela CE:	CE-marķējuma uzlikšanas gads:
Rok nadania oznakowania CE:	
CE-jelzés elhelyezésének éve:	**2014**

Ulm, den 30.10.2019	Der Bevollmächtigte
Ulm, 30.10.2019	Authorised representative
Fait à Ulm, le 30.10.2019	Le mandataire
Ulm, 30-10-2019	De gevolmachtigde
Ulm, 2019.10.30.	Auktoriserad representant
Ulm, 30.10.2019	Autoriseret repræsentant
Ulmissa, 30.10.2019	Valtuutettu edustaja
Ulm, 30.10.2019	Persona delegata
Ulm, 30.10.2019	La persona autorizada
Ulm, 30.10.2019	O representante
Ulm, dnia 30.10.2019	Pełnomocnik
Ulm, 30.10.2019	Meghatalmazott
Ulm, 30.10.2019	Zplnomocněnec
Ulm, dňa 30.10.2019	Splnomocnený
Ulm, 30.10.2019	Ο εξουσιοδοτημένος
Ulm, 30.10.2019	Pooblaščenec
Ulm, dana 30.10.2019	Ovlaštena osoba
Ulm, 30.10.2019	Conducerea tehnică
Улм, 30.10.2019	Упълномощен
Ulm, 30.10.2019	Volitatud esindaja
Ulm, 30.10.2019	Įgaliotasis atstovas
Ulm, 30.10.2019	Pilnvarotā persona
Ulme, 30.10.2019	

Reinhard Pompe
Vice President

Deutschland / Germany
GARDENA
Manufacturing GmbH
Central Service
Hans-Lorenser-Straße 40
D-89079 Ulm
Produktfragen:
(+49) 731 490 - 123
Reparaturen:
(+49) 731 490 - 290
service@gardena.com

Albania
COBALT Sh.p.k.
Rr. Siri Kodra
1000 Tirana

Argentina
Husqvarna Argentina S.A.
Av.del Libertador 5954 –
Piso 11 – Torre B
(C1428ARP) Buenos Aires
Phone: (+54) 11 5194 5000
info.gardena@
ar.husqvarna.com

Armenia
Garden Land Ltd.
61 Tigran Mets
0005 Yerevan

Australia
Husqvarna Australia Pty. Ltd.
Locked Bag 5
Central Coast BC
NSW 2252
Phone: (+61) (0) 2 4352 7400
customer.service@
husqvarna.com.au

Austria / Österreich
Husqvarna Austria GmbH
Industriezeile 36
4010 Linz
Tel.: (+43) 732 77 01 01 - 485
service.gardena@
husqvarnagroup.com

Azerbaijan
Firm Progress
a. Aliyev Str. 26A
1052 Baku

Belgium
Husqvarna België nv / sa
Gardena Division
Rue Egide Van Ophem 111
1180 Uccle / Ukkel
Tel.: (+32) 2 720 92 12
info@gardena.be

Bosnia / Herzegovina
SILK TRADE d.o.o.
Industrijska zona Bukva bb
74260 Tešanj

Brazil
Husqvarna do Brasil Ltda
Av. Francisco Matarazzo,
1400 – 19º andar
São Paulo – SP
CEP: 05001-903
Tel: 0800-112252
marketing.br.husqvarna@
husqvarna.com.br

Bulgaria
AGROLAND България АД
бул. 8 Декември, №13
Офис 5
1700 Студентски град
София
Тел.: (+359) 24 66 69 10
info@agroland.eu

Canada / USA
GARDENA Canada Ltd.
100 Summerlea Road
Brampton, Ontario L6T 4X3
Phone: (+1) 905 792 93 30
info@gardenacanada.com

Chile
Maquinarias Agroforestales
Ltda. (Maga Ltda.)
Santiago, Chile
Avda. Chesterton
8355 comuna Las Condes
Phone: (+56) 2 202 4417
Dalton@maga.cl
Zipcode: 7560330

China
Husqvarna (Shanghai)
Management Co., Ltd.
富世华（上海）管理有限公司
3F, Benq Square B,
No207, Song Hong Rd.,
Chang Ning District,
Shanghai, PRC. 200335
上海市长宁区淞虹路207号明
基广场B座3楼，邮编：200335

Colombia
Husqvarna Colombia S.A.
Calle 18 No. 68 D-31, zona
Industrial de Montevideo
Bogotá, Cundinamarca
Tel. 571 2922700 ext. 105
jairo.salazar@
husqvarna.com.co

Costa Rica
Compania Exim
Euroiberoamericana S.A.
Los Colegios, Moravia,
200 metros al Sur del Colegio
Saint Francis – San José
Phone: (+506) 297 68 83
exim_euro@racsa.co.cr

Croatia
Husqvarna Austria GmbH
Industriezeile 36
4010 Linz
Tel.: (+43) 732 77 01 01 - 485
service.gardena@
husqvarnagroup.com

Cyprus
Med Marketing
17 Digeni Akrita Ave
P.O. Box 27017
1641 Nicosia

Czech Republic
Husqvarna Česko s.r.o.
Türkova 2319 / 5b
149 00 Praha 4 – Chodov
Bezplatná infolinka:
800 100 425
servis@cz.husqvarna.com

Denmark
GARDENA DANMARK
Lejrvej 19, st.
3500 Værløse
Tlf.: (+45) 70 26 47 70
husqvarna@husqvarna.dk
www.gardena.com / dk

Dominican Republic
BOSQUESA, S.R.L
Carretera Santiago Licey
Km. 5 ½
Esquina Copal II.
Santiago
Dominican Republic
Phone: (+809) 736-0333
joserbosquesa@claro.net.do

Ecuador
Husqvarna Ecuador S.A.
Arupos E1-181 y 10 de
Agosto Quito, Pichincha
Tel. (+593) 22800739
francisco.jacome@
husqvarna.com.ec

Estonia
Husqvarna Eesti OÜ
Valdeku 132
EE-11216 Tallinn
info@gardena.ee

Finland
Oy Husqvarna Ab
Gardena Division
Lautatarhankatu 8 B / PL 3
00581 HELSINKI
www.gardena.fi

France
Husqvarna France
9/11 Allée des pierres mayettes
92635 Gennevilliers Cedex
France
http://www.gardena.com/fr
N° AZUR: 0 810 00 78 23
(Prix d'un appel local)

Georgia
Transporter LLC
8/57 Beliashvili street
0159 Tbilisi, Georgia
Phone: (+995) 322 14 71 71

Great Britain
Husqvarna UK Ltd
Preston Road
Aycliffe Industrial Park
Newton Aycliffe
County Durham
DL5 6UP
info.gardena@
husqvarna.co.uk

Greece
Π. ΠΑΠΑΔΟΠΟΥΛΟΣ ΑΕΒΕ
Λεωφ. Αθηνών 92
Αθήνα
Τ.Κ.104 42
Ελλάδα
Τηλ. (+30) 210 51 93 100
info@papadopoulos.com.gr

Hungary
Husqvarna Magyarország Kft.
Ezred u. 1 - 3
1044 Budapest
Telefon: (+36) 1 251-4161
vevoszolgalat.husqvarna@
husqvarna.hu

Iceland
Ó. Johnson & Kaaber
Tunguhalsi 1
110 Reykjavik
ooj@ojk.is

Ireland
Husqvarna UK Ltd
Preston Road
Aycliffe Industrial Park
Newton Aycliffe
County Durham
DL5 6UP
info.gardena@
husqvarna.co.uk

Italy
Husqvarna Italia S.p.A.
Via Santa Vecchia 15
23868 VALMADRERA (LC)
Phone: (+39) 0341.203.111
assistenza.italia@
it.husqvarna.com

Japan
KAKUICHI Co. Ltd.
Sumitomo Realty &
Development Kojimachi
BLDG., 8F
5 - 1 Nibanncyo
Chiyoda-ku
Tokyo 102-0084
Phone: (+81) 33 264 4721
m_ishihara@kaku-ichi.co.jp

Kazakhstan
LAMED Ltd.
155/1, Tazhibayevoi Str.
050060 Almaty
IP Schmidt
Abayavenue 3B
110 005 Kostanay

Korea
Kyung Jin Trading CO.,LTD.
107-4, SunDuk Bld.,
YangJae-dong,
Seocho-gu,
Seoul, (zipcode: 137-891)
Phone: (+82) (0)2 574-6300

Kyrgyzstan
Alye Maki
av. Moladaya Guardir J 3
720014
Bishkek

Latvia
Husqvarna Latvija SIA
Ulbrokas 19A
LV-1021 Rīga
info@gardena.lv

Lithuania
UAB Husqvarna Lietuva
Ateities pl. 77C
LT-52104 Kaunas
info@gardena.lt

Luxembourg
Magasins Jules Neuberg
39, rue Jacques Stas
Luxembourg-Gasperich 2549
Case Postale No. 12
Luxembourg 2010
Phone: (+352) 40 14 01
api@neuberg.lu

Mexico
AFOSA
Av. Lopez Mateos Sur # 5019
Col. La Calma 45070
Zapopan, Jalisco
Mexico
Phone: (+52) 33 3818-3434
icornejo@afosa.com.mx

Moldova
Convel S.R.L.
290A Muncesti Str.
2002 Chisinau

Netherlands
Husqvarna Nederland B.V.
GARDENA Division
Postbus 50131
1305 AC ALMERE
Phone: (+31) 36 521 00 10
info@gardena.nl

Neth. Antilles
Jonka Enterprises N.V.
Sta. Rosa Weg 196
P.O. Box 8200
Curaçao
Phone: (+599) 9 767 66 55
pgm@jonka.com

New Zealand
Husqvarna New Zealand Ltd.
PO Box 76-437
Manukau City 2241
Phone: (+64) (0) 9 9202410
support.nz@husqvarna.co.nz

Norway
Husqvarna Norge AS
Gardena Division
Trøskenveien 36
1708 Sarpsborg
info@gardena.no

Peru
Husqvarna Perú S.A.
Jr. Ramón Cárcamo 710
Lima 1
Tel: (+51) 1 3 320 400 ext. 416
juan.remuzgo@
husqvarna.com

Poland
Husqvarna
Poland Spółka z o.o.
ul. Wysockiego 15 b
03-371 Warszawa
Phone: (+48) 22 330 96 00
gardena@husqvarna.com.pl

Portugal
Husqvarna Portugal, SA
Lagoa - Albarraque
2635 - 595 Rio de Mouro
Tel.: (+351) 21 922 85 30
Fax : (+351) 21 922 85 36
info@gardena.pt

Romania
Madex International Srl
Soseaua Odaii 117 - 123,
RO 013603 Bucureşti, S 1
Phone: (+40) 21 352.76.03
madex@ines.ro

Russia / Россия
ООО „Хускварна"
141400, Московская обл.,
г. Химки,
улица Ленинградская,
владение 39, стр.6
Бизнес Центр
„Химки Бизнес Парк",
помещение ОВ02_04
http://www.gardena.ru

Serbia
Domel d.o.o.
Autoput za Novi Sad bb
11273 Belgrade
Phone: (+381) 1 18 48 88 12
miroslav.jejina@domel.rs

Singapore
Hy-Ray PRIVATE LIMITED
40 Jalan Pemimpin
02-08 Tat Ann Building
Singapore 577185
Phone: (+65) 6253 2277
shiying@hyray.com.sg

Slovak Republic
Husqvarna Česko s.r.o.
Türkova 2319 / 5b
149 00 Praha 4 – Chodov
Bezplatná infolinka:
800 154 044
servis@sk.husqvarna.com

Slovenia
Husqvarna Austria GmbH
Industriezeile 36
4010 Linz
Tel.: (+43) 732 77 01 01 - 485
service.gardena@
husqvarnagroup.com

South Africa
Husqvarna
South Africa (Pty) Ltd
Postnet Suite 250
Private Bag X6,
Cascades, 3202
South Africa
Phone: (+27) 33 846 9700
info@gardena.co.za

Spain
Husqvarna España S.A.
Calle de Rivas nº 10
28052 Madrid
Phone: (+34) 91 708 05 00
atencioncliente@gardena.es

Suriname
Agrofix n.v.
Verlengde Hogestraat # 22
Phone: (+597) 472426
agrofix@sr.net
Pobox : 2006
Paramaribo
Suriname – South America

Sweden
Husqvarna AB
Gardena Division
S-561 82 Huskvarna
gardenaorder@husqvarna.se

Switzerland / Schweiz
Husqvarna Schweiz AG
Consumer Products
Industriestrasse 10
5506 Mägenwil
Phone: (+41) (0) 62 887 37 90
info@gardena.ch

Turkey
Dost Bahçe Dış Ticaret
Mümessillik A.Ş
Yunus Mah. Adil Sok. No:3
Ic Kapi No: 1 Kartal
34873 Istanbul
Phone: (+90) 216 38 93 939
info@dostbahce.com.tr

Ukraine / Україна
ТОВ «Хускварна Україна»
вул. Васильківська, 34,
офіс 204-г
03022, м. Київ
Тел. (+38) 044 498 39 02
info@gardena.ua

Uruguay
FELI SA
Entre Ríos 1083 CP 11800
Montevideo – Uruguay
Tel: (+598) 22 03 18 44
info@felisa.com.uy

Venezuela
Corporación Casa y Jardín C.A.
Av. Caroní, Edif. Trezmen, PB.
Colinas de Bello Monte.
1050 Caracas.
Tlf: (+58) 212 992 33 22
info@casayjardin.net.ve

1757-20.960.08/1019
© GARDENA
Manufacturing GmbH
D-89070 Ulm
http://www.gardena.com