GARDENA®

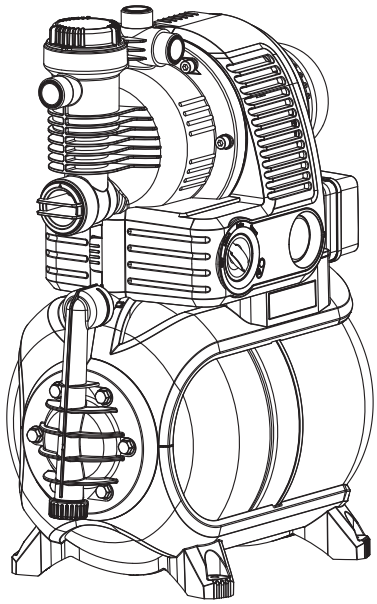

4000/5 eco	Art. 1754
5000/5 eco	Art. 1755
5000/5 eco inox	Art. 1756

DE **Betriebsanleitung**
Hauswasserwerk

EN **Operator's manual**
Pressure Tank Unit

FR **Mode d'emploi**
Groupe de surpression

NL **Gebruiksaanwijzing**
Hydrofoorpomp

SV **Bruksanvisning**
Hydroforpump

DA **Brugsanvisning**
Husvandværk

FI **Käyttöohje**
Painevesiyksikkö

NO **Bruksanvisning**
Trykktank

IT **Istruzioni per l'uso**
Autoclave

ES **Instrucciones de empleo**
Estación de Bombeo con Calderín

PT **Manual de instruções**
Bomba doméstica

PL **Instrukcja obsługi**
Zestaw hydroforowy

HU **Használati utasítás**
Házi vízellátó

CS **Návod k obsluze**
Domácí vodárna

SK **Návod na obsluhu**
Domáca vodáreň

EL **Οδηγίες χρήσης**
Πιεστικό με βαρέλι

RU **Инструкция по эксплуатации**
Станция бытового водоснабжения автоматическая

SL **Navodilo za uporabo**
Hišna vodna črpalka

HR **Upute za uporabu**
Kućni hidroforska pumpa

SR/BS **Uputstvo za rad**
Kućna hidroforska pumpa

UK **Інструкція з експлуатації**
Домова водопровідна станція

RO **Instrucțiuni de utilizare**
Hidrofor cu rezervor

TR **Kullanma Kılavuzu**
Konut Suyu Tertibatı

BG **Инструкция за експлоатация**
Хидрофорна уредба с разширителен съд

SQ **Manual përdorimi**
Impiant uji për shtëpi

ET **Kasutusjuhend**
Hüdrofooriga veeautomaat

LT **Eksploatavimo instrukcija**
Siurblys su slėgio rezervuaru

LV **Lietošanas instrukcija**
Spiedtvertnes ierīce

DE ***Produkthaftung***
Wir weisen ausdrücklich darauf hin, dass wir in Übereinstimmung mit dem Produkthaftungsgesetz nicht für Schäden haften, die durch unsere Produkte entstehen, wenn diese unsachgemäß und nicht durch einen von uns autorisierten Servicepartner repariert wurden oder wenn keine Original GARDENA Teile oder von uns zugelassene Teile verwendet wurden.

EN ***Product liability***
In accordance with the German Product Liability Act, we hereby expressly declare that we accept no liability for damage incurred from our products where said products have not been properly repaired by a GARDENA-approved service partner or where original GARDENA parts or parts authorised by GARDENA were not used.

FR ***Responsabilité***
Conformément à la loi relative à la responsabilité du fait des produits défectueux, nous déclarons expressément par la présente que nous déclinons toute responsabilité pour les dommages résultant de nos produits, si lesdits produits n'ont pas été correctement réparés par un partenaire d'entretien agréé GARDENA ou si des pièces d'origine GARDENA ou des pièces agréées GARDENA n'ont pas été utilisées.

NL ***Productaansprakelijkheid***
Conform de Duitse wet inzake productaansprakelijkheid verklaren wij hierbij uitdrukkelijk dat wij geen aansprakelijkheid aanvaarden voor schade ontstaan uit onze producten waarbij deze producten niet zijn gerepareerd door een GARDENA-erkende servicepartner of waarbij geen originele GARDENA-onderdelen of onderdelen die door GARDENA zijn goedgekeurd zijn gebruikt.

SV ***Produktansvar***
I enlighet med tyska produktansvarslagar förklarar vi härmed uttryckligen att vi inte åtar oss något ansvar för skador som orsakas av våra produkter där produkterna inte har genomgått korrekt reparation från en GARDENA-godkänd servicepartner eller där originaldelar från GARDENA eller delar godkända av GARDENA inte använts.

DA ***Produktansvar***
I overensstemmelse med den tyske produktansvarslov erklærer vi hermed udtrykkeligt, at vi ikke påtager os noget ansvar for skader på vores produkter, hvis de pågældende produkter ikke er blevet repareret korrekt af en GARDENA-godkendt servicepartner, eller hvor der ikke er brugt originale GARDENA-reservedele eller godkendte reservedele fra GARDENA.

FI ***Tuotevastuu***
Saksan tuotevastuulain mukaisesti emme ole vastuussa laitteiden vaurioista, jos korjauksia ei ole tehnyt GARDENAn hyväksymä huoltoliike tai jos niiden syynä on muiden kuin alkuperäisten GARDENA-varaosien tai GARDENAn hyväksymien varaosien käyttö.

IT ***Responsabilità del prodotto***
In conformità con la Legge tedesca sulla responsabilità del prodotto, con la presente dichiariamo espressamente che decliniamo qualsiasi responsabilità per danni causati dai nostri prodotti qualora non siano stati correttamente riparati presso un partner di assistenza approvato GARDENA o laddove non siano stati utilizzati ricambi originali o autorizzati GARDENA.

ES ***Responsabilidad sobre el producto***
De acuerdo con la Ley de responsabilidad sobre productos alemana, por la presente declaramos expresamente que no aceptamos ningún tipo de responsabilidad por los daños ocasionados por nuestros productos si dichos productos no han sido reparados por un socio de mantenimiento aprobado por GARDENA o si no se han utilizado piezas originales GARDENA o piezas autorizadas por GARDENA.

PT ***Responsabilidade pelo produto***
De acordo com a lei alemã de responsabilidade pelo produto, declaramos que não nos responsabilizamos por danos causados pelos nossos produtos, caso os tais produtos não tenham sido devidamente reparados por um parceiro de assistência GARDENA aprovado ou se não tiverem sido utilizadas peças GARDENA originais ou peças autorizadas pela GARDENA.

PL ***Odpowiedzialność za produkt***
Zgodnie z niemiecką ustawą o odpowiedzialności za produkt, niniejszym wyraźnie oświadczamy, że nie ponosimy żadnej odpowiedzialności za szkody poniesione na skutek użytkowania naszych produktów, w przypadku gdy naprawa tych produktów nie była odpowiednio przeprowadzana przez zatwierdzonego przez firmę GARDENA partnera serwisowego lub nie stosowano oryginalnych części GARDENA albo części autoryzowanych przez tę firmę.

HU ***Termékszavatosság***
A németországi termékszavatossági törvénnyel összhangban ezennel nyomatékosan kijelentjük, hogy nem vállalunk felelősséget a termékeinkben keletkezett olyan károkért, amelyek valamely GARDENA által jóváhagyott szervizpartner által nem megfelelően végzett javításból adódtak, vagy amely során nem eredeti GARDENA alkatrészeket vagy a GARDENA által jóváhagyott alkatrészeket használtak fel.

CS ***Odpovědnost za výrobek***
V souladu s německým zákonem o odpovědnosti za výrobek tímto výslovně prohlašujeme, že nepřijímáme žádnou odpovědnost za poškození vzniklá na našich výrobcích, kdy zmíněné výrobky nebyly řádně opraveny schváleným servisním partnerem GARDENA nebo kdy nebyly použity originální náhradní díly GARDENA nebo náhradní díly autorizované společností GARDENA.

SK ***Zodpovednosť za produkt***
V súlade s nemeckými právnymi predpismi upravujúcimi zodpovednosť za výrobok týmto výslovne prehlasujeme, že nenesieme žiadnu zodpovednosť za škody spôsobené našimi výrobkami, v prípade ktorých neboli náležité opravy vykonané servisným partnerom schváleným spoločnosťou GARDENA alebo neboli použité diely spoločnosti GARDENA alebo diely schválené spoločnosťou GARDENA.

EL ***Ευθύνη προϊόντος***
Σύμφωνα με τον γερμανικό νόμο περί Ευθύνης για τα Προϊόντα, με το παρόν δηλώνουμε ρητώς ότι δεν αποδεχόμαστε καμία ευθύνη για τυχόν ζημίες που προκύπτουν από τα προϊόντα μας εάν αυτά δεν έχουν επισκευαστεί σωστά από κάποιον εγκεκριμένο συνεργάτη επισκευών της GARDENA ή εάν δεν έχουν χρησιμοποιηθεί αυθεντικά εξαρτήματα GARDENA ή εξαρτήματα εγκεκριμένα από την GARDENA.

SL ***Odgovornost proizvajalca***
V skladu z nemškimi zakoni o odgovornosti za izdelke, izrecno izjavljajo, da ne sprejemamo nobene odgovornosti za škodo, ki jo povzročijo naši izdelki, če teh niso ustrezno popravili GARDENINI odobreni servisni partnerji ali pri tem niso bili uporabljeni originalni GARDENINI nadomestni deli ali GARDENINIMI homologiranimi nadomestnimi deli.

HR ***Pouzdanost proizvoda***
Sukladno njemačkom zakonu o pouzdanosti proizvoda, ovime izričito izjavljujemo kako ne prihvaćamo nikakvu odgovornost za oštećenja na našim proizvodima nastala uslijed neispravnog popravka od strane servisnog partnera kojeg odobrava GARDENA ili uslijed nekorištenja originalnih GARDENA dijelova ili dijelova koje odobrava GARDENA.

RO ***Răspunderea pentru produs***
În conformitate cu Legea germană privind răspunderea pentru produs, declarăm în mod expres prin prezentul document că nu acceptăm nicio răspundere pentru defecțiunile suferite de produsele noastre atunci când acestea nu au fost reparate în mod corect de un atelier de service partener, aprobat de GARDENA, sau când nu au fost utilizate piese GARDENA originale sau piese autorizate de GARDENA.

BG ***Отговорност за вреди, причинени от стоки***
Съгласно германския Закон за отговорността за вреди, причинени от стоки, с настоящото изрично декларираме, че не носим отговорност за щети, причинени от нашите продукти, ако те не са били правилно ремонтирани от одобрен от GARDENA сервиз или ако не са използвани оригинални части на GARDENA или части, одобрени от GARDENA.

ET ***Tootevastutus***
Vastavalt Saksamaa tootevastutusseadusele deklareerime käesolevaga selgesõnaliselt, et me ei kanna mingisugust vastutust meie toodetest tingitud kahjude eest, kui need tooted ei ole korrektselt parandatud GARDENA heakskiidetud hoolduspartneri poolt või kui parandamisel ei ole kasutatud GARDENA originaalosi või GARDENA volitatud osi.

LT ***Gaminio patikimumas***
Mes aiškiai pareiškiame, kad, atsižvelgiant į Vokietijos gaminių patikimumo įstatymą, neprisiimame atsakomybės dėl bet kokios žalos, patirtos dėl mūsų gaminių, jeigu jie buvo netinkamai taisomi arba jų dalys buvo pakeistos neoriginaliomis GARDENA dalimis ar nepatvirtintomis dalimis, arba jeigu remonto darbai buvo atliekami ne GARDENA techninės priežiūros centro specialistų.

LV ***Atbildība par produkcijas kvalitāti***
Saskaņā ar Vācijas likumu par atbildību par produkcijas kvalitāti ar šo mēs paziņojam, ka neuzņemamies atbildību par bojājumiem, kas radušies, lietojot mūsu izstrādājumus, kuru remontu nav veicis uzņēmuma GARDENA apstiprināts apkopes partneris vai kuru remontam netika izmantotas oriģinālās GARDENA detaļas vai detaļas, kuru lietošanu apstiprinājis uzņēmums GARDENA.

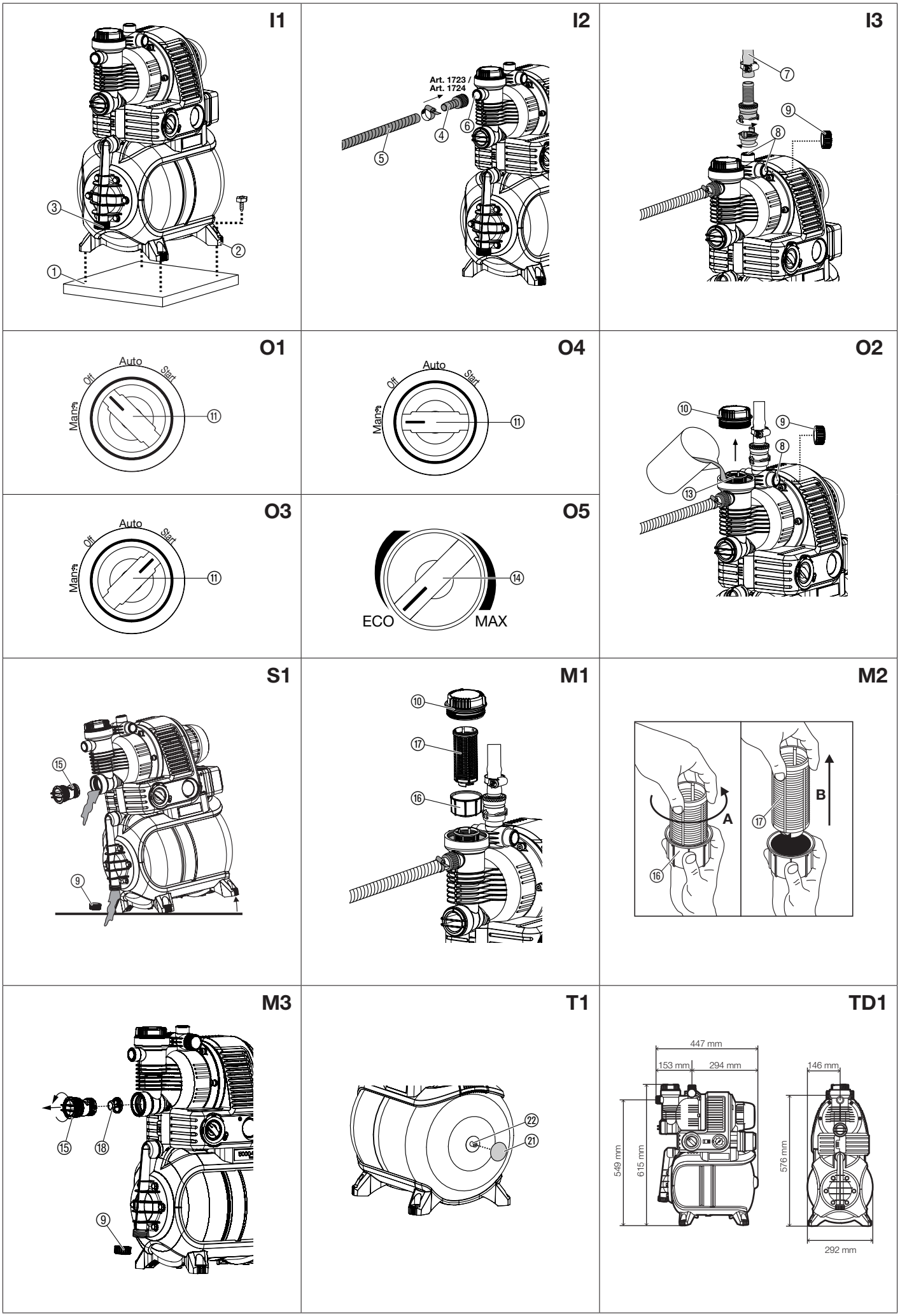
I1
I2
Art. 1723 /
Art. 1724
I3
O1
Auto
Off
Start
Man
O4
O2
O3
O5
ECO
MAX
S1
M1
M2
A
B
M3
T1
TD1
447 mm
153 mm
294 mm
146 mm
549 mm
615 mm
576 mm
292 mm

SR/BS

Prevod originalnog uputstva.

Deca starija od 8 godina, osobe sa smanjenim fizičkim, senzornim ili mentalnim sposobnostima kao i one s nedovoljnim iskustvom i znanjem smeju da rukuju ovim proizvodom samo uz nadzor ili nakon upućivanja u njegovu sigurnu upotrebu i eventualne povezane opasnosti. Deca ne smeju da se igraju sa proizvodom. Deca ne smeju da ga čiste i održavaju bez nadzora. Deci mlađoj od 16 godina ne preporučujemo korišćenje proizvoda. Zabranjeno je korišćenje uređaja ako ste umorni, bolesni ili pod uticajem alkohola, droge ili lekova.

Namenska upotreba:

Kućna hidroforska pumpa proizvođača GARDENA namenjena je upotrebi u privatne svrhe u kućama i baštama i nije predviđena za pogon uređaja i sistema za navodnjavanje javnih vrtova.

Radne tečnosti:

GARDENA kućna hidroforska pumpa može se koristiti za pumpanje kišnice, pitke vode iz vodovodnog sistema i hlorisane vode.

PAŽNJA! Kućna hidroforska pumpa GARDENA nije predviđena za trajni rad (kao što je npr. industrijska primena, trajni cirkulacioni rad). Ne smeju se pumpati nagrizajuće, lako zapaljive, agresivne ili eksplozivne tečnosti (kao npr. benzin, petrolej ili nitro-razređivač), slana voda kao ni prehrambene namirnice. Temperatura radne tečnosti (vode) ne sme da bude viša od 35 °C.

1. SIGURNOST

VAŽNO!
Pažljivo pročitajte ovo uputstvo za upotrebu i sačuvajte ga za kasnije.

Bezbednost pri radu s električnom strujom

OPASNOST! Strujni udar!

Opasnost od povreda usled strujnog udara.

→ **Pre punjenja, nakon isključivanja, prilikom otklanjanja smetnji i pre radova na održavanju izvucite utikač.**

Proizvod mora da se napaja strujom preko FI sklopke (RCD) sa nominalnom okidnom strujom od najviše 30 mA.

Pored toga, neophodno je postaviti pumpu tako da bude stabilna, zaštićena od plavljenja i od pada.

Radi povećanja sigurnosti može se koristiti odobrena zaštitna sklopka za zaštitu osoba.

→ Konsultujte u vezi s tim nadležnog električara.

Navodi s natpisne pločice moraju se slagati sa podacima strujne mreže.

Priključni strujni kablovi i produžni kablovi ne smeju imati presek manji od gumiranih kablova prema DIN VDE 0620 (vidi 8. TEHNIČKI PODACI – *Priključni kabl*).

Kabl ne izlažite visokim temperaturama i zaštitite ga od ulja i oštrih ivica.

Nemojte prenositi pumpu držeći je za kabl, a isto tako nemojte izvlačiti utikač iz utičnice povlačeći za kabl.

→ Zamena oštećenog priključnog strujnog kabla mora se prepustiti proizvođaču, njegovoj servisnoj službi ili nekoj drugoj osobi odgovarajuće kvalifikacije, kako bi se izbegle opasnosti.

Pumpa ne sme da se koristi, ako ima nekoga u vodi.

U Austriji

U Austriji električni priključak mora odgovarati propisima ÖVE-EM 42, T2 (2000)/1979 čl. 22 prema čl. 2022.1. Tako pumpe za upotrebu u otvorenim bazenima i baštenskim jezercima smeju raditi preko priključenog razdvojnog transformatora.

→ Konsultujte u vezi s tim nadležnog električara.

U Švajcarskoj

U Švajcarskoj se prenosni uređaji koji se koriste na otvorenom moraju priključiti preko nadstrujne zaštitne sklopke.

Opšte bezbednosne napomene

Opasnost od povreda vrelom vodom!

U slučaju da je presostat u kvaru ili dovod vode na usisnoj strani nedostaje, preostala voda u pumpi se može ugrejati toliko da na izlazu može izazvati povrede.

Pumpa je opremljena termičkim osiguračem koji isključuje pumpu kada je temperatura vode previsoka (oko 65 °C) (svetli narandžasta signalna lampica).

→ **Nakon termički uslovljenog isključivanja potrebno je da pomoću glavnog strujnog osigurača odvojite pumpu s mreže, ostavite vodu da se ohladi (oko 10 – 15 min) i pre ponovnog uključivanja osigurate dovod vode na usisnoj strani.**

→ Pre korišćenja obavite vizuelnu kontrolu kako biste utvrdili postoje li oštećenja na pumpi, a naročito na strujnom kablu i utikaču.

Oštećena pumpa se ne sme koristiti.

→ U slučaju oštećenosti prepustite pumpu na kontrolu servisnoj službi preduzeća GARDENA ili ovlašćenom električaru.

Pumpu nemojte izlagati kiši i ne koriste je u vlažnom ili mokrom okruženju.

Za sprečavanje rada pumpe na suvo pazite na to da se kraj usisnog creva uvek nalazi u radnom fluidu (ovde: u vodi).

Pumpa ne sme da radi na suvo niti sa zatvorenim ventilom usisnog voda.

→ Pre svakog puštanja u rad napunite pumpu radnom tečnošću (vodom) do preliva (oko 2 do 3 l)!

Pesak i ostale zrnaste materije u radnoj tečnosti (vodi) izazivaju brže habanje i smanjenje učinka.

Ako se pumpa koristi za vodosnabdevanje privatnih domaćinstava, neophodno je pridržavati se lokalnih propisa javnih preduzeća za vodovod i kanalizaciju. Dodatno je potrebno poštovati i odredbe DIN 1988.

→ U slučaju potrebe obratite se stručnjaku za sanitarije.

OPASNOST! Oko proizvoda se tokom rada stvara elektromagnetno polje koje pod određenim okolnostima može da utiče na način rada aktivnih ili pasivnih medicinskih implantata. Kako bi se umanjila opasnost od nastanka situacija u kojima su moguće teške ili čak smrtonosne povrede, osobama sa medicinskim implantatima preporučujemo da se pre korišćenja ovog uređaja posavetuju sa svojim lekarom i proizvođačem implantata.

OPASNOST! Sitniji delovi mogu lako da se progutaju. Prilikom korišćenja plastične vreće imajte na umu opasnost od gušenja kada su u neposrednoj blizini i mala deca. Tokom montaže držite malu decu na dovoljnoj udaljenosti.

2. PUŠTANJE U RAD

Postavljanje kućne hidroforske pumpe:

Mesto postavljanja mora biti čvrsto i suvo i omogućavati kućnoj hidroforskoj pumpi siguran položaj.

→ Postavite kućnu hidroforsku pumpu na dovoljnom razmaku od radne tečnosti.

Pumpa se mora postaviti na mestu sa niskom vlažnosti i dovoljnom cirkulacijom vazduha u oblasti ventilacionih proreza. Udaljenost od zidova mora iznositi najmanje 5 cm. Kroz ventilacione proreze ne sme ulaziti prljavština (npr. pesak ili zemlja).

Fiksna instalacija kućne hidroforske pumpe [sl. I1]:

→ Kućna hidroforska pumpa se sa sve 4 nožice ② može pričvrstiti zavrtnjima na čvrstu podlogu ①.

Alternativno se kao pribor preko GARDENA Servisa mogu naručiti opružni nogari (br. art. 1753-00.901.00) za miran rad sa umanjenim vibracijama.

Kućnu hidroforsku pumpu postavite tako da se pod ispusni zavrtanj ③ može postaviti prihvatna posuda odgovarajuće veličine radi pražnjenja pumpe ili celog sistema.

Po mogućstvu instalirajte pumpu na većoj visini u odnosu na nivo vode koju treba pumpati. Ukoliko to nije moguće, između pumpe i usisnog creva instalirajte ventil otporan na negativni pritisak, npr. za čišćenje ugrađenog filtera.

Pri fiksnoj instalaciji pumpe unutar građevinskih objekata za vodosnabdevanje privatnih domaćinstava, kućnu hidroforsku pumpu radi smanjenja šumova i izbegavanja oštećenja pumpe usled naglih promena pritiska ne treba postaviti čvrsto uz pomoć krutih cevi, već je treba fleksibilnim crevima povezati na cevovod.

Prilikom fiksne instalacije koristite kako na usisnoj tako i na potisnoj strani odgovarajuće ventile. Važno npr. za servisiranje i čišćenje, a takođe i za mirovanje uređaja.

Priključke na usisnoj i potisnoj strani smete da zatežete samo rukom.

Priključivanje creva na usisnoj strani [sl. I2]:

Treba koristiti usisna creva otporna na vakuum, kao što je npr.:
– GARDENA usisna garnitura, **br. art. 1411/1418/1412 ili**
– GARDENA usisno crevo ukopane cevi, **br. art. 1729**.

Na usisnoj strani nemojte koristiti utična creva za vodu!

→ **Usisno crevo ⑤ povežite sa priključkom na usisnoj strani ⑥ pumpe.**

Usisna creva ⑤ bez navojnog priključka povežite preko priključka (npr. **br. art. 1723/1724**) ④ s priključkom usisne strane i hermetički zatvorite.

Kako bi se smanjilo vreme ponovnog usisavanja, preporučujemo korišćenje usisnog creva sa blokadom povratnog toka, kojom se sprečava samostalno pražnjenje usisnog creva po isključivanju kućne hidroforske pumpe.

Pri visinama usisavanja većim od 4 m, dodatno pričvrstite usisno crevo ⑤ (npr. vežite ga za drveni stub), kako biste pumpu rasteretili od težine usisnog creva.

U slučaju pojave sitnozrnastih zaprljanja radne tečnosti preporučuje se da se uz ugrađeni filter dodatno koristi i **GARDENA Predfilter za pumpe br. art. 1730/1731**.

Priključivanje creva na potisnoj strani [sl. I3]:

Napomena:
Koristite GARDENA creva otporna na pritisak, prečnika 19 mm (3/4"), zajedno sa GARDENA navojnim spojem za brzo spajanje sa unutrašnjim navojem od 33,3 mm (G1), **br. art. 7109**, i GARDENA usisnom priključnicom i priključnicom visokog pritiska, **br. art. 7120**, za creva od 19 mm (3/4") kao i GARDENA obujmicom creva, **br. art. 7192**.
Ni u kom slučaju nemojte koristiti usisna creva.

1. **Hidrauličko crevo ⑦ povežite sa jednim od 3 priključka ⑧ na potisnoj strani.**
2. **Nekorišćene izlaze pritiska zatvorite poklopcem ⑨.**

Savet: Kod fiksno položenog cevovoda povežite samo maks. 2 priključka ⑧, kako bi se preko poklopca ⑨ 3. priključka mogao ispuštati vazduh iz sistema. Fiksne cevovode treba položiti sa usponom kako bi voda na potisnoj strani mogla da se vraća u pumpu.

SR/BS

3. RUKOVANJE

Pokretanje kućne hidroforske pumpe [sl. O1/O2/O3]:

OPASNOST! Strujni udar!
→ Pre punjenja izvucite utikač.

PAŽNJA!—
→ Pre svakog pokretanja napunite pumpu radnom tečnošću do preliva (oko 2 do 3 l).

1. Obrtni prekidač ⑪ okrenite na **OFF**.
2. Rukom odvijte zatvarač ⑩ filterske komore.
3. Otvorite jedan od poklopaca ⑨ na potisnoj strani radi ispuštanja vazduha.
4. Otvorite eventualno postojeće ventile u hidrauličkom crevu (priključni uređaji, aquastop, itd.) i ispraznite vodu iz njega, kako bi vazduh mogao da izađe prilikom punjenja i usisavanja.
5. Polako ulijte radnu tečnost preko nazuvice za punjenje ⑬ (oko 2 do 3 l), sve dok ne počne da izlazi kroz otvoreni priključak potisne strane ⑧.
6. Zatvarač ⑩ filterske komore rukom ponovo zavijte do kraja.
7. **Ponovo zatvorite poklopac ⑨ na potisnoj strani koji ste prethodno otvorili radi ispuštanja vazduha.**
8. **Utaknite strujni utikač u zidnu utičnicu od 230 V AC.**
9. **Obrtni prekidač ⑪ okrenite na START. Pumpa odmah počinje s radom!**

Nakon obavljenog usisavanja obrtni prekidač se automatski prebacuje na **AUTO**, a zaštita od rada na suvo je aktivirana.
Nakon što se dostigne maksimalan pritisak, pumpa se automatski isključuje. Ako pritisak vode zbog prevelikog protoka padne ispod minimuma, pumpa se automatski uključuje.

PAŽNJA!
Ako pumpa ne usisava nakon 10 min, okrenite prekidač ⑪ na OFF.
→ Vidi 6. OTKLANJANJE GREŠAKA: *"Pumpa ne usisava"*.

Navedena maksimalna visina samousisavanja od 8 m dostiže se samo kada se pumpa napuni preko nazuvice za punjenje ⑬ do preliva, a hidrauličko crevo pritom i tokom samousisavanja drži okrenuto prema gore tako da radni fluid (voda) ne može da se izlije iz pumpe preko hidrauličkog creva. Kod napunjenih usisnih creva sa blokadom povratnog toka hidrauličko crevo ne sme da se drži okrenuto prema gore.

Ručni režim (Man.) [sl. O4]:

Pri pumpanju veoma velikih količina vode pri vrlo malom pritisku, pumpa se u **automatskom** režimu iz bezbednosnih razloga samostalno isključuje. Međutim, ako je takav način rada poželjan, pumpa se može prebaciti na rad u **ručnom režimu (Man.)**.

Pažnja: U tom slučaju je zaštita od rada na suvo deaktivirana!

→ **Povucite obrtni prekidač ⑪** i okrenite na **Man.**
Pumpa se pokreće.

ECO prekidač [sl. O5]:

Radi uštede energije (do 15 %) se u zavisnosti od konkretnog slučaja primene pritisak isključivanja pumpe može kontinualno menjati između **ECO** i **MAX**. (Razlika u pritisku između **ECO** i **MAX** iznosi oko 1 bar).

→ **ECO** obrtni prekidač ⑭ okrenite u željeni položaj.

Napomena za primenu prskalica:

U zavisnosti od protočne količine prskalice, automatsko uključivanje i isključivanje pumpe može dovesti do neravnomernog prskanja.

4. SKLADIŠTENJE

Za vreme nekorišćenja: [sl. S1/O1]:

U slučaju opasnosti od smrzavanja, ispraznite kućnu hidroforsku pumpu i uskladištite je na mestu zaštićenom od mraza. Proizvod morate da čuvate van domašaja dece.

1. Obrtni prekidač ⑪ okrenite na **OFF**.
2. Izvucite strujni utikač pumpe.
3. Otvorite potrošače na potisnoj strani.
4. Odvijte poklopac ⑨ pa prikladnim alatom izvijte nepovratni ventil ⑮.
5. Nagnite pumpu u pravcu izlaza vode, kako bi se potpuno ispraznila.
6. Hidrohor čuvajte na suvom mestu zaštićenom od mraza.

Odlaganje u otpad:
(u skladu sa Direktivom 2012/19/EU)

Proizvod ne sme da se baci u običan komunalni otpad. Morate da ga odložite u skladu sa važećim lokalnim propisima o zaštiti životne sredine.

VAŽNO!
→ Rashodovan proizvod predajte Vašem lokalnom reciklažnom odlagalištu.

5. ODRŽAVANJE

OPASNOST! Strujni udar!
→ Pre radova održavanja izvucite utikač.

Čišćenje usisnog filtera [sl. M1/O1/M2]:

1. **Obrtni prekidač ⑪ okrenite na OFF.**
2. Eventualno treba zatvoriti sve ventile na usisnoj strani.
3. Odvijte zatvarač ⑩ filterske komore.
4. Izvucite filtersku jedinicu ⑯ ⑰ uspravno na gore.
5. Čvrsto držite čašicu ⑯, okrećite filter ⑰ ulevo **A** i istovremeno ga izvucite **B** (bajonetski zatvarač).
6. Operite čašicu ⑯ pod mlazom vode, a filter ⑰ oribajte npr. mekanom četkom.
7. Vratite filter nazad obrnutim redosledom.

Čišćenje nepovratnog ventila [sl. M3/O1]:

1. Obrtni prekidač ⑪ okrenite na **OFF**.
2. Eventualno treba zatvoriti sve ventile na usisnoj strani.
3. Otvorite sva ispusna mesta kako bi se na potisnoj strani ispustio pritisak.
4. Odvijte poklopac ⑨ i ispustite vodu.
5. Prikladnim alatom izvijte poklopac ⑮ nepovratnog ventila.
6. Izvadite telo filtera ⑱ i operite ga pod mlazom vode.
7. Delove ponovo montirajte obrnutim redosledom.
8. Ponovo pokrenite kućnu hidroforsku pumpu (vidi 3. RUKOVANJE).

6. OTKLANJANJE GREŠAKA

OPASNOST! Strujni udar!
→ Pre otklanjanja smetnji izvucite strujni utikač.
Radove na električnim komponentama sme obavljati samo servisna služba preduzeća GARDENA.

Problem	Moguć uzrok	Pomoć
Pumpa ne usisava	Obrtni prekidač nije okrenut na **START**.	→ Ponovo pokrenite pumpu (vidi 3. RUKOVANJE).
	Pumpa usisava sekundarni vazduh na jednom od spojeva usisne strane.	→ Proverite spojeve na usisnoj strani i eventualno ih začepite tako da ne propuštaju.
	Pumpa nije dovoljno napunjena radnom tečnošću (vodom).	→ Napunite pumpu i pobrinite se za to da se voda može vraćati u potisni vod (vidi 3. RUKOVANJE).
	Vazduh ne može da izađe napotisnoj strani, jer su ispusna mesta zatvorena.	→ Otvorite ispusno mesto na potisnoj strani.
	Kraj usisnog creva se ne nalazi u vodi, blokada povratnog toka na kraju usisnog creva nedostaje ili propušta, usisno crevo je prelomljeno, priključci propuštaju ili je usisni filter začepljen.	→ Proverite nepropusnost kompletnog usisnog creva od usisnog mesta do pumpe pa prema potrebi popravite mesta propuštanja. Osigurajte dovod vode na usisnoj strani. Eventualno očistite usisni filter.
Motor pumpe ne radi ili se tokom rada iznenada zaustavlja	Strujni utikač nije utaknut.	→ Utaknite strujni utikač u zidnu utičnicu (230 V AC).
	Nestanak električne energije.	→ Proverite osigurače i vodove.
	Aktivirao se zaštitni termoprekidač (svetli narandžasta signalna lampica, kućište pumpe je zagrejano).	1. Obrtni prekidač okrenite na **OFF**. 2 Pustite vodu (ispustite pritisak). 3. Pobrinite se za dovoljnu provetrenost i ostavite pumu oko 15 min da se ohladi. 4. Ponovo pokrenite pumpu (vidi 3. RUKOVANJE).

SR/BS

Problem	Moguć uzrok	Pomoć
Motor pumpe ne radi ili se tokom rada iznenada zaustavlja	Aktivirala se zaštita od rada na suvo (svetli narandžasta signalna lampica)	→ Osigurajte dovod vode na usisnoj strani i ponovo pokrenite pumpu (vidi 3. RUKOVANJE).
	Prevelika količina uzimanja vode u **automatskom** režimu rada. Aktivirao se nadzor pritiska (svetli narandžasta signalna lampica).	→ Obrtni prekidač okrenite na **Man.** **(Pažnja! Zaštita od rada na suvo se deaktivira).**
Pumpa se prečesto uključuje i isključuje	Curenje na potisnoj strani.	→ Proverite propusnost na potisnoj strani i po potrebi popravite.
	Pritisak u kotlu je prenizak.	→ Povećajte pritisak vazduha u rezervoaru (vidi dole).
	Oštećena je membrana kotla.	→ Obratite se servisnoj službi preduzeća GARDENA.
Pumpa se pre isključivanja više puta uključuje i isključuje	Tehnički uslovljena kolebanja pritiska.	→ Okrenite **ECO** prekidač za malo u pravcu položaja **MAX**.
Narandžasto svetlo za upozorenje svetli	Tokom rada pritisak pada ispod 0,8 bara.	→ Okrenite kružni prekidač na "**Ručno**" (pogledajte odeljak pod nazivom "**Ručni režim**" u uputstvima za rad) – ili – → ponovo pokrenite pumpu (pogledajte odeljak 3. RUKOVANJE)) i ograničite potrošnju vode dok se pritisak ne poveća iznad 0,8 bara (kružni prekidač će se automatski prebaciti na "**Automatski**").

Povećanje pritiska vazduha u rezervoaru [sl. T1]:

Pritisak u rezervoaru mora da iznosi približno 1,0 bara.

Vazduh se upumpava pumpom za bicikle ili automobilske gume s pokazivačem pritiska (manometrom).

1. Odvijte zaštitni poklopac ㉑.
2. Otvorite sva ispusna mesta kako bi se na potisnoj strani ispustio pritisak.
3. Pumpu za vazduh postavite na ventil kotla ㉒ i pumpajte sve dok se na manometru ne prikaže pritisak od oko 1,0 bara.
4. Ponovo zavijte zaštitni poklopac ㉑.

NAPOMENA: U slučaju drugih smetnji obratite se servisnom centru preduzeća GARDENA. Popravke prepustite samo stručnjacima servisnih centara preduzeća GARDENA ili specijalizovanim prodavcima koje je u tu svrhu ovlastila GARDENA.

7. PRIBOR

GARDENA usisna creva	Otporna na prelome i na vakuum, po želji isporučiva i kao metarska roba, prečnika 19 mm (3/4"), 25 mm (1") ili 32 mm (5/4") bez priključnih armatura ili kao roba fiksne dužine art. 1411/1418 zajedno sa priključnim armaturama.	
GARDENA priključci	Za vakuumski otporno priključivanje na usisno crevo na metar.	**br. art. 1723/1724**
GARDENA usisni filter sa blokadom povratnog toka	Za opremanje metarskih usisnih creva.	**br. art. 1726/1727**
GARDENA predfilter za pumpu	Naročito preporučujemo za pumpanje tečnosti koje sadrže pesak.	**br. art. 1730/1731**
GARDENA usisno crevo ukopane cevi	Uz priključak otporan na vakuum za pumpu na ukopanim ili krutim cevima. Dužina 0,5 m. Sa obostranim unutrašnjim navojem od 33,3 mm (G 1).	**br. art. 1729**
GARDENA Opružni nogari (4 x)	Opružni nogari za miran rad sa umanjenim vibracijama. Mogu se naručiti preko GARDENA Servisa.	**br. art. 1753-00.901.00**

8. TEHNIČKI PODACI

Kućna hidroforska pumpa	Jedinica	Vrednost (br. art. 1754)	Vrednost (br. art. 1755)	Vrednost (br. art. 1756)
Napon el. mreže / Frekvencija el. mreže	V / Hz (AC)	230/50	230/50	230/50
Nominalna snaga	W	850	1100	1200
Priključni kabl	m	1,5 H05RN-F	1,5 H07RN-F	1,5 H07RN-F
Maks. protok	l/h	3500	4500	4500
Maks. pritisak/ maks. visina pumpanja	bar/m	4,5/45	5,0/50	5,0/50
Maks. usisna visina	m	8	8	8
Pritisak uključivanja	bar	1,5 ± 0,1	1,8 ± 0,1	1,8 ± 0,1
Pritisak isključivanja eco/max.	bar	2,2/3,2	2,5/3,5	2,5/3,5
Dozvoljen unutrašnji pritisak (sa strane pritiska)	bar	6	6	6
Težina	kg	15,0	17,0	17,0
Dimenzije (D x Š x V) [sl. TD1]	cm	45 x 29 x 62	45 x 29 x 62	45 x 29 x 62
Nivo zvučne snage L_{WA} [1]: izmereno / garantovano Nepouzdanost k_{WA} [1]	dB (A)	83 / 84 2,1	87 /88 2,1	87 /89 2,3

Merni postupak prema: [1] RL 2000/14/EG

NAPOMENA: Navedena vrednost emisije vibracija izmerena je u skladu sa normiranim postupkom ispitivanja i može da se koristi za poređenje sa nekim drugim elektroalatom. Ta vrednost takođe može da se koristi za privremenu procenu izloženosti. Vrednost emisije vibracija može da varira tokom stvarne primene elektroalata.

9. SERVIS/GARANCIJA

Servis:

Obratite se na adresu na poleđini.

Garancija:

U slučaju zahteva dok garancija važi pružene usluge se neće naplatiti.

GARDENA Manufacturing GmbH nudi dvogodišnju garanciju (koja važi od datuma kupovine) za
ovaj proizvod. Garancija se odnosi na sve bitne nedostatke proizvoda koji su dokazano izazvani greškama u materijalu ili proizvodnji. Ova garancija se ispunjava isporukom potpuno funkcionalnog zamenskog proizvoda ili besplatnom popravkom neispravnog proizvoda koji nam je poslat. Zadržavamo pravo da biramo između ove dve opcije. Ova usluga podleže sledećim uslovima:

- Proizvod se koristio u namenjene svrhe prema preporukama u uputstvima za rad.
- Ni kupac ni treća strana nisu pokušali da poprave proizvod.

Ova garancija proizvođača ne utiče na pravo na garanciju distributera/ prodavca.

Ako dođe do problema u vezi sa proizvodom, obratite se našoj službi za servis ili pošaljite neispravan proizvod zajedno sa kratkim opisom greške kompaniji GARDENA Manufacturing GmbH, pritom vodite računa da pokrijete sve troškove prevoza i sledite odgovarajuće smernice za slanje i pakovanje proizvoda. Uz garantni zahtev potrebno je priložiti i kopiju dokaza o kupovini.

Potrošni delovi:

Potrošni delovi kao što su radno kolo i filter, izuzeti su iz garancije.

Pumpen-Kennlinien
Performance characteristics
Courbes de performance
Prestatiegrafiek
Kapacitetskurva
Ydelses karakteristika
Pumpun ominaiskäyrä
Pumpekarakteristikk
Curva di rendimento
Curva característica de la bomba
Características de performance
Charakterystyka pompy
Szivattyú-jelleggörbe
Charakteristika čerpadla
Charakteristiky čerpadla
Χαρακτηριστικό διάγραμμα
Характеристика насоса
Karakteristika črpalka
Obilježja pumpe
Karakteristika pumpe
Крива характеристики насоса
Caracteristică pompă
Pompa karakter eğrisi
Помпена характеристика
Fuqia e pompës
Pumba karakteristik
Siurblio charakteristinė kreivė
Sūkņa raksturlīkne

4000/5 eco

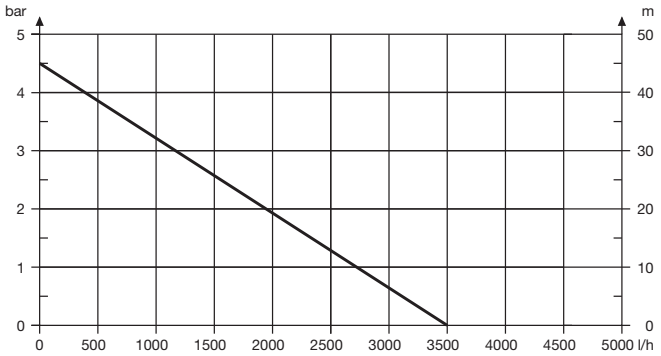

5000/5 eco

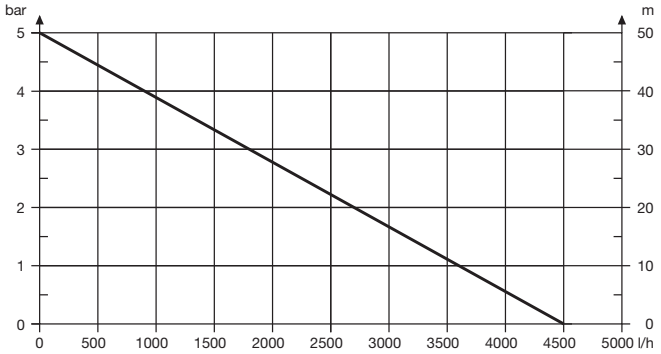

5000/5 eco inox

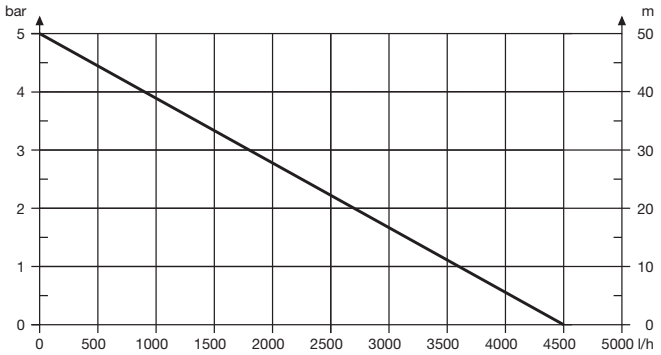

DE EU-Konformitätserklärung
Der Unterzeichner, Husqvarna AB, 561 82 Huskvarna, Schweden, bescheinigt hiermit, dass die nachstehend aufgeführten Geräte bei Verlassen des Werks die harmonisierten EU-Leitlinien, EU-Normen für Sicherheit und besondere Normen erfüllen. Dieses Zertifikat verliert seine Gültigkeit, wenn die Geräte ohne unsere Genehmigung verändert werden.

EN EC Declaration of Conformity
The undersigned, Husqvarna AB, 561 82 Huskvarna, Sweden, hereby certifies that, when leaving our factory, the units indicated below are in accordance with the harmonised EU guidelines, EU standards of safety and product specific standards. This certificate becomes void if the units are modified without our approval.

FR Déclaration de conformité CE
Le constructeur, soussigné : Husqvarna AB, 561 82 Huskvarna, Suède, déclare qu'à la sortie de ses usines le matériel neuf désigné ci-dessous était conforme aux prescriptions des directives européennes énoncées ciaprès et conforme aux règles de sécurité et autres règles qui lui sont applicables dans le cadre de l'Union européenne. Toute modification apportée à cet appareil sans notre accord annule la validité de ce certificat.

NL EG-conformiteitsverklaring
De ondergetekende, Husqvarna AB, 561 82 Huskvarna, Zweden, verklaart hierbij dat de producten die hieronder staan vermeld, wanneer ze onze fabriek verlaten, in overeenstemming zijn met de geharmoniseerde Europese richtlijnen, EU-normen voor veiligheid en productspecifieke normen. Dit certificaat vervalt als de producten worden aangepast zonder onze toestemming.

SV EG-försäkran om överensstämmelse
Undertecknad firma Husqvarna AB, 561 82 Huskvarna, Sverige, intygar härmed att nedan nämnda produkter, när de lämnar vår fabrik, överensstämmer med EU:s riktlinjer, EU:s säkerhetsstandarder och produktspecifika standarder.
Detta intyg skall ogiltigförklaras om produkten ändras utan vårt godkännande.

DA EU-overensstemmelseserklæring
Undertegnede, Husqvarna AB, 561 82 Huskvarna, Sverige erklærer hermed, at nedenfor anførte enheder er i overensstemmelse med de harmoniserede EUretningslinjer, EU-standarder for sikkerhed og produktspecifikke standarder, når de forlader fabrikken. Denne erklæring ugyldiggøres, hvis enhederne ændres uden vores godkendelse.

FI EY-vaatimustenmukaisuusvakuutus
Husqvarna AB, 561 82 Huskvarna, Ruotsi, vakuuttaa täten, että alla mainitut laitteet ovat tehtaalta lähtiessään yhdenmukaistettujen EU-säännösten, EU:n turvastandardien ja tuotekohtaisten standardien mukaisia. Tämä vakuutus mitätöityy, jos laitteita muokataan ilman hyväksyntäämme.

IT Dichiarazione di conformità CE
La sottoscritta Husqvarna AB, 561 82 Huskvarna, Svezia, certifica che il prodotto qui di seguito indicato, nei modelli da noi commercializzati, è conforme alle direttive armonizzate UE nonché agli standard di sicurezza UE e agli standard specifici di prodotto. Qualunque modifica apportata al prodotto senza nostra specifica autorizzazione invalida la presente dichiarazione.

ES Declaración de conformidad CE
El abajo firmante, Husqvarna AB, 561 82 Huskvarna, Suecia, certifica por la presente que, cuando salen de la fábrica, las unidades indicadas a continuación cumplen las normas de armonización de la UE, las normas de la UE sobre seguridad y las normas específicas del producto. Este certificado quedará sin efecto si se modifican las unidades sin nuestra autorización.

PT Declaração de conformidade CE
O abaixo-assinado, Husqvarna AB, 561 82 Huskvarna, Suécia, certifica por este meio que, ao sair da nossa fábrica, as unidades indicadas acima estão em conformidade com as diretrizes uniformizadas da UE, os padrões de segurança da UE e os padrões específicos do produto. Este certificado deixa de ser válido se as unidades forem modificadas sem a nossa aprovação.

PL Deklaracja zgodności WE
Niżej podpisany przedstawiciel firmy Husqvarna AB, 561 82 Huskvarna, Szwecja, niniejszym oświadcza, że podane poniżej wyroby opuszczające fabrykę są zgodne ze zharmonizowanymi normami UE oraz z obowiązującymi w UE przepisami bezpieczeństwa i normami dotyczącymi danego produktu. Modyfikacja wyrobów bez naszej zgody powoduje unieważnienie niniejszego certyfikatu.

HU EK megfelelőségi nyilatkozat
Alulírott Husqvarna AB, 561 82 Huskvarna, Svédország ezzel tanúsítja, hogy az alábbiakban leírt egységek a gyár elhagyásakor megfeleltek a harmonizált uniós előírásoknak és biztonsági és termékspecifikus szabványoknak. Ez a tanúsítvány érvényét veszti, ha az egységeket jóváhagyásunk nélkül átalakítják.

CS Prohlášení o shodě ES
Níže uvedená společnost Husqvarna AB, 561 82 Huskvarna, Švédsko, tímto potvrzuje, že při opuštění naší továrny jsou jednotky uvedené níže v souladu s harmonizovanými pokyny EU, standardy EU ohledně bezpečnosti a specifickými produktovými standardy. Tento certifikát pozbývá platnosti, pokud dojde k úpravě jednotek bez našeho schválení.

SK EÚ vyhlásenie o zhode
Dolu podpísaná spoločnosť Husqvarna AB, 561 82 Huskvarna, Švédsko týmto osvedčuje, že nižšie uvedené jednotky boli v súlade s harmonizovanými usmerneniami EÚ, normami EÚ v oblasti bezpečnosti a špecifickými normami týkajúcimi sa produktu v čase opustenia výrobného závodu. Toto osvedčenie stráca platnosť, ak boli jednotky zmenené bez nášho súhlasu.

EL Δήλωση Συμμόρφωσης ΕΚ
Η υπογεγραμμένη εταιρεία, Husqvarna AB, 561 82 Huskvarna, Σουηδία, πιστοποιεί ότι, κατά την έξοδο από το εργοστάσιο, οι μονάδες που αναφέρονται κατωτέρω συμμορφώνονται με τις εναρμονισμένες οδηγίες ΕΕ, τα πρότυπα ασφαλείας της ΕΕ και τα συγκεκριμένα πρότυπα προϊόντος. Αυτό το πιστοποιητικό καθίσταται άκυρο εάν οι μονάδες έχουν τροποποιηθεί χωρίς την έγκρισή μας.

SL Izjava ES o skladnosti
Spodaj podpisana, Husqvarna AB, 561 82 Huskvarna, Švedska, s to izjavo potrjuje, da je bila spodaj navedena enota ob izhodu iz tovarne skladna z usklajenimi smernicami EU, standardi EU za varnost in standardi, specifičnimi za izdelek. Izjava postane neveljavna v primeru neodobrene spremembe enote.

HR Izjava o usklađenosti EZ
Niže potpisana Husqvarna AB, 561 82 Huskvarna, Švedska, ovime potvrđuje kako su u nastavku navedene jedinice prilikom napuštanja tvornice bile u skladu s usklađenim smjernicama EU, EU sigurnosnim standardima i standardima specifičnima za proizvod. Ova certifikacija poništava se ako se jedinice izmjenjuju bez odobrenja.

RO Declarație de conformitate CE
Subscrisa, Husqvarna AB, 561 82 Husqvarna, Suedia, certifică prin prezenta că, la momentul ieșirii din fabrica noastră, unitățile indicate mai jos sunt în conformitate cu directivele UE armonizate, cu standardele UE de siguranță și cu standardele specifice ale produsului. Prezentul certificat devine nul dacă unitățile sunt modificate fără aprobarea noastră.

BG Декларация за съответствие на ЕО
С настоящото долуподписаната, Husqvarna AB, 561 82 Huskvarna, Швеция, удостоверява, че при напускане на фабриката модулите, посочени по-долу, са в съответствие с хармонизираните директиви на ЕС, стандартите на ЕС за безопасност и специфичните за продукта стандарти. Този сертификат става невалиден, ако модулите са променени без нашето одобрение.

ET EÜ vastavusdeklaratsioon
Allakirjutanu Husqvarna AB, 561 82 Huskvarna, Rootsi, kinnitab käesolevaga, et tehasest väljumisel vastavad allpool nimetatud seadmed harmoneeritud EL-i suunistele, EL-i ohutusstandarditele ja tootele eriomastele standarditele. See vastavuskinnitus kaotab kehtivuse, kui seadet muudetakse ilma meie heakskiiduta.

LT EB atitikties deklaracija
Husqvarna AB, 561 82 Huskvarna, Sweden, garantuoja, kad iš gamyklos siunčiami toliau nurodyti įrenginiai atitinka suderintus ES reikalavimus, ES saugos ir konkretaus gaminio standartus. Pakeitus gaminį be mūsų patvirtinimo, nutraukiamas šio sertifikato galiojimas.

LV EK atbilstības deklarācija
Uzņēmums Husqvarna AB, 561 82 Huskvarna, Zviedrija, ar parakstu apliecina, ka tālāk minētās vienības, pametot rūpnīcu, atbilst saskaņotajām ES vadlīnijām, ES drošības standartiem un izstrādājumam specifiskajiem standartiem. Šīs sertifikāts tiek anulēts, ja šīs vienības tiek modificētas bez mūsu apstiprinājuma.

Produktbezeichnung:	**Hauswasserwerk**
Description of the product:	**Pressure Tank Unit**
Désignation du produit :	**Groupe de surpression**
Beschrijving van het product:	**Hydrofoorpump**
Beskrivning av produkten:	**Hydroforpump**
Beskrivelse af produktet:	**Husvandværk**
Tuotteen kuvaus:	**Painevesiyksikkö**
Descrizione del prodotto:	**Autoclave**
Descripción del producto:	**Estación de Bombeo con Calderín**
Descrição do produto:	**Bomba doméstica**
Opis produktu:	**Zestaw hydroforowy**
A termék leírása:	**Házi vízellátó**
Popis výrobku:	**Domácí vodárna**
Popis produktu:	**Domáca vodáreň**
Περιγραφή του προϊόντος:	**Πιεστικό με βαρέλι**
Opis izdelka:	**Hišna vodna črpalka**
Opis proizvoda:	**Kućni hidroforska pumpa**
Descrierea produsului:	**Hidrofor cu rezervor**
Описание на продукта:	**Хидрофорна уредба с разширителен съд**
Toote kirjeldus:	**Hüdrofooriga veeautomaat**
Gaminio aprašas:	**Siurblys su slėgio rezervuaru**
Izstrādājuma apraksts:	**Spiedtvertnes ierīce**

Produkttyp:	Terméktípus:	Artikelnummer:	Cikkszámok:
Product type:	Druh výrobku:	Article number:	Objednací číslo:
Type de produit :	Typ produktu:	Référence :	Objednávacie číslo:
Producttype:	Τύπος προϊόντος:	Artikelnummer:	Κωδικός είδους:
Produkttyp:	Vrsta izdelka:	Artikelnummer:	Številka izdelka:
Produkttype:	Vrsta proizvoda:	Artikelnummer:	Kataloški broj:
Tuotetyyppi:	Tip produs:	Tuotenumero:	Cod articol:
Tipo adi prodotto:	Тип продукт:	Codice articolo:	Артикул номер:
Tipo de producto:	Tootetüüp:	Referencia:	Artiklinumber:
Tipo de produto:	Gaminio tipas:	Número de referência:	Dalies numeris:
Typ produktu:	Produkta veids:	Numer katalogowy:	Artikula numurs:
4000/5 eco		**1754**	
5000/5 eco		**1755**	
5000/5 eco inox		**1756**	

EU-Richtlinien:	EB direktyvos:	Hinterlegte Dokumentation: GARDENA Technische Dokumentation, M. Kugler 89079 Ulm	Konformitätsbewertungsverfahren: Nach 2000/14/EG Art. 14 Anhang V
EC-Directives:	EK direktīvas:		
Directives CE :			
EG-richtlijnen:			
EU-direktiv:			
EF-direktiver:			
EY-direktiivit:			
Direttive UE:			
Directiva CE:			
Diretivas CE:		Deposited Documentation: GARDENA Technical Documentation, M. Kugler 89079 Ulm	Conformity Assessment Procedure: according to 2000/14/EC Art.14 Annex V
Dyrektywy WE:			
EK-irányelvek:			
Předpisy ES:			
Smernice EÚ:	**2014/35/EG**		
Οδηγίες ΕΚ:	**2014/30/EG**		
Direktive EU:			
EC direktive:	**2011/65/EG**	Documentation déposée: Documentation technique GARDENA, M. Kugler 89079 Ulm	Procédure d'évaluation de la conformité : Selon 2000/14/CE art. 14 Annexe V
Directive CE:	**2000/14/EC**		
Директиви на ЕО:			
EÜ direktiivid:	**97/23/EG**		

Harmonisierte EN-Normen /
Harmonised EN:

EN 60335-1	**EN 60335-2-41**	**EN 13831**

Schall-Leistungspegel:	gemessen/garantiert	Επίπεδο θορύβου:	μετρημένο/εγγυημένο
Noise level:	measured/guaranteed	Raven zvočne moči:	izmerjena/zagotovljena
Niveau sonore :	mesuré/garanti	Razina buke:	mjerena/zajamčena
Geluidsniveau:	gemeten/gegarandeerd	Nivel de zgomot:	măsurat/garantat
Ljudnivå:	uppmätt/garanterad	Ниво на шум:	измерено/гарантирано
Støjniveau:	målt/garanteret	Müratase:	mõõdetud/garanteeritud
Äänitaso:	mitattu/taattu	Triukšmo lygis:	išmatuotas/garantuojamas
Livello acustico:	misurato/garantito	Trokšņa līmenis :	mērītais/garantētais
Nivel de ruido:	medido/garantizado		
Nível de ruído:	medido/garantido		
Poziom hałasu:	zmierzony/gwarantowany	**1754**	**83 dB (A)/84 dB (A)**
Zajszint:	mért/garantált	**1755**	**87 dB (A)/88 dB (A)**
Hladina hluku:	naměřená/zaručená	**1756**	**87 dB (A)/89 dB (A)**
Hladiny hluku:	namerané/zaručené		

Anbringungsjahr der CE-Kennzeichnung:	Rok umístění značky CE:
Year of CE marking:	Rok udelenia značky CE:
Année d'apposition du marquage CE :	Έτος σήματος CE:
Installatiejaar van de CE-aanduiding:	Leto namestitve CE-oznake:
Märkningsår:	Godina dobivanja CE oznake:
CE-Mærkningsår:	Anul de marcare CE:
CE-merkin kiinnitysvuosi:	Година на поставяне на CE-маркировка:
Anno di applicazione della certificazione CE:	CE-märgistuse paigaldamise aasta:
Colocación del distintivo CE:	Metai, kada pažymėta CE-ženklu:
Ano de marcação pela CE:	CE-marķējuma uzlikšanas gads:
Rok nadania oznakowania CE:	
CE-jelzés elhelyezésének éve:	**2013**

Ulm, den 22.01.2016	Der Bevollmächtigte
Ulm, 22.01.2016	Authorised representative
Fait à Ulm, le 22.01.2016	Le mandataire
Ulm, 22-01-2016	De gevolmachtigde
Ulm, 2016.01.22.	Auktoriserad representant
Ulm, 22.01.2016	Autoriseret repræsentant
Ulmissa, 22.01.2016	Valtuutettu edustaja
Ulm, 22.01.2016	Persona delegata
Ulm, 22.01.2016	La persona autorizada
Ulm, 22.01.2016	O representante
Ulm, dnia 22.01.2016	Pełnomocnik
Ulm, 22.01.2016	Meghatalmazott
Ulm, 22.01.2016	Zplnomocněnec
Ulm, dňa 22.01.2016	Splnomocnený
Ulm, 22.01.2016	Ο εξουσιοδοτημένος
Ulm, 22.01.2016	Pooblaščenec
Ulm, dana 22.01.2016	Ovlaštena osoba
Ulm, 22.01.2016	Conducerea tehnică
Улм, 22.01.2016	Упълномощен
Ulm, 22.01.2016	Volitatud esindaja
Ulm, 22.01.2016	Įgaliotasis atstovas
Ulme, 22.01.2016	Pilnvarotā persona

Reinhard Pompe
Vice President

Deutschland / Germany
GARDENA
Manufacturing GmbH
Central Service
Hans-Lorenser-Straße 40
D-89079 Ulm
Produktfragen:
(+49) 731 490 - 123
Reparaturen:
(+49) 731 490 - 290
service@gardena.com

Albania
COBALT Sh.p.k.
Rr. Siri Kodra
1000 Tirana

Argentina
Husqvarna Argentina S.A.
Av.del Libertador 5954 –
Piso 11 – Torre B
(C1428ARP) Buenos Aires
Phone: (+54) 11 5194 5000
info.gardena@
ar.husqvarna.com

Armenia
Garden Land Ltd.
61 Tigran Mets
0005 Yerevan

Australia
Husqvarna Australia Pty. Ltd.
Locked Bag 5
Central Coast BC
NSW 2252
Phone: (+61) (0) 2 4352 7400
customer.service@
husqvarna.com.au

Austria / Österreich
Husqvarna Austria GmbH
Industriezeile 36
4010 Linz
Tel.: (+43) 732 77 01 01 - 485
service.gardena@
husqvarnagroup.com

Azerbaijan
Firm Progress
a. Aliyev Str. 26A
1052 Baku

Belgium
Husqvarna België nv / sa
Gardena Division
Rue Egide Van Ophem 111
1180 Uccle / Ukkel
Tel.: (+32) 2 720 92 12
info@gardena.be

Bosnia / Herzegovina
SILK TRADE d.o.o.
Industrijska zona Bukva bb
74260 Tešanj

Brazil
Husqvarna do Brasil Ltda
Av. Francisco Matarazzo,
1400 – 19º andar
São Paulo – SP
CEP: 05001-903
Tel: 0800-112252
marketing.br.husqvarna@
husqvarna.com.br

Bulgaria
AGROLAND България АД
бул. 8 Декември, №13
Офис 5
1700 Студентски град
София
Тел.: (+359) 24 66 69 10
info@agroland.eu

Canada / USA
GARDENA Canada Ltd.
100 Summerlea Road
Brampton, Ontario L6T 4X3
Phone: (+1) 905 792 93 30
info@gardenacanada.com

Chile
Maquinarias Agroforestales
Ltda. (Maga Ltda.)
Santiago, Chile
Avda. Chesterton
8355 comuna Las Condes
Phone: (+56) 2 202 4417
Dalton@maga.cl
Zipcode: 7560330

China
Husqvarna (Shanghai)
Management Co., Ltd.
富世华（上海）管理有限公司
3F, Benq Square B,
No207, Song Hong Rd.,
Chang Ning District,
Shanghai, PRC. 200335
上海市长宁区淞虹路207号明
基广场B座3楼，邮编：200335

Colombia
Husqvarna Colombia S.A.
Calle 18 No. 68 D-31, zona
Industrial de Montevideo
Bogotá, Cundinamarca
Tel. 571 2922700 ext. 105
jairo.salazar@
husqvarna.com.co

Costa Rica
Compania Exim
Euroiberoamericana S.A.
Los Colegios, Moravia,
200 metros al Sur del Colegio
Saint Francis – San José
Phone: (+506) 297 68 83
exim_euro@racsa.co.cr

Croatia
Husqvarna Austria GmbH
Industriezeile 36
4010 Linz
Tel.: (+43) 732 77 01 01 - 485
service.gardena@
husqvarnagroup.com

Cyprus
Med Marketing
17 Digeni Akrita Ave
P.O. Box 27017
1641 Nicosia

Czech Republic
Husqvarna Česko s.r.o.
Türkova 2319 / 5b
149 00 Praha 4 – Chodov
Bezplatná infolinka:
800 100 425
servis@cz.husqvarna.com

Denmark
GARDENA DANMARK
Lejrvej 19, st.
3500 Værløse
Tlf.: (+45) 70 26 47 70
husqvarna@husqvarna.dk
www.gardena.com / dk

Dominican Republic
BOSQUESA, S.R.L
Carretera Santiago Licey
Km. 5 ½
Esquina Copal II.
Santiago
Dominican Republic
Phone: (+809) 736-0333
joserbosquesa@claro.net.do

Ecuador
Husqvarna Ecuador S.A.
Arupos E1-181 y 10 de
Agosto Quito, Pichincha
Tel. (+593) 22800739
francisco.jacome@
husqvarna.com.ec

Estonia
Husqvarna Eesti OÜ
Valdeku 132
EE-11216 Tallinn
info@gardena.ee

Finland
Oy Husqvarna Ab
Gardena Division
Lautatarhankatu 8 B / PL 3
00581 HELSINKI
www.gardena.fi

France
Husqvarna France
9/11 Allée des pierres mayettes
92635 Gennevilliers Cedex
France
http://www.gardena.com/fr
N° AZUR: 0 810 00 78 23
(Prix d'un appel local)

Georgia
Transporter LLC
8/57 Beliashvili street
0159 Tbilisi, Georgia
Phone: (+995) 322 14 71 71

Great Britain
Husqvarna UK Ltd
Preston Road
Aycliffe Industrial Park
Newton Aycliffe
County Durham
DL5 6UP
info.gardena@
husqvarna.co.uk

Greece
Π. ΠΑΠΑΔΟΠΟΥΛΟΣ ΑΕΒΕ
Λεωφ. Αθηνών 92
Αθήνα
Τ.Κ.104 42
Ελλάδα
Τηλ. (+30) 210 51 93 100
info@papadopoulos.com.gr

Hungary
Husqvarna Magyarország Kft.
Ezred u. 1 - 3
1044 Budapest
Telefon: (+36) 1 251-4161
vevoszolgalat.husqvarna@
husqvarna.hu

Iceland
Ó. Johnson & Kaaber
Tunguhalsi 1
110 Reykjavik
ooj@ojk.is

Ireland
Husqvarna UK Ltd
Preston Road
Aycliffe Industrial Park
Newton Aycliffe
County Durham
DL5 6UP
info.gardena@
husqvarna.co.uk

Italy
Husqvarna Italia S.p.A.
Via Santa Vecchia 15
23868 VALMADRERA (LC)
Phone: (+39) 0341.203.111
assistenza.italia@
it.husqvarna.com

Japan
KAKUICHI Co. Ltd.
Sumitomo Realty &
Development Kojimachi
BLDG., 8F
5 - 1 Nibanncyo
Chiyoda-ku
Tokyo 102-0084
Phone: (+81) 33 264 4721
m_ishihara@kaku-ichi.co.jp

Kazakhstan
LAMED Ltd.
155/1, Tazhibayevoi Str.
050060 Almaty
IP Schmidt
Abayavenue 3B
110 005 Kostanay

Korea
Kyung Jin Trading CO.,LTD.
107-4, SunDuk Bld.,
YangJae-dong,
Seocho-gu,
Seoul, (zipcode: 137-891)
Phone: (+82) (0)2 574-6300

Kyrgyzstan
Alye Maki
av. Moladaya Guardir J 3
720014
Bishkek

Latvia
Husqvarna Latvija SIA
Ulbrokas 19A
LV-1021 Rīga
info@gardena.lv

Lithuania
UAB Husqvarna Lietuva
Ateities pl. 77C
LT-52104 Kaunas
info@gardena.lt

Luxembourg
Magasins Jules Neuberg
39, rue Jacques Stas
Luxembourg-Gasperich 2549
Case Postale No. 12
Luxembourg 2010
Phone: (+352) 40 14 01
api@neuberg.lu

Mexico
AFOSA
Av. Lopez Mateos Sur # 5019
Col. La Calma 45070
Zapopan, Jalisco
Mexico
Phone: (+52) 33 3818-3434
icornejo@afosa.com.mx

Moldova
Convel S.R.L.
290A Muncesti Str.
2002 Chisinau

Netherlands
Husqvarna Nederland B.V.
GARDENA Division
Postbus 50131
1305 AC ALMERE
Phone: (+31) 36 521 00 10
info@gardena.nl

Neth. Antilles
Jonka Enterprises N.V.
Sta. Rosa Weg 196
P.O. Box 8200
Curaçao
Phone: (+599) 9 767 66 55
pgm@jonka.com

New Zealand
Husqvarna New Zealand Ltd.
PO Box 76-437
Manukau City 2241
Phone: (+64) (0) 9 9202410
support.nz@husqvarna.co.nz

Norway
Husqvarna Norge AS
Gardena Division
Trøskenveien 36
1708 Sarpsborg
info@gardena.no

Peru
Husqvarna Perú S.A.
Jr. Ramón Cárcamo 710
Lima 1
Tel: (+51) 1 3 320 400 ext. 416
juan.remuzgo@
husqvarna.com

Poland
Husqvarna
Poland Spółka z o.o.
ul. Wysockiego 15 b
03-371 Warszawa
Phone: (+48) 22 330 96 00
gardena@husqvarna.com.pl

Portugal
Husqvarna Portugal, SA
Lagoa - Albarraque
2635 - 595 Rio de Mouro
Tel.: (+351) 21 922 85 30
Fax : (+351) 21 922 85 36
info@gardena.pt

Romania
Madex International Srl
Soseaua Odaii 117 - 123,
RO 013603 Bucureşti, S 1
Phone: (+40) 21 352.76.03
madex@ines.ro

Russia / Россия
ООО „Хускварна"
141400, Московская обл.,
г. Химки,
улица Ленинградская,
владение 39, стр.6
Бизнес Центр
„Химки Бизнес Парк",
помещение ОВ02_04
http://www.gardena.ru

Serbia
Domel d.o.o.
Autoput za Novi Sad bb
11273 Belgrade
Phone: (+381) 1 18 48 88 12
miroslav.jejina@domel.rs

Singapore
Hy-Ray PRIVATE LIMITED
40 Jalan Pemimpin
02-08 Tat Ann Building
Singapore 577185
Phone: (+65) 6253 2277
shiying@hyray.com.sg

Slovak Republic
Husqvarna Česko s.r.o.
Türkova 2319 / 5b
149 00 Praha 4 – Chodov
Bezplatná infolinka:
800 154 044
servis@sk.husqvarna.com

Slovenia
Husqvarna Austria GmbH
Industriezeile 36
4010 Linz
Tel.: (+43) 732 77 01 01 - 485
service.gardena@
husqvarnagroup.com

South Africa
Husqvarna
South Africa (Pty) Ltd
Postnet Suite 250
Private Bag X6,
Cascades, 3202
South Africa
Phone: (+27) 33 846 9700
info@gardena.co.za

Spain
Husqvarna España S.A.
Calle de Rivas nº 10
28052 Madrid
Phone: (+34) 91 708 05 00
atencioncliente@gardena.es

Suriname
Agrofix n.v.
Verlengde Hogestraat # 22
Phone: (+597) 472426
agrofix@sr.net
Pobox : 2006
Paramaribo
Suriname – South America

Sweden
Husqvarna AB
Gardena Division
S-561 82 Huskvarna
gardenaorder@husqvarna.se

Switzerland / Schweiz
Husqvarna Schweiz AG
Consumer Products
Industriestrasse 10
5506 Mägenwil
Phone: (+41) (0) 62 887 37 90
info@gardena.ch

Turkey
Dost Bahçe Dış Ticaret
Mümessillik A.Ş
Yunus Mah. Adil Sok. No:3
Ic Kapi No: 1 Kartal
34873 Istanbul
Phone: (+90) 216 38 93 939
info@dostbahce.com.tr

Ukraine / Україна
ТОВ «Хускварна Україна»
вул. Васильківська, 34,
офіс 204-г
03022, м. Київ
Тел. (+38) 044 498 39 02
info@gardena.ua

Uruguay
FELI SA
Entre Ríos 1083 CP 11800
Montevideo – Uruguay
Tel: (+598) 22 03 18 44
info@felisa.com.uy

Venezuela
Corporación Casa y Jardín C.A.
Av. Caroní, Edif. Trezmen, PB.
Colinas de Bello Monte.
1050 Caracas.
Tlf: (+58) 212 992 33 22
info@casayjardin.net.ve

1754-20.960.04/0218
© GARDENA
Manufacturing GmbH
D-89070 Ulm
http://www.gardena.com