Husqvarna®

Manual de Peças de Reposição

YTH24V54 / 96043025900

A gasolina com até 10% de etanol (E10) pode ser usada nesta máquina. O uso de gasolina com teor de etanol maior que 10% (E10) invalida a garantia do produto.

Portuguese

115 95 54-70 Rev. 4

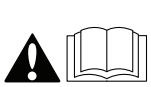

Leia o manual do operador com atenção para compreender as instruções antes de usar a máquina.

COMO USAR ESTE MANUAL

Este manual foi concebido para oferecer ao consumidor meios para identificar as peças do seu trator ao solicitar peças de reposição. As ilustrações podem representar ou não as montagens reais; portanto, não recomendamos usar este manual como guia para montar ou desmontar o trator. Alguns componentes e peças foram desenhadas em escala maior para facilitar a identificação.

SUPORTE / AJUDA

Se você precisar de assistência ou tiver dúvidas referentes a aplicação, operação, manutenção ou peças para o seu produto:

- Visite o nosso site: www.husqvarna.com
- Ligue-nos gratuitamente: 1-800-487-5951

Cada trator tem seu próprio número de modelo.

O número do modelo do seu trator localiza-se no para-choque embaixo do assento.

Ao solicitar peças, sempre forneça as seguintes informações:

- PRODUTO - “TRATOR”
- NÚMERO DO MODELO - “**YTH24V54**(**96043025900**)”
- Número da peça
- Descrição da peça

ÍNDICE

DIAGRAMA ESQUEMÁTICO 3
ELÉTRICO 4-5
CHASSIS 6-7
TRANSMISSÃO 8-9
MOTOR 10-11
DIREÇÃO 12-13
PLATAFORMA DA ROÇADEIRA 14-15
ELEVAÇÃO DO CORTADOR 16
ASSENTO 17
DECALQUES 18
GARANTIA 19

TRATOR - - NO. DE CATÁLOGO YTH24V54 (96043025900), NO. DE PRODUTO. 960 43 02-59

DIAGRAMA ESQUEMÁTICO

SCH12-bp

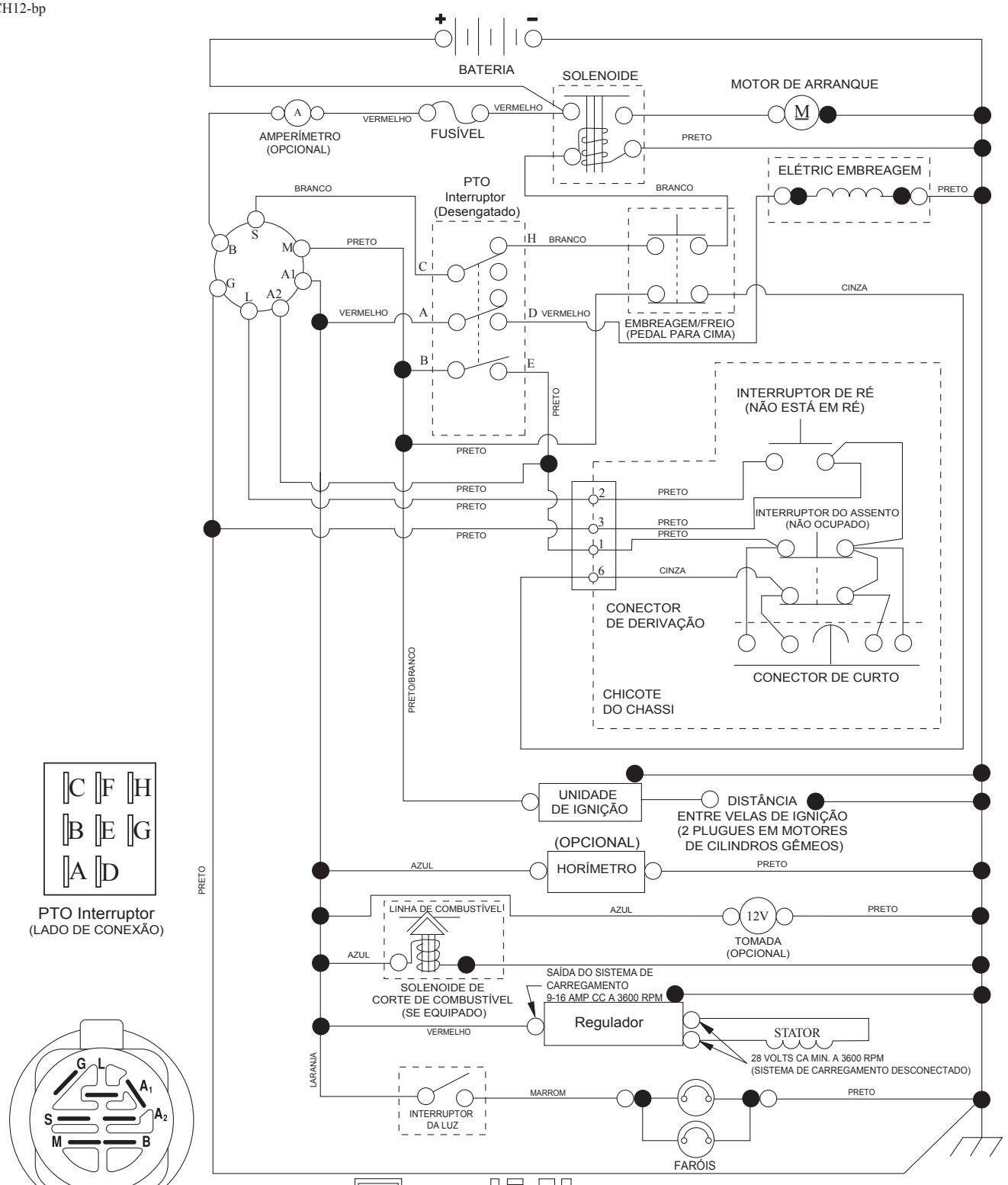

PTO Interruptor
(LADO DE CONEXÃO)

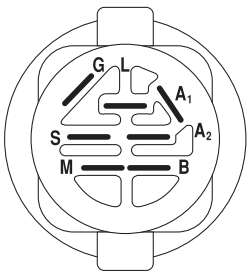

CHAVE DA IGNIÇÃO

POSIÇÃO	ARRANJO DO CIRCUITO
DESLIGADO	M+G+A1
FUNCIONAR / ANULAR	B+A1
FUNCIONAR	B+A1 L+A2
PARTIDA	B + S + A1

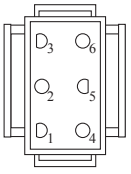

CONECTOR DO CHICOTE DO CHASSI (LADO DE CONEXÃO)

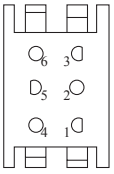

CONECTOR DO CHICOTE DO PAINEL

GRAMPOS ISOLADOS PARA FIAÇÃO OBSERVAÇÃO: SE OS GRAMPOS ISOLADOS FOREM REMOVIDOS PARA EXECUTAR SERVIÇOS NA UNIDADE, ELES DEVEM SER REINSTALADOS PARA PRENDER A FIAÇÃO ADEQUADAMENTE.

LIGAÇÕES NÃO DESMONTÁVEIS

LIGAÇÕES DESMONTÁVEIS

TRATOR - - NO. DE CATÁLOGO YTH24V54 (96043025900), NO. DE PRODUTO. 960 43 02-59

ELÉTRICO

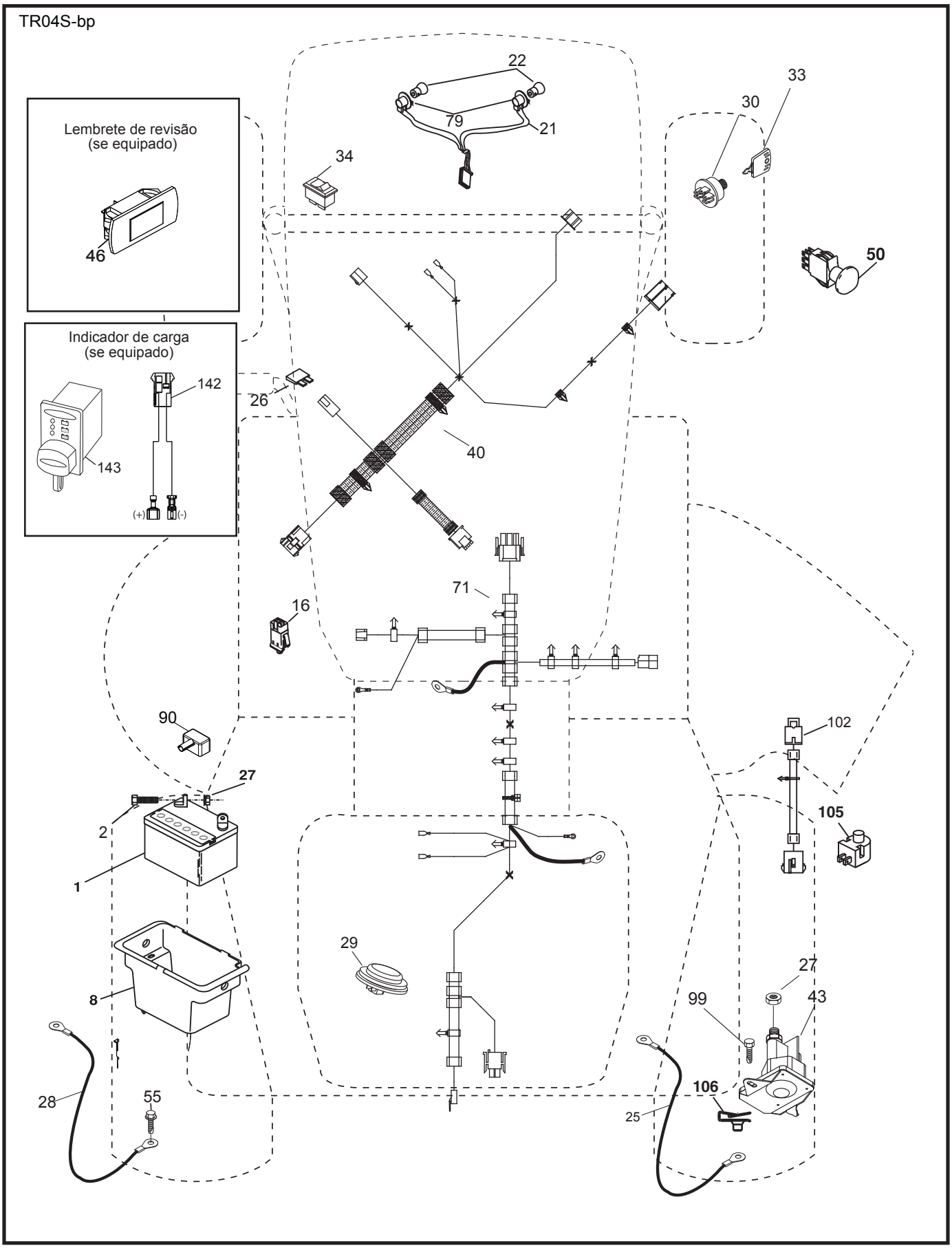

TRATOR - - NO. DE CATÁLOGO YTH24V54 (96043025900), NO. DE PRODUTO. 960 43 02-59

ELÉTRICO

CHAVE NO.	NO. DA PEÇA	DESCRIÇÃO
1	532 16 34-65	Bateria
2	874 76 04-12	Parafuso 1/4-20 unc x 3/4
8	532 19 32-28	Caixa, bateria
16	532 17 61-38	Interruptor, encaixe, intertravamento
21	532 40 02-52	Chicote, tomada de iluminação
22	532 00 41-52	Lâmpada
25	581 49 80-01	Cabo 6 Ga.
26	532 17 51-58	Fusível
27	873 51 04-00	Porca 1/4-20 unc
28	532 42 16-86	Cabo 6 Ga.
29	532 40 15-45	Interruptor, assento
30	532 19 33-50	Interruptor, ignição
33	532 41 19-33	Chave/Corrente
34	532 11 07-12	Interruptor
40	581 02 32-01	Chicote, ignição
43	582 04 28-01	Solenoide
50	582 10 76-04	Interruptor PTO
55	817 06 05-12	Parafuso 5/16-18 x 3/4
71	501 13 37-01	Chicote, chassi
79	532 17 52-42	Soquete, Conj.
90	532 43 53-95	Tampa, Terminal Bateria
99	817 67 04-12	Parafuso1/4-20 x 3/4
102	532 40 44-54	Chicote, condutor flexível, interruptor
105	532 40 75-68	Interruptor, contrário pela, controle
106	532 17 48-14	Paludo 1/4 alças

OBSERVAÇÃO: Todas as dimensões dos componentes estão em polegadas. 1 polegada = 25,4 mm

TRATOR - - NO. DE CATÁLOGO YTH24V54 (96043025900), NO. DE PRODUTO. 960 43 02-59

CHASSIS

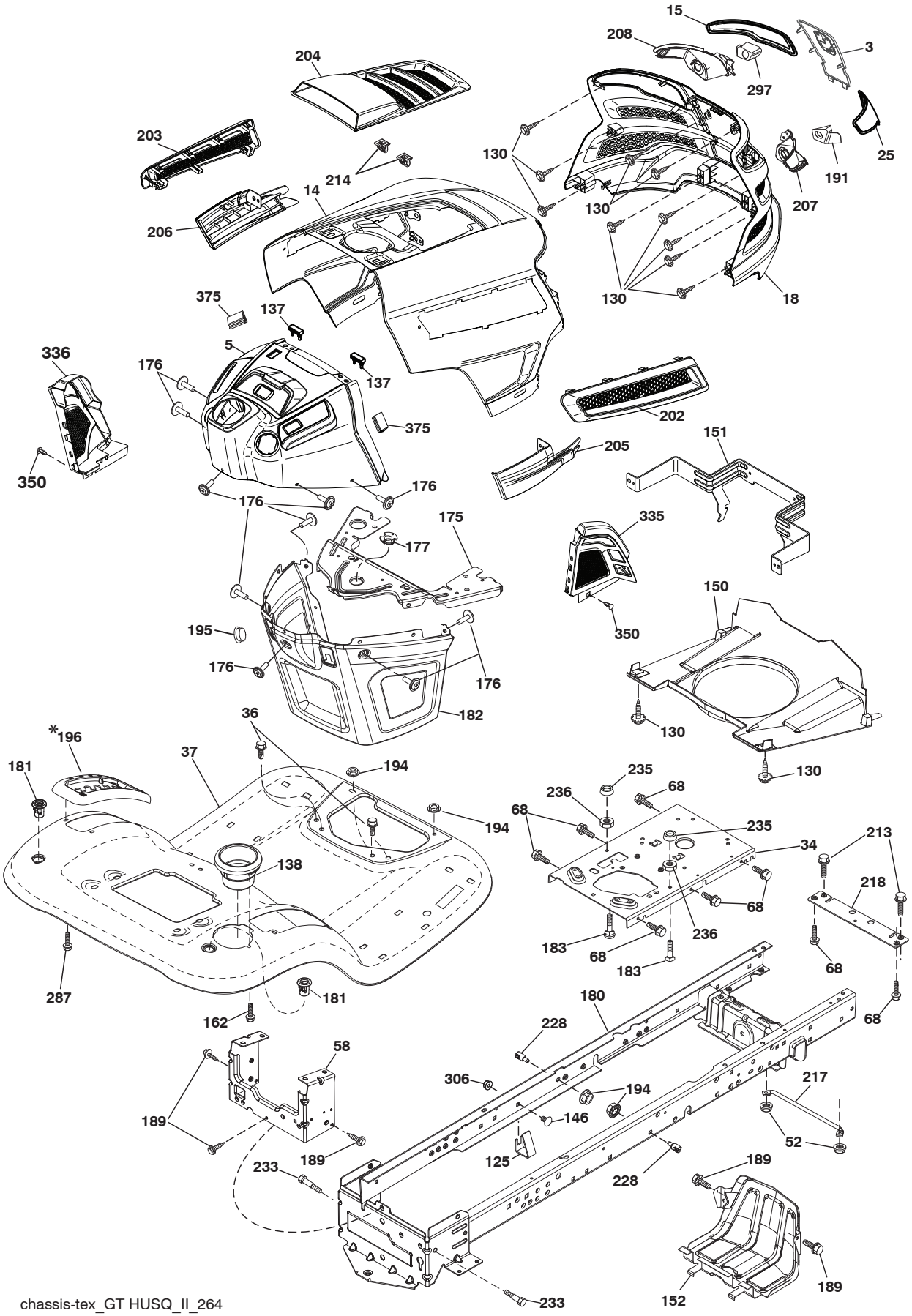

chassis-tex_GT HUSQ_II_264

TRATOR - - NO. DE CATÁLOGO YTH24V54 (96043025900), NO. DE PRODUTO. 960 43 02-59

CHASSIS

CHAVE NO.	NO. DA PEÇA	DESCRIÇÃO
3	532 44 44-81	Logotipo
5	581 46 68-01	Painel
14	532 44 11-77	Capô
15	532 43 97-33	Lente LE
18	532 44 06-53	Grade
25	532 44 33-85	Lente LD
34	580 91 08-01	Placa, Motor
36	817 06 05-12	Parafuso 5/16-18 x 3/4
37	532 44 12-06	Para-choque
52	873 68 05-00	Porca 5/16-18
58	532 41 22-80	Barra de tração, superior
68	539 99 08-58	Parafuso 5/16-18 x 1/2
125	581 68 48-01	Suporte
130	532 41 63-58	Parafuso #10 x 0.750
137	532 40 75-90	Para-choque, painel
138	532 43 97-47	Beba apoio
146	581 85 79-01	Parafuso
150	532 43 97-74	Duto de ar
151	532 43 66-70	Suporte, pivô
152	532 43 98-70	Anteparo, grelha
162	532 14 24-32	Parafuso 1/4 x 1/2
175	590 60 77-02	Elemento transversal
176	532 40 07-76	Parafuso 10-24 x 5/8
177	532 19 52-28	Bucha, Direção
180	532 41 50-63	Chassis
181	532 43 97-46	Bucha
182	532 40 68-59	Painel inferiorr
183	874 52 05-20	Parafuso 5/16-18 x 1-1/4
189	817 00 05-12	Parafuso 5/16-18 x 3/4
191	532 43 74-55	Inserto refletivo LD
194	873 90 05-00	Porca 5/16-18
195	532 40 41-37	Tomada

CHAVE NO.	NO. DA PEÇA	DESCRIÇÃO
*196	532 43 96-47	Console, elevação da plataforma
*196	596 86 92-01	Console, elevação da plataforma
202	532 43 97-28	Ventilação, lateral do capô LD
203	532 43 97-27	Ventilação, lateral do capô LE
204	532 43 57-14	Ventilação, topo do capô
205	532 43 97-30	Acabamento do capô LD
206	532 43 97-29	Acabamento do capô LE
207	532 43 97-34	Bisel LD
208	532 43 97-35	Bisel LE
213	874 76 05-12	Parafuso 5/16-18 x 3/4
214	532 19 91-45	Grampo, retentor
217	532 40 91-67	Haste, pivô, capô
218	532 19 63-95	Peça X, capô, batente
228	532 19 51-61	Pino, prendedor
233	532 19 65-39	Parafuso com rebaixo
235	532 40 61-29	Espaçador, para-choque
236	873 93 05-00	Porca de aperto 3/8-16 unc
287	817 60 04-06	Parafuso, sextavado com arruela 1/4-2 x 3/8
297	532 43 74-56	Inserto refletivo LE
306	873 90 06-00	Porca de aperto 3/8-16 unc
335	532 44 82-04	Capa, painel inferior LD
336	532 44 53-09	Capa, painel inferior LE
350	532 44 51-43	Grampo
375	586 90 82-01	Painel grampo para-choque

OBSERVAÇÃO: Todas as dimensões dos componentes estão em polegadas. 1 polegada = 25,4 mm

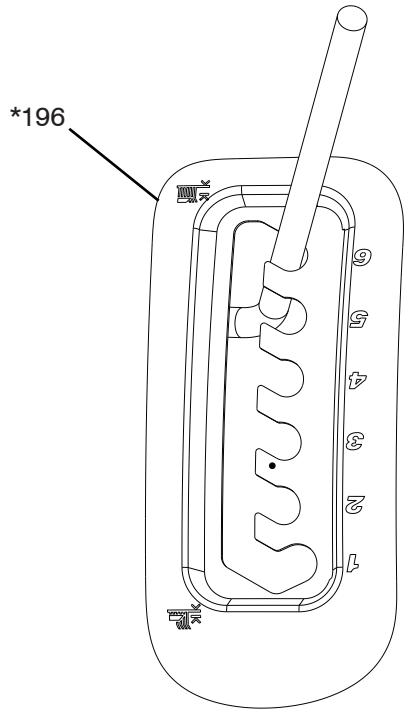

*196 532 43 96-47 Console, elevação da plataforma

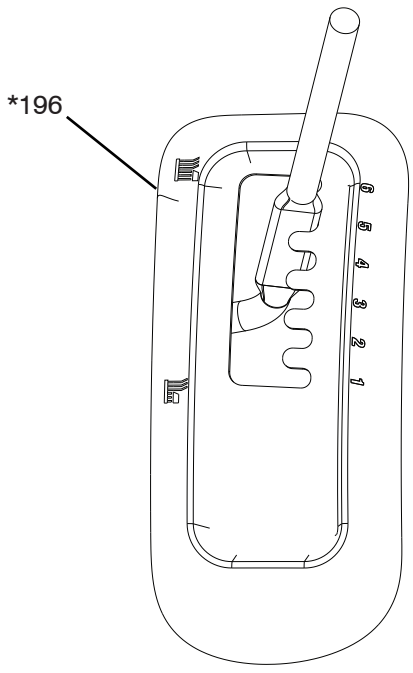

*196 596 86 92-01 Console, elevação da plataforma

TRATOR - - NO. DE CATÁLOGO YTH24V54 (96043025900), NO. DE PRODUTO. 960 43 02-59

TRANSMISSÃO

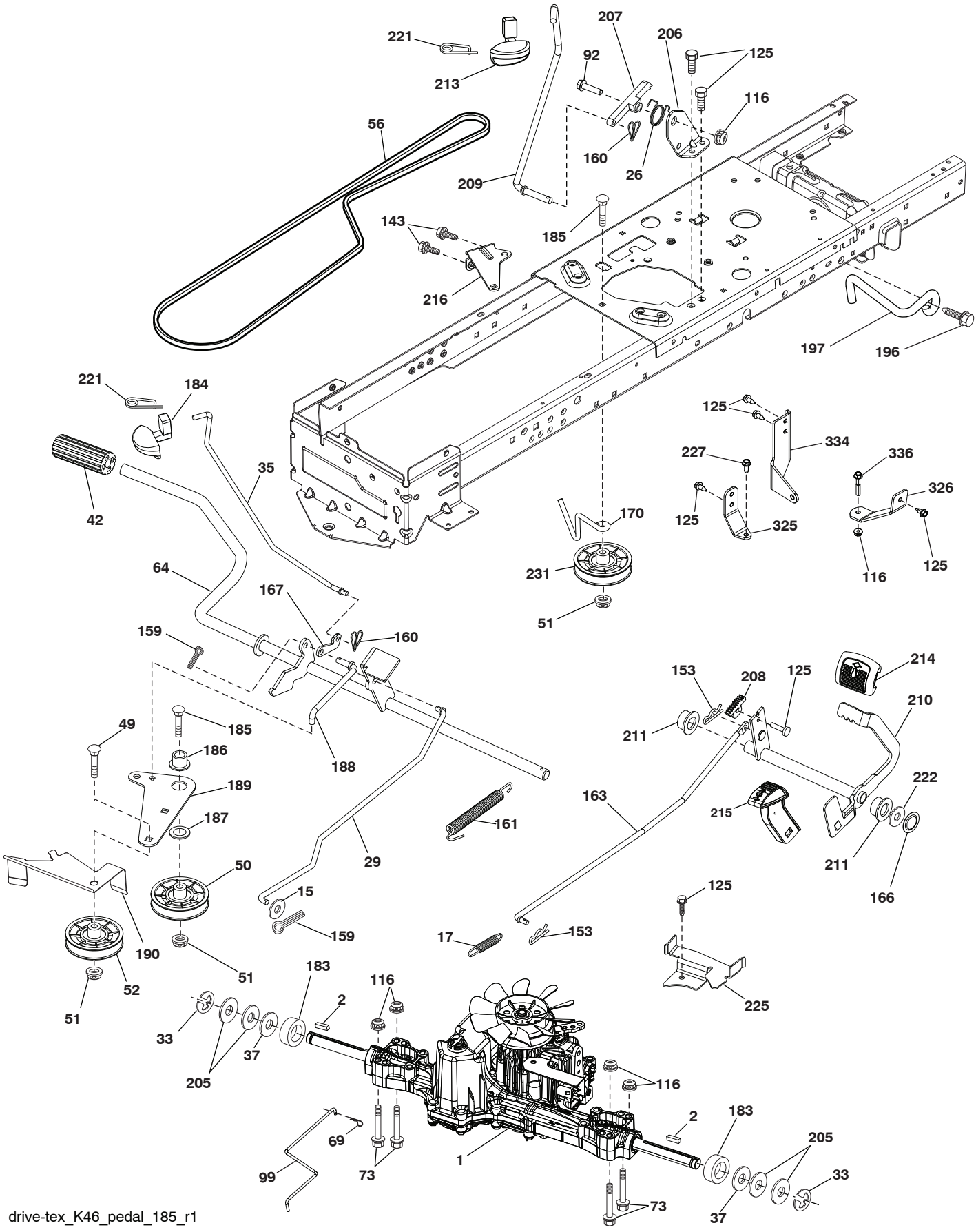

TRATOR - - NO. DE CATÁLOGO YTH24V54 (96043025900), NO. DE PRODUTO. 960 43 02-59

TRANSMISSÃO

CHAVE NO.	NO. DA PEÇA	DESCRIÇÃO
1	– – – – – –	Transmissão, Tufftorq K46BT (426120) (Pederdes a peças do fabricante de transmissão.)
2	532 12 35-83	Chaveta
15	819 13 13-16	Arruela 13/32 x 13/16 x 16 Ga.
17	532 41 36-78	Mola, freio
26	532 19 96-79	Mola, freio, retorno
29	532 40 38-06	Haste, freio
33	812 00 00-01	Anel E
35	583 86 45-01	Haste, freio, estacionamento
37	532 18 89-67	Arruela 25/32 x 1-1/2 x 16 Ga.
42	532 12 48-72	Capa, pedal de freio
49	872 11 06-14	Parafuso
50	532 19 43-27	Polia, intermediária, plana
51	873 90 06-00	Porca 3/8-16
52	532 19 43-26	Intermediária, ranhura V
56	532 13 09-69	Correia V, Transmissão
64	532 19 78-65	Eixo, Conj. Pela, controle de freio
69	532 42 33-03	Pino .059 x 1.125
73	874 49 05-40	Parafuso 5/16-18 Gr. 5
92	874 76 05-20	Parafuso fin, sextavado 5/16-18 unc x 1.25
99	582 40 45-01	Haste
116	873 90 05-00	Porca 5/16-18
125	817 00 05-12	Parafuso 5/16-18 x 3/4
143	539 99 08-58	Parafuso 5/16-18 x 1/2
153	532 12 47-88	Retentor, mola 1"
159	876 02 04-12	Contrapino 1/8 x 3/4
160	532 16 94-84	Retentor, grampo
161	532 10 57-09	Mola, retorno, embreagem
163	532 44 82-75	Haste controle
166	532 42 91-64	Porca
167	532 40 52-57	Trava, freio de estacionamento
170	532 41 34-30	Guia
183	532 13 70-57	Espaçador, eixo
184	587 65 37-01	Manípulo
185	872 11 06-22	Parafuso
186	532 19 43-21	Espaçador, retentor
187	819 13 32-10	Arruela
188	582 21 70-01	Ligação, embreagem, unidade de acionamento de deslocamento
189	532 19 43-17	Alavanca angular, unidade de acionamento de deslocamento
190	532 19 43-18	Retentor, alavanca angular, unidade de acionamento de deslocamento
196	817 00 06-16	Parafuso 3/8-16 x 1
197	585 65 86-01	Ligação, embreagem
205	532 12 17-48	Arruela 25/32 x 1-5/8 x 16 Ga.
206	532 44 85-96	Suporte
207	587 03 14-01	Trava controle
208	532 19 78-69	Engrenagem do setor retorno
209	532 19 95-92	Haste controle retorno
210	532 40 09-80	Conj. Pela, controle
211	532 12 01-83	Mancal
213	532 40 31-19	Botão controle retorno
214	532 42 12-63	Pedal dianteiro
215	586 60 65-02	Pedal inverso
216	532 19 61-31	Suporte
221	532 40 31-87	Retentor, mola, grampo, alavanca
222	879 21 20-10	Arruela 21/32 x 1-1/4 10 Ga.
225	532 40 33-19	Guia da correia
227	817 49 05-12	Parafuso Thdrol 5/16-18 x 3/4
231	532 40 72-87	Intermediária, ranhura V
325	586 43 12-02	Trava, torque
326	586 00 11-02	Suporte, torque
334	585 88 22-02	Haste suporte
336	587 25 96-01	Parafuso

OBSERVAÇÃO: Todas as dimensões dos componentes estão em polegadas. 1 polegada = 25,4 mm

TRATOR - - NO. DE CATÁLOGO YTH24V54 (96043025900), NO. DE PRODUTO. 960 43 02-59

MOTOR

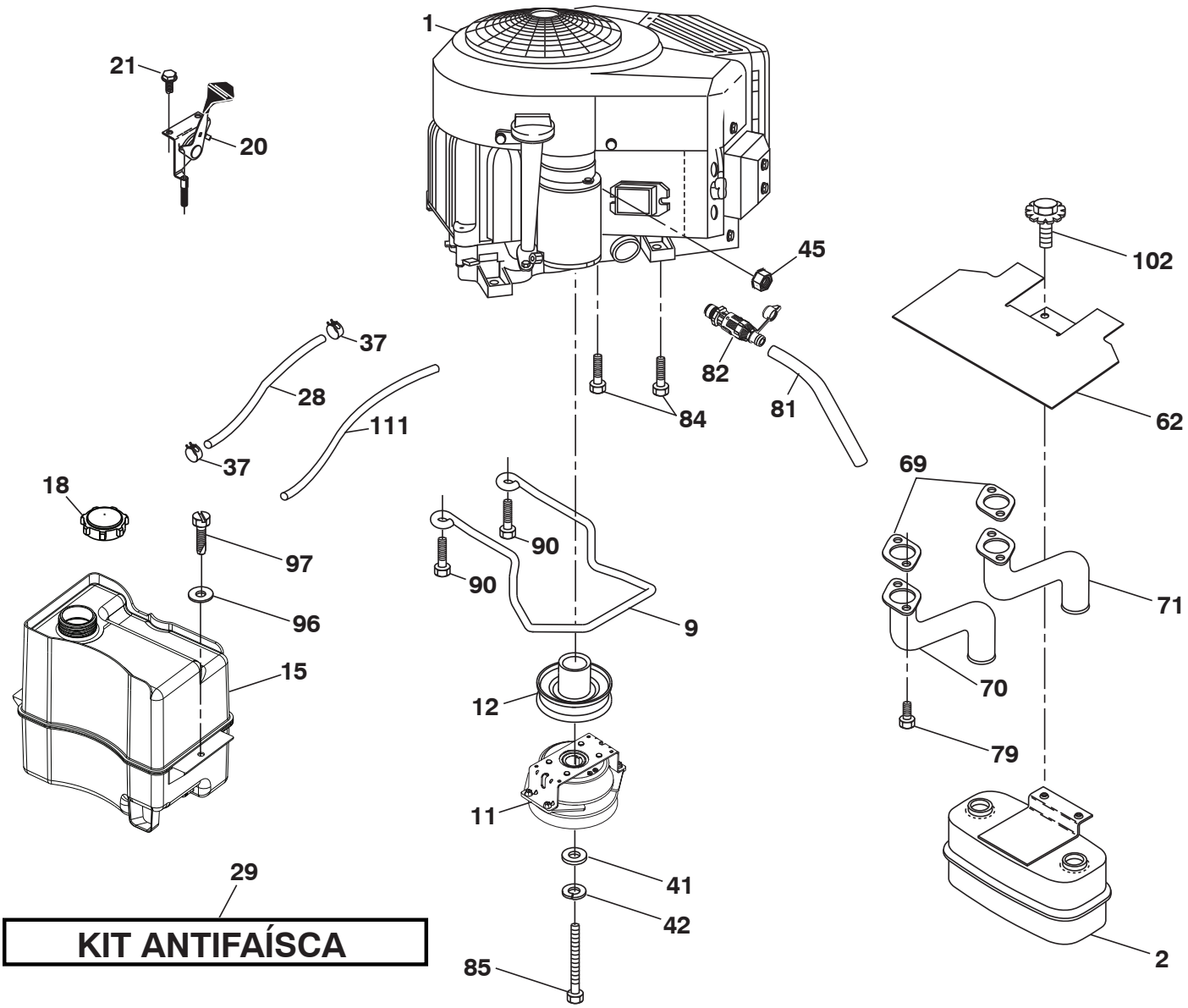

engine-tex_bs-2cyl_179

TRATOR - - NO. DE CATÁLOGO YTH24V54 (96043025900), NO. DE PRODUTO. 960 43 02-59

MOTOR

CHAVE NO.	NO. DA PEÇA	DESCRIÇÃO
1	– – – – – –	Motor B&S Número do modelo 44N877-0003-G1 (501259701) (Pederdes a peças do fabricante de motor.)
2	589 81 87-01	Silencioso
9	501 83 26-02	Guia, correia do motor
11	587 24 16-01	Embreagem elétrica
12	532 40 50-97	Polia, motor
15	532 43 30-04	Tanque de combustível
18	587 38 29-01	Tampa de combustível
20	587 24 25-01	Controle, acelerador/Afogador
21	532 41 63-58	Parafuso #10 x 0.750 BOS Thread
28	532 40 11-37	Linha de combustível
29	532 13 71-80	Kit antifaísca
37	532 12 34-87	Braçadeira, mangueira
41	532 12 61-97	Arruela 1-1/2 OD x 15/32 ID x .250
42	539 99 02-47	Arruela SLW STD 7/16
45	873 51 04-00	Porca, Keps, sextavada 1/4-20 unc
62	532 43 40-17	Anteparo Silencioso
69	532 16 52-91	Junta
70	581 88 11-01	Tubo LE
71	581 88 10-01	Tubo LD
79	532 18 39-06	Parafuso 5/16-18 x .75
81	532 14 84-56	Tubo drenagem de óleo
82	532 42 82-87	Válvula drenagem de óleo
84	817 06 06-20	Parafuso 3/8-16 x 1-1/4
85	501 60 66-01	Parafuso 7/16-20 x 4 x Gr. 5-1.5
90	817 00 06-16	Parafuso 3/8-16 x 1
96	819 09 14-16	Arruela 9/32 x 7/8 x 16 Ga.
97	817 67 04-12	Parafuso 1/4-20 x 3/4
102	817 00 05-12	Screw 5/16-18 x 3/4
111	532 41 41-19	Linha

OBSERVAÇÃO: Todas as dimensões dos componentes estão em polegadas. 1 polegada = 25,4 mm

Briggs & Stratton 1-800-233-3723

Informações de Avaliação de Poder de motor

O poder bruto avaliando para modelos individuais de motor de gás é rotulado de acordo com SAE (a Sociedade de Engenheiros Automotivos) código J1940 (Poder Pequeno de Motor & Procedimento de Avaliação de Torque), e desempenho de avaliação foi obtido e foi corrigido de acordo com SAE J1995 (Revisão 2002-05). Os valores de torque são derivados em 3060 RPM; valores de cavalo-vapor são derivados em 3600 RPM. Poder real de motor bruto será mais baixo e é afetado por, entre outras coisas, operar ambiental condições e motor-a-variabilidade de motor. Dar ambas a série larga de produtos em que motores são colocados e a variedade de assuntos ambientais aplicável a operar o equipamento, o motor de gás não desenvolverá o poder bruto avaliado quando usado num pedaço dado de equipamento de poder (poder real "no local" nem líquido). Esta diferença é devido a uma variedade de fatores inclui, mas não limitado a, acessórios (produto de limpeza de ar, escapamento, cobrar, esfriar, carburador, bomba de gasolina, etc.), limitações de aplicação, operar ambiental condições (temperatura, umidade, altitude), e motor-a-variabilidade de motor. Devido a fabricação e limitações de capacidade, Briggs & Stratton pode substituir um motor de poder avaliado mais alto para este motor de Série.

TRATOR - - NO. DE CATÁLOGO YTH24V54 (96043025900), NO. DE PRODUTO. 960 43 02-59

DIREÇÃO

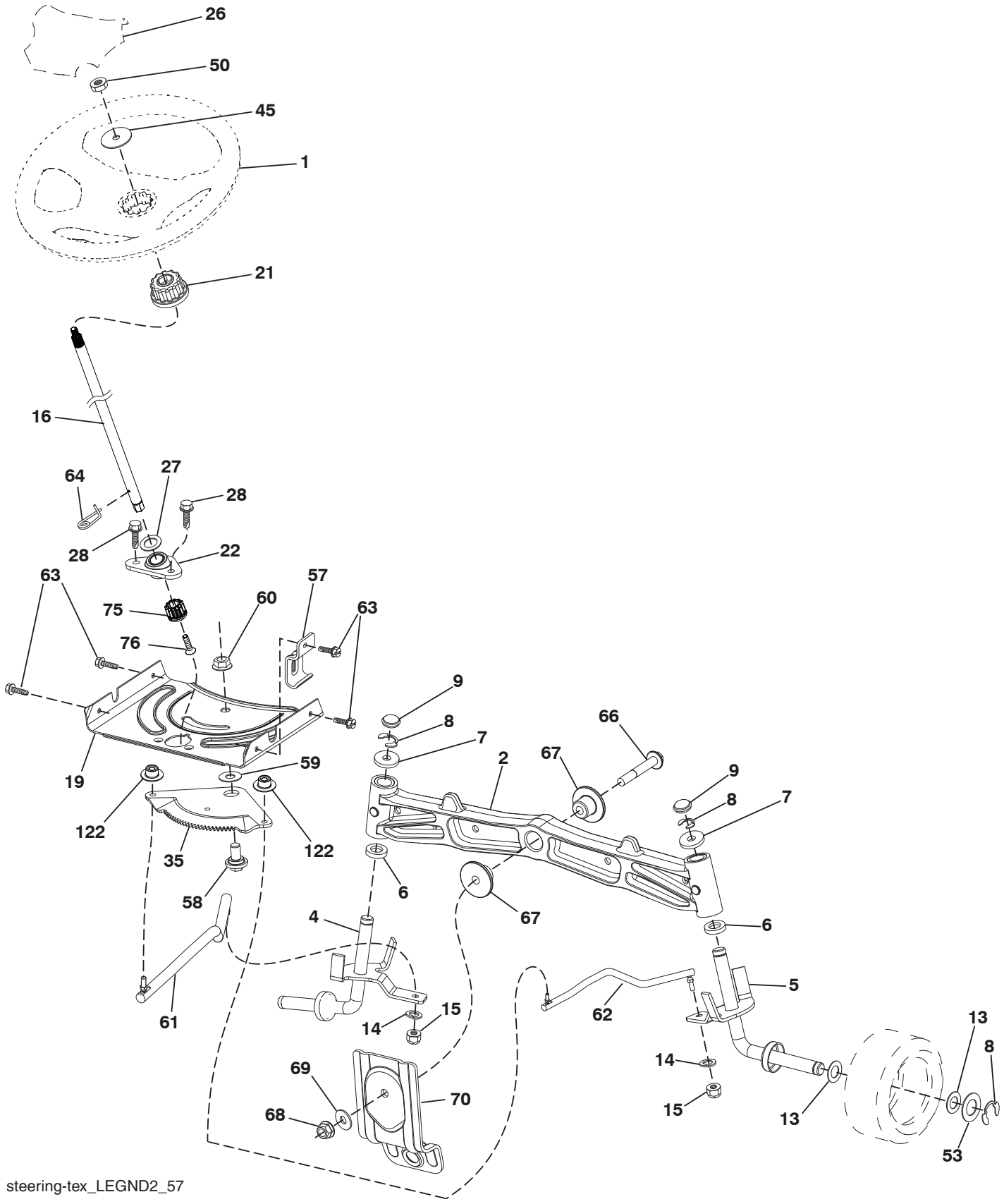

CHAVE NO.	NO. DA PEÇA	DESCRIÇÃO
1	532 43 97-40	Volante
2	532 19 59-68	Eixo, Conj., dianteiro
4	532 40 30-87	Haste Conj., LE
5	532 40 30-88	Haste Conj., LD
6	532 12 49-31	Arruela 0.75 x 1.23
7	532 12 17-48	Arruela 25/32 x 1-5/8 x 16 Ga.
8	812 00 00-29	Anel, grampo T5304-75
9	532 12 12-32	Tampa, haste
13	532 12 17-49	Arruela 25/32 x 1-1/4 x 16 Ga.
14	539 99 01-18	Arruela SLW ZD 3/8
15	873 54 06-00	Placa 3/8-24 unf
16	587 01 60-02	Coluna, direção
19	532 19 47-29	Placa, direção
21	586 84 02-01	Adaptador, volante
22	585 02 98-02	Rolamento
26	532 43 97-43	Inserto, volante
27	819 21 16-16	Arruela
28	817 00 06-12	Parafuso 3/8-16 x 3/4
35	532 19 47-32	Engrenagem, placa do setor
45	587 01 64-01	Arruela 3/8 ID 2-3/8 OD 12 Ga. PLTD
50	873 90 06-00	Nut Lock Flg 3/8-16 unc
53	532 18 89-67	Arruela .793 x 1.637 x .060
57	532 19 72-46	Suporte, batente superior
58	532 19 47-47	Parafuso
59	532 19 47-48	Arruela
60	873 97 10-00	Placa 5/8-11
61	532 19 47-40	Barra de ligação, LE
62	532 19 47-41	Barra de ligação, LD
63	817 00 05-12	Parafuso 5/16-18 x 3/4
64	532 19 98-49	Retentor, grampo, mola, direção
66	871 02 07-48	Parafuso 7/16-14 x 3
67	532 19 47-37	Bucha PM, eixo dianteiro
68	873 90 07-00	Placa 7/16-14 Gr. 5
69	532 19 91-62	Arruela 1.5 x .505 x .118
70	585 33 88-01	Suporte, plataforma susp. frente
75	580 68 37-01	Pinhão
76	580 68 36-01	Parafuso
122	532 44 49-62	Tampa

OBSERVAÇÃO: Todas as dimensões dos componentes estão em polegadas. 1 polegada = 25,4 mm

TRATOR - - NO. DE CATÁLOGO YTH24V54 (96043025900), NO. DE PRODUTO. 960 43 02-59

PLATAFORMA DA ROÇADEIRA

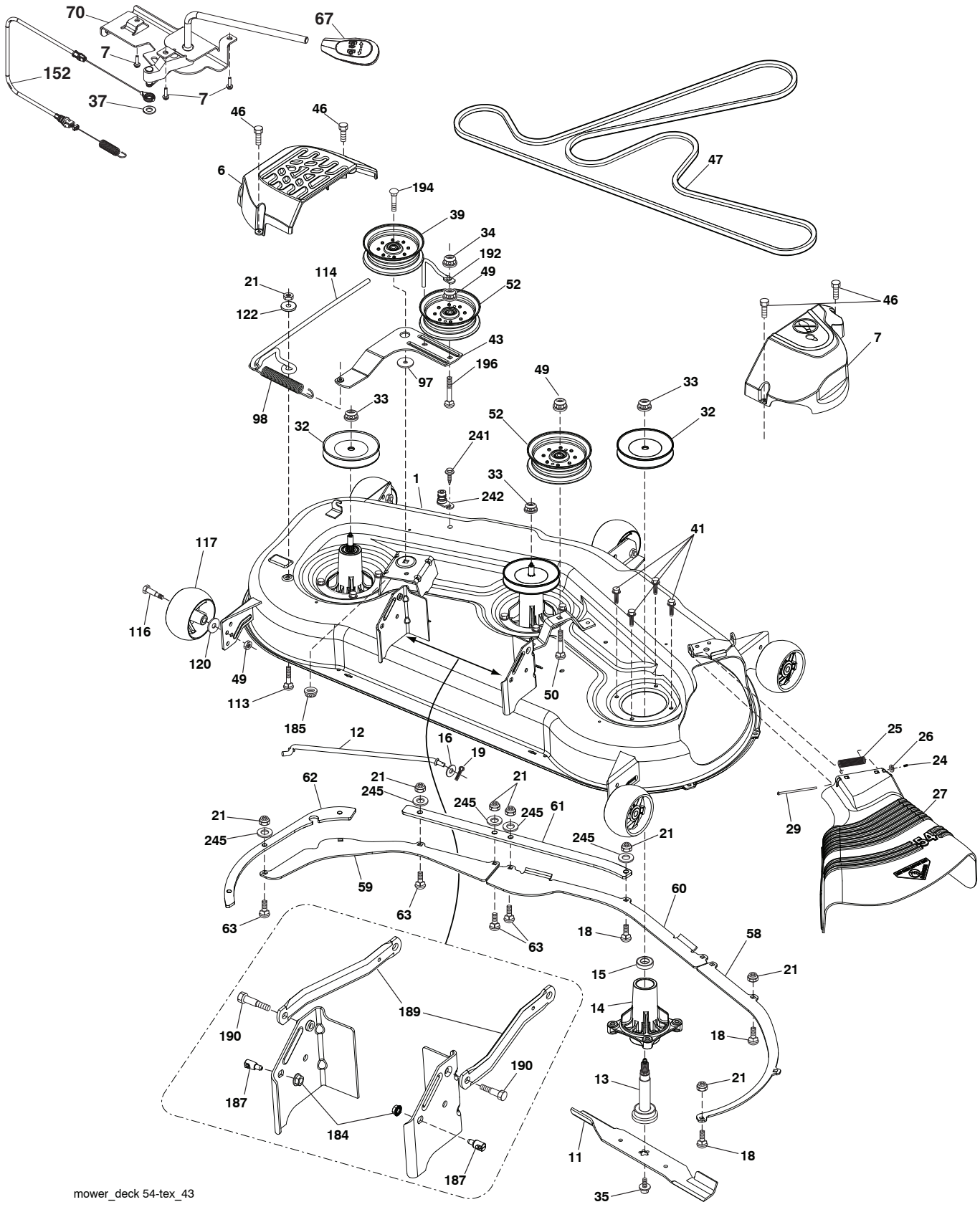

TRATOR - - NO. DE CATÁLOGO YTH24V54 (96043025900), NO. DE PRODUTO. 960 43 02-59

PLATAFORMA DA ROÇADEIRA

CHAVE NO.	NO. DA PEÇA	DESCRIÇÃO
1	532 44 18-47	Plataforma solda da roçadeira
6	532 19 60-66	Tampa, mandril LE
7	532 19 71-81	Tampa, mandril LD
11	532 18 72-56	Lâmina
12	532 40 48-51	Haste
13	587 25 64-01	Eixo, Conj.
14	532 18 72-81	Carcaça, mandril
15	585 32 39-01	Rolamento de esferas, mandril
16	819 13 13-12	Arruela 3/8
18	872 14 05-05	Bolt Carriage 5/16-18 x 5/8
19	532 19 42-08	Contrapino 7/16 tipo
21	873 68 05-00	Porca de aperto, coroa 5/16-18 unc
24	532 10 53-04	Tampa, luva
25	532 17 81-02	Mola, torção
26	532 11 04-52	Porca
27	532 18 89-38	Anteparo, defletor
29	532 13 14-91	Haste, articulação
32	532 15 35-35	Polia, mandril
33	532 40 02-34	Porca
34	873 68 06-00	Parafuso 3/8-16 unc
35	584 30 93-01	Parafuso
39	532 19 73-80	Polia, intermediária LE
41	584 95 39-01	Parafuso sextavado 1/4-20 x 3/4 313-18 x 1.19
43	532 19 60-65	Braço, intermediária
46	532 13 77-29	Parafuso 1/4-20 x 5/8
47	587 68 67-01	Correia, Transmissão
49	873 90 06-00	Porca de aperto sextavada flg. 3/8-16 unc
50	872 11 06-16	Parafuso 3/8-16 unc x 2
52	532 19 73-79	Polia, intermediária
58	532 18 73-42	Placa defletora
59	532 18 73-44	Placa defletora
60	532 18 76-07	Placa defletora
61	585 32 26-05	Platca dianteira
62	585 32 28-05	Platca latera
63	872 11 05-10	Parafuso 5/16-18 x 1-1/4 Gr. 5
97	532 17 85-15	Arruela
98	532 19 61-05	Mola transmissão
113	539 10 72-71	Parafuso 5/16-18 x 1 Gr. 5
114	532 18 75-56	Haste corrente
116	532 19 34-06	Parafuso, suporte
117	589 52 73-01	Estime roda
120	819 13 20-12	Arruela 13/32 x 1-1/4 x 12 Ga.
122	532 18 75-57	Retentor, correia do motor LE
184	873 90 05-00	Porca de aperto sextavada flg. 7/16-14 Gr. 5
185	873 90 07-00	Porca de aperto sextavada
187	532 19 51-61	Pino, prendedor
189	532 19 51-85	Braço, suspensão
190	532 19 65-39	Parafuso, suporte
192	532 19 84-68	Retentor, correia do motor
194	874 49 07-36	Parafuso 7/16-24 x 2
196	539 12 81-01	Parafuso 3/8-16
241	532 15 29-27	Parafuso
242	532 41 55-98	Orifício de lavagem
245	819 11 11-16	Parafuso 11/32 x 11/16 x 16 Ga.
- -	532 41 64-05	Engate Desconecte Rápido

OBSERVAÇÃO: Todas as dimensões dos componentes estão em polegadas. 1 polegada = 25,4 mm

TRATOR - - NO. DE CATÁLOGO YTH24V54 (96043025900), NO. DE PRODUTO. 960 43 02-59

ELEVAÇÃO DO CORTADOR

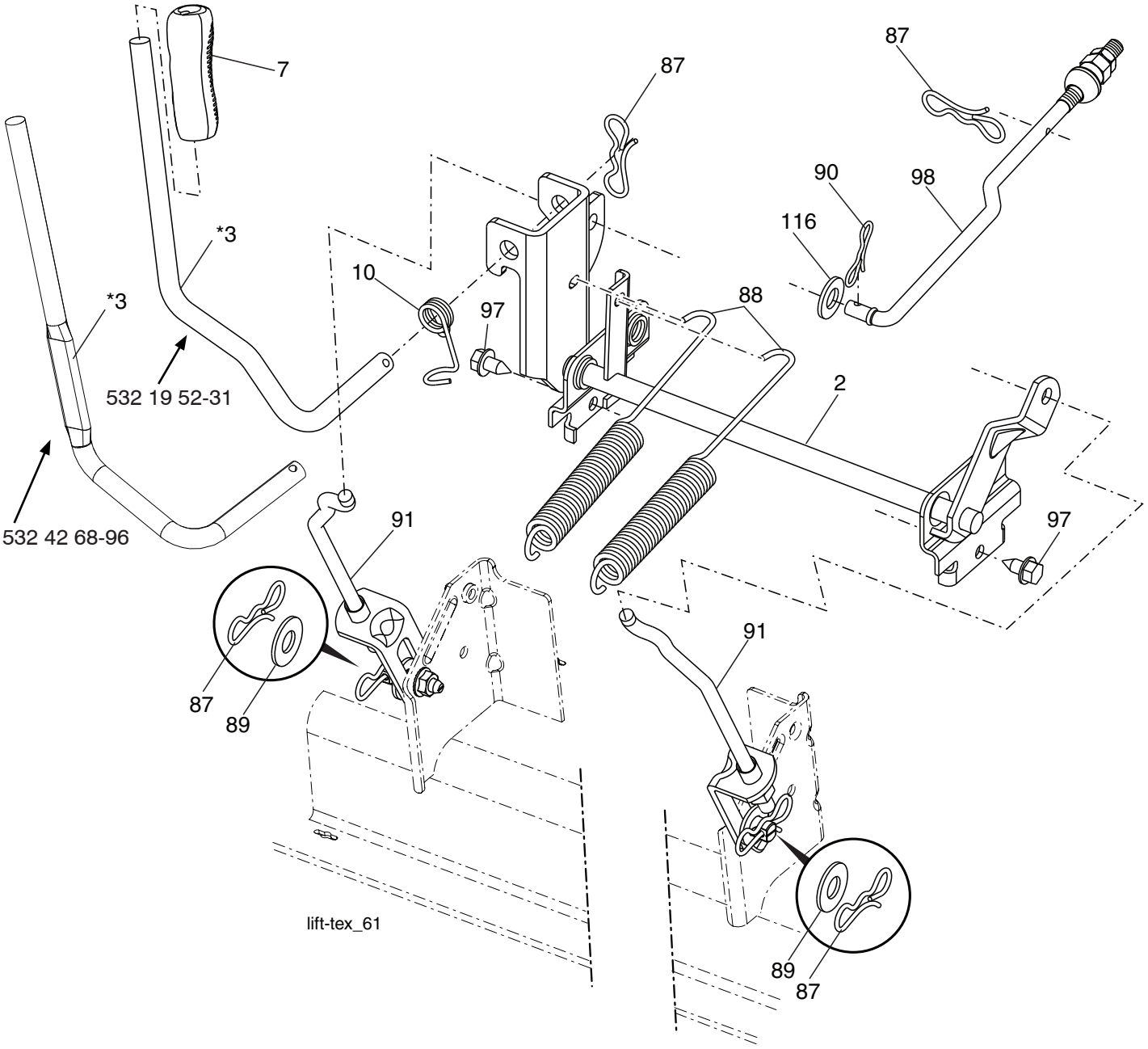

CHAVE NO.	NO. DA PEÇA	DESCRIÇÃO
2	532 42 20-27	Eixo, Conj., levantamento
*3	532 19 52-31	Alavanca, Conj., levantamento LD
*3	532 42 68-96	Alavanca, Conj., levantamento LD
7	580 96 23-01	Cabo, alavanca
10	532 19 63-14	Mola, torção
87	532 19 42-09	Contrapino 7/16 tipo laço
88	532 41 07-10	Mola, levantamento, assist.
89	819 19 19-12	Arruela, zinco claro
90	532 19 42-08	Contrapino 5/16 tipo laço

CHAVE NO.	NO. DA PEÇA	DESCRIÇÃO
91	532 40 34-07	Ligação, levantamento, susp traseira do cortador
97	817 00 06-12	Parafuso 3/8-16 x .75
98	532 19 52-64	Ligação, levantamento, susp dianteira, cortador
116	819 15 15-16	Arruela 15/32 x 15/16 x 16 Ga

OBSERVAÇÃO: Todas as dimensões dos componentes estão em polegadas. 1 polegada = 25,4 mm

TRATOR - - NO. DE CATÁLOGO YTH24V54 (96043025900), NO. DE PRODUTO. 960 43 02-59

ASSENTO

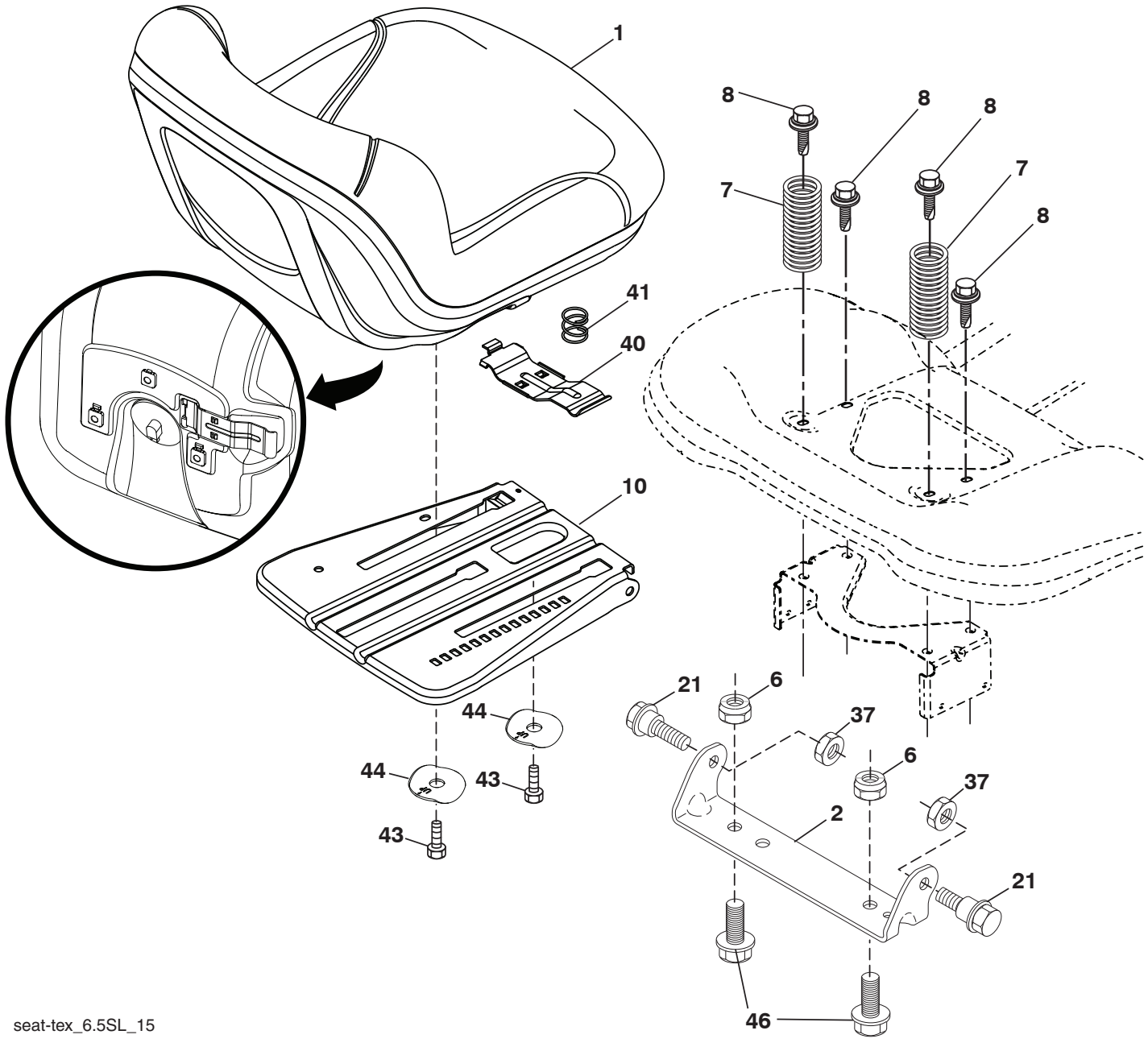

CHAVE NO.	NO. DA PEÇA	DESCRIÇÃO
1	532 43 98-22	Assento
2	532 18 01-66	Suporte, pivô, para-choque
6	873 80 06-00	Porca de aperto, s/Ins. 3/8-16 unc
7	589 48 35-01	Mola, base
8	532 17 18-77	Parafuso 5/16-18 unc x 3/4 w/Sems
10	587 23 20-02	Base, assento
21	587 90 78-01	Parafuso 5/16-18
37	873 80 05-00	Porca 5/16-18 unc
40	532 19 76-61	Alavanca, deslizamento

CHAVE NO.	NO. DA PEÇA	DESCRIÇÃO
41	532 19 82-00	Mola, trava
43	874 76 06-12	Parafuso 3/8-16 x 3/4
44	501 05 18-01	Arruela 3/8 ID 1.5 OD
46	588 09 04-01	Parafuso 3/8-16 x 1, 1.25

OBSERVAÇÃO: Todas as dimensões dos componentes estão em polegadas. 1 polegada = 25,4 mm

TRATOR - - NO. DE CATÁLOGO YTH24V54 (96043025900), NO. DE PRODUTO. 960 43 02-59

DECALQUES

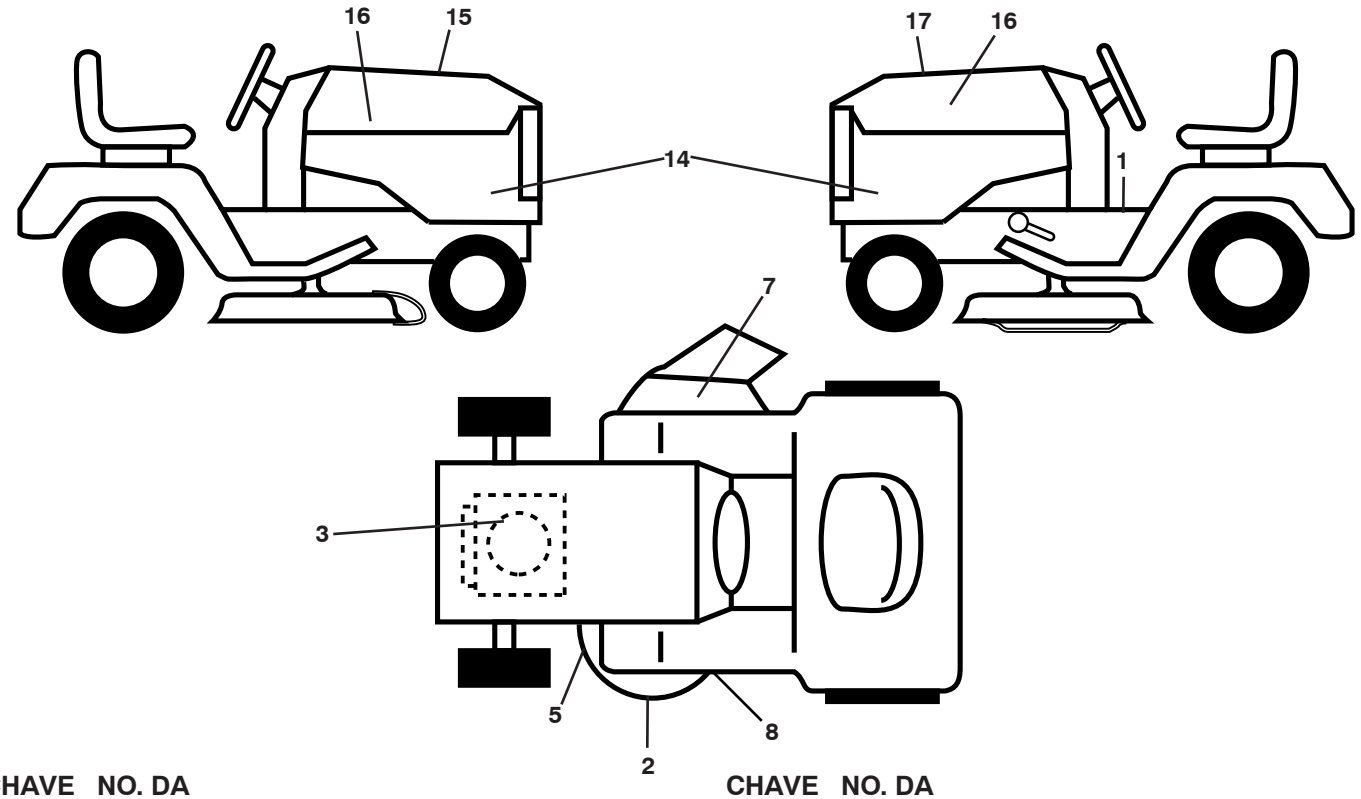

CHAVE NO.	NO. DA PEÇA	DESCRIÇÃO
1	581 57 89-01	Decalque, Advertência
2	585 71 44-01	Decalque
3	585 71 44-01	Decalque, motor
5	581 72 45-02	Decalque,
7	584 90 46-01	Decalque, aviso defletor/ctfgr
8	581 58 00-02	Decalque, cortador
14	586 01 34-01	Decalque, lateral painel
15	532 42 38-29	Decalque
16	581 62 73-01	Decalque, Capô Logotipo
17	591 44 63-01	Decalque, Troca, cortador
- -	581 72 48-01	Decalque, desvio
- -	532 43 96-81	Almofada, apoio de pé, LE
- -	532 43 96-82	Almofada, apoio de pé, LD
- -	115 95 21-49	Manual do Operador (Inglês/Espanhol)
- -	115 95 22-49	Manual de peças de reposição (Inglês/Espanhol)
- -	115 95 53-70	Manual do Operador (Português)
- -	115 95 54-70	Manual de peças de reposição (Português)
- -	587 71 00-26	Manual, QSG (Português)

RODAS E PNEUS

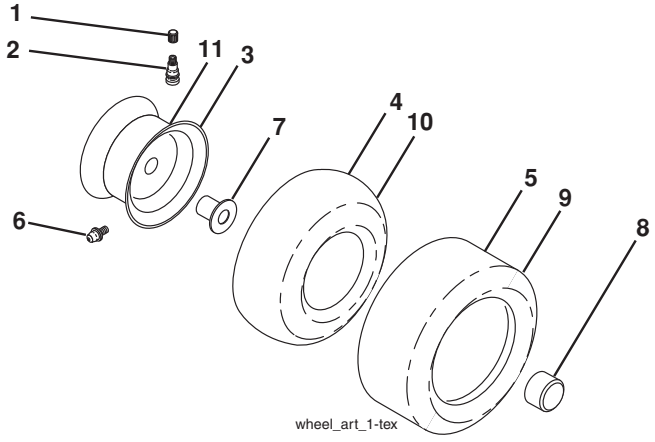

CHAVE NO.	NO. DA PEÇA	DESCRIÇÃO
1	532 05 91-92	Tampa, válvula, pneu
2	532 06 51-39	Haste, válvula
3	532 13 83-36	Aro, Conj., frente
4	532 05 99-04	Tubo, frente
5	532 10 62-22	Pneu frente 5 x 6-6
6	532 12 49-57	Engraxadeira (apenas roda dianteira)
7	532 12 49-59	Flange, rolamento (apenas roda dianteira)
8	532 17 50-39	Tampa, eixo
9	532 13 84-68	Pneu traseira 20 x 8-8
10	532 12 49-26	Tubo, traseira
11	532 13 83-37	Aro, Conj., traseira
- -	532 14 43-34	Selador, pneu

OBSERVAÇÃO: Todas as dimensões dos componentes estão em polegadas. 1 polegada = 25,4 mm

SERVIÇO OBSERVAÇÃO

Husqvarna®

www.husqvarna.com

12.13.18 CL

Impresso nos Estados Unidos.