GARDENA®

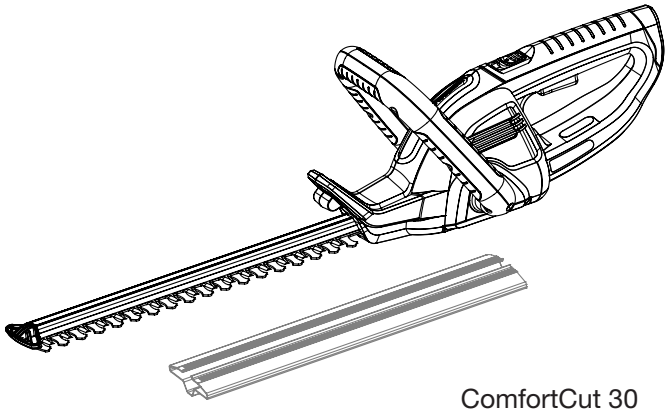

ComfortCut 30 Art. 8898

D **Betriebsanleitung**
Accu-Strauchschere

GB **Operating Instructions**
Accu Shrub Shears

F **Mode d'emploi**
Taille-buissons sur accu

NL **Gebruiksaanwijzing**
Accu-heggenschaar

S **Bruksanvisning**
Accu-Busktrimmer

DK **Brugsanvisning**
Accu-busksaks

FI **Käyttöohje**
Accu-viimeistelyleikkuri

N **Bruksanvisning**
Accu Busktrimmer

I **Istruzioni per l'uso**
Rifilasiepi a batteria

E **Instrucciones de empleo**
Recortasetos con accu

P **Manual de instruções**
Tesoura para arbustos Accu

PL **Instrukcja obsługi**
Akumulatorowe nożyce do cięcia krzewów

H **Használati utasítás**
Akkumulátoros sövénynyíró olló

CZ **Návod k obsluze**
Akumulátorové nůžky na keře

SK **Návod na obsluhu**
Akumulátorové nožnice na kríky

GR **Οδηγίες χρήσης**
Θαμνοκόφτης μπαταρίας

RUS **Инструкция по эксплуатации**
Ножницы для кустов аккумуляторные

SLO **Navodilo za uporabo**
Aku-škarje za živo mejo

HR **Upute za uporabu**
Škare za rezanje živice s akumulatorskim sustavom

SRB BIH **Uputstvo za rad**
Baterijske makaze za žbunje

UA **Інструкція з експлуатації**
Кущоріз акумуляторний

RO **Instrucțiuni de utilizare**
Foarfeca pentru arbuști cu acumulator

TR **Kullanma Kılavuzu**
Accu Çalı Makası

BG **Инструкция за експлоатация**
Акумулаторни ножици за храсти

AL **Manual përdorimi**
Gërshërë me bateri për shkurre

EST **Kasutusjuhend**
Akuga põõsakäärid

LT **Eksploatavimo instrukcija**
Akumuliatorinės krūmų žirklės

LV **Lietošanas instrukcija**
Accu krūmu šķēres

GARDENA Accu Çalı Makası ComfortCut 30

Almanca orijinal talimatlardan tercüme edilmiştir.
Lütfen kullanma kılavuzunu dikkatlice okuyunuz ve uyarıları dikkate alınız. Bu işletim kılavuzunu okumak suretiyle ürün, doğru kullanım ve emniyet bilgileri hakkında bilgi edininiz.

Emniyet nedenlerinden ötürü 16 yaşından küçüklerin ve bu işletim kılavuzunu okumamış ve öğrenmemiş kimselerin bu ürünü kullanmaları yasaktır. Fiziksel ve zihinsel özürlü kişiler, ürünleri ancak yetkili kişilerin nezaretinde kullanabilirler. Çocukların ürünle oynamadıklarından emin olmak için asla gözetimsiz bırakmayınız.

→ Kullanma kılavuzunu güvenli biryerde saklayınız.

İçindekiler dizini:

1. GARDENA Accu Çalı Makasının Kullanım Alanı 185
2. Emniyet bilgileri 185
3. Devreye alma 188
4. Kullanım 189
5. Devre dışı bırakmak 189
6. Bakım 190
7. Arızaların giderilmesi 190
8. Teslim edilebilir aksesuar 191
9. Teknik özellikler. 191
10. Servis / Garanti 192

1. GARDENA Accu Çalı Makasının Kullanım Alanı

Amacına uygun kullanım:

GARDENA Accu çalı makası bahçeli evler ve özel bahçelerdeki funda ve çalılar ile sarmaşıkları kesmek için tasarlanmıştır.

TEHLİKE!
Bedensel yaralanma!

Accu Makası bitkisel atıklardan komposto çıkarmak için keserek küçültme amacı ile kullanılamaz. Accu makası çim / köşe çimlerin kesilmesine uygun değildir.

2. Emniyet bilgileri

→ Lütfen Accu makası ile ilgili güvenlik uyarılarını dikkate alınız.

DIKKAT!

→ **Cihazı devreye almadan önce kullanma kılavuzunu okuyunuz.**

Dikkat!

→ **Yağmur ve nemden koruyunuz.**

Elektrikli Alet Genel Emniyet Uyarıları

UYARI! Emniyet uyarılarını ve tüm talimatları okuyun. *Uyarılara ve talimatlara uyulmaması elektrik şokuna, yangına ve/ veya ciddi yaralanmaya neden olabilir.*

Gelecekteki referansınız için tüm uyarıları ve talimatları saklayın.
Uyarılar kısmındaki "elektrikli alet" terimi, şebekeden çalışan (kablolu) elektrikli alet veya pille çalışan (kablosuz) elektrikli alet anlamına gelmektedir.

1) Çalışma alanı emniyeti

a) Çalışma alanının temiz ve iyi aydınlatılmış olmasını sağlayın. *Düzensiz veya karanlık alanlar kazalara davetiye çıkarır.*

b) Elektrikli aletleri, yanıcı sıvıların, gazların veya tozun bulunduğu patlayıcı ortamlarda çalıştırmayın. *Elektrikli aletler, tozu veya dumanları tutuşturabilen kıvılcımlar oluştururlar.*

c) Elektrikli bir aleti çalıştırırken çocukları ve seyredenleri uzak tutun. *Dikkatinizi çeken şeyler kontrolü kaybetmenize neden olabilir.*

2) Elektriksel emniyet

a) Elektrikli aletin fişleri prize uymalıdır. Fişi herhangi bir şekilde kesinlikle değiştirmeyin. Topraklı (topraklanmış) elektrik aletleri ile herhangi bir adaptör fişini kullanmayın. *Değiştirilmemiş fişler ve uygun prizler elektrik şoku riskini azaltacaktır.*

TR

b) Borular, radyatörler, fırınlar ve buzdolapları gibi topraklanmış yüzeylerle vücudunuzun temas etmesinden kaçının. *Vücudunuz topraklanırsa elektrik şokunun artma riski vardır.*

c) Elektrikli aletleri yağmurlu veya nemli şartlara maruz bırakmayın. *Elektrikli bir alete su girmesi elektrik şoku riskini arttıracaktır.*

d) Kordonu usulüne uygun kullanın. Elektrikli aleti taşımak, çekmek veya fişinden çıkarmak için kordonu kesinlikle kullanmayın. Kordonu, ısıdan, yağdan, sivri kenarlardan veya hareketli parçalardan uzak tutun. *Hasarlı veya dolaşmış kablolar elektrik şoku riskini arttırır.*

e) Elektrikli bir aleti açık alanda çalıştırırken, açık alanda kullanım için uygun bir uzatma kablosu kullanın. *Açık alanda kullanıma uygun bir kablonun kullanılması elektrik şoku riskini azaltır.*

f) Nemli bir ortamda elektrikli bir aleti çalıştırmaktan kaçınamıyorsanız, artık akım aygıtı (RCD) korumalı bir güç kaynağı kullanın.
Bir RCD'nin kullanılması elektrik şoku riskini azaltır.

3) Kişisel emniyet

a) Elektrikli bir alet çalıştırırken uyanık olun, ne yaptığınızı izleyin ve sağduyunuzu kullanın. Yorgun olduğunuzda veya ilaçların, alkolün veya ilaç tedavisi etkisi altında elektrikli bir aleti kullanmayın. *Elektrikli aletleri çalıştırırken bir anlık dikkatsizlik ciddi yaralanmaya neden olabilir.*

b) Kişisel koruyucu ekipman kullanın. Daima göz koruyucu ekipman takın.
Uygun şartlar için kullanılan toz maskesi, kaymayan emniyetli ayakkabı, kask veya işitme koruyucu donanım kişisel yaralanmaları azaltacaktır.

c) İstem dışı çalıştırmayı önleyin. Aleti güç kaynağına ve/veya pil takımına bağlamadan, toplamadan veya taşımadan önce anahtarın off (devre dışı) konumunda olduğuna emin olun. *Parmağınız anahtar üzerinde iken veya anahtarı on (devrede) konumunda olan elektrikli aletlere güç verirken elektrikli aletlerin taşınması kazalara davetiye çıkarır.*

d) Elektrikli aleti açmadan önce herhangi bir ayarlama anahtarını ve somun anahtarını çıkartın. *Elektrikli aletlerin dönen parçasına takılı olarak bırakılmış bir somun anahtarı veya bir ayar anahtarı kişisel yaralanmaya neden olabilir.*

e) Aşırı yüklemeyin. Her zaman uygun basacak bir yer ve denge sağlayın. *Bu işlem, beklenmedik durumlarda elektrikli aletin daha iyi kontrol edilmesini sağlar.*

f) Uygun şekilde giyinin. Bol elbise giymeyin veya mücevher takmayın. Saçınızı, elbisenizi ve eldivenlerinizi hareketli parçalardan uzak tutun. *Bol elbiseler, mücevherat veya uzun saçlar hareketli parçalara takılabilir.*

g) Toz çıkarma ve biriktirme donanımlarının bağlantısı için aygıtlar verilmişse, bunların bağlandığına ve doğru olarak kullanıldığına emin olun. *Toz biriktirme donanımının kullanılması tozdan kaynaklanan tehlikeleri azaltabilir.*

4) Elektrikli aletlerin kullanımı ve bakımı

a) Elektrikli aleti zorlamayın. Uygulamanız için doğru elektrikli alet kullanın. *Doğru elektrikli alet, işi tasarlandığı oranda daha iyi ve daha güvenilir yapacaktır.*

b) Anahtar aleti açmıyor ve kapatmıyorsa elektrikli aleti kullanmayın.
Anahtarla kontrol edilemeyen herhangi bir elektrikli alet tehlikelidir ve onarılmak zorundadır.

c) Herhangi bir ayarlama yapmadan önce, aksesuarları değiştirmeden önce veya elektrikli aletleri depolamadan önce güç kaynağından ve/veya elektrikli aletin pil takımından fişi ayırın.
Bu tür önleyici emniyet tedbirleri elektrikli aleti yanlışlıkla çalıştırma riskini azaltmaktadır.

d) Elektrikli aletleri çocukların erişemeyeceği şekilde devre dışı bırakılmış durumda boşta depolayın ve elektrikli alet ile veya bu talimatlarla aşina olmayan kişilerin elektrikli aleti çalıştırmasına izin vermeyin. *Elektrikli aletler eğitimsiz kişilerin ellerinde tehlikelidirler.*

e) Elektrikli aletlerin bakımının yapılması. Hareketli parçaları yanlış ayarlama veya bağlantı için, parçaların kırık olup olmadığını ve elektrikli aletin çalışmasını etkileyebilecek başka herhangi bir koşulu kontrol edin. Hasarlı ise, kullanmadan önce elektrikli aleti onarılmasını sağlayın.
Birçok kazalar bakımı kötü yapılmış elektrikli aletler tarafından neden olunmaktadır.

f) Kesim aletlerinin keskin ve temiz olmasını sağlayın. *Bakımı uygun şekilde yapılmış, keskin kesim kenarlarına sahip kesim aletleri daha az tutukluk yaparlar ve kontrol edilmeleri daha kolaydır.*

g) Çalışma koşullarını ve gerçekleştirilecek işi dikkate alarak bu talimatlara göre elektrikli aleti, aksesuarları ve alet parçalarını vb. kullanın.
Elektrikli aletin tasarlandıklarından farklı işlemler için kullanılması tehlikeli bir duruma yol açabilir.

5. Akülü cihazın kullanımı ve fonksiyonu

a) Aküleri yalnızca üretici tarafından onaylanmış şarj cihazlarında şarj ediniz.
Belirli bir tür batarya için uygun bir şarj cihazı, başka bataryalarla kullanıldığı takdirde yangın tehlikesi taşır.

b) Elektrikli cihazlarda yalnızca bunlar için öngörülmüş bataryalar kullanınız.
Farklı bataryaların kullanılması yaralanmalara ve yangına neden olabilir.

c) Kullanılmayan bataryayı kontak uçlarının birbirine temas etmesine neden olabilecek ataç, madeni para, anahtar, çivi, cıvata veya başka küçük metal nesnelerden uzak tutunuz.
Batarya temasları arasında bir kısa devre yanıklara veya ateş çıkmasına neden olabilir.

d) Yanlış kullanım sonucunda bataryadan dışarı sıvı çıkabilir. Bununla temas etmeyiniz. Yanlışlıkla temas edilmesi halinde su ile yıkayınız. Bu sıvı gözlere ulaştığında ilave olarak doktordan yardım alınız. *Dışarı çıkacak batarya sıvısı ciltte tahrişlere veya yanıklara neden olabilir.*

6. Servis

a) Elektrikli cihazınızı yalnızca yetkili personele ve yalnızca orijinal yedek parçalar ile tamir ettiriniz. *Bu sayede cihaz emniyetinin korunması sağlanacaktır.*

Çit budayıcısı - Emniyetle ilgili bilgiler:

- **Vücudunuzun tüm parçalarını kesim bıçağından uzak tutun. Bıçaklar hareket halindeyken kesilecek malzemeyi veya ağaç malzemesini çıkartın.**

TR

Sıkışan malzemeyi temizlerken anahtarın devre dışı olduğuna emin olun. *Çit budayıcısını çalıştırırken bir anlık dikkatsizlik ciddi yaralanmaya neden olabilir.*

• Kesici bıçak durmuş iken tutamak vasıtasıyla çit budayıcısını taşıyın. Çit budayıcısını nakledерken veya depolarken kesim aygıtı kapağını daima takın. *Çit budayıcısının doğru olarak kullanılması kesim bıçaklarından kaynaklanan muhtemel kişisel yaralanmayı azaltacaktır.*

• Elektrikli cihazı izolasyonlu tutma yüzeylerinden tutunuz, çünkü kesici bıçağın görünmeyen elektrik kablolarına rastlaması mümkündür. *Kesici bıçağın elektrik ileten bir kabloyla temas etmesi metal cihaz parçalarına voltaj yükleyebilir ve bir elektrik çarpmasına neden olabilir.*

İlave Emniyet Önerileri

Çalışma alanı emniyeti

Accu makasını yalnızca bu talimatlarda anlatılan şekilde ve burada belirtilen işlevler için kullanın.

Başkalarına veya onların mallarına gelebilecek kaza ve zararlardan kullanıcı sorumludur.

Elektriksel

Ürünü sadece sınıflandırma etiketinde gösterilen AC ana şebeke voltajı ile kullanın.

Hiçbir surette ürünün herhangi bir parçasına toprak bağlanmamalıdır.

Kişisel emniyet

Daima uygun elbiseler, eldivenler ve sağlam ayakkabılar giyin.

Makinenin kullanılması gerektiği alanı tamamen kontrol edin ve tüm telleri ve diğer yabancı cisimleri çıkartın.

Tüm ayar çalışmaları koruyucu kapak takılıyken yapılmalı ve accu makası bu sırada bıçak üstüne konulmamalıdır.

Accu makasını kullanmadan önce ve herhangi bir darbeden sonra, ünitenizde yıpranma ya da hasar olup olmadığını kontrol edip, gerekiyorsa tamir edin.

Tamam olmayan veya yetkisizce değişikliklerin yapıldığı bir ürünü kullanmaya kesinlikle çalışmayın.

Elektrikli aletlerin kullanımı ve bakımı

Acil bir durumda urunun hızlı bir şekilde nasıl durdurulacağını bilin.

Accu makasını siperlik kısmından kesinlikle tutmayın.

Koruyucu tertibatları (koruyucu kapak, bıçak hızlı stop) hasarlı olduğunda accu makasını kullanmayınız.

Elektrikli kolay kesim accu makası ile çalışırken merdiven kullanılamaz.

Bataryanın çıkartılması:

– herhangi bir sure için accu makasını tek başına bırakmadan önce;
– Bir engeli temizlemeden önce;
– Accu makası üzerinde kontrol, temizlik veya çalışma yapmadan önce;
– Eğer herhangi bir nesneye çarparsanız. Accu makasınızın emniyetli çalışma durumuna geldiğinden emin oluncaya kadar accu makasınızı kullanmayın;
– Eğer accu makası anormal titreşmeye başlarsa Hemen kontrol edin. Aşırı titreşim yaralanmaya neden olabilir;
– başka birisine aktarmadan önce.

Bakım ve depolama

YARALANMA TEHLİKESİ!
Bıçağa dokunmayınız.

➔ Çalışma bitiminde veya çalışmaya ara verildiğinde koruyucu kapağı takınız.

Accu makasının, emniyetli çalışma durumu içinde olduğuna emin olmak için tüm somunların, cıvataların ve vidaların sıkı olmasını sağlayın.

Ek güvenlik uyarıları

Pil güvenliği

UYARI! Yangın riski!

Akü, şarj sırasında yanmaz, ısıya dayanıklı ve iletken olmayan bir yüzey üzerine yerleştirilmelidir.

Aşındırıcı, yanıcı ve kolay alev alan nesneleri şarj cihazından ve aküden uzakta tutun. Şarj sırasında şarj cihazının ve akünün üzerini kapamayın.

Duman oluşumu veya yangın durumunda şarj cihazının bağlantısını anında kesin.

Aküyü şarj etmek için yalnızca orijinal GARDENA Şarj Cihazı kullanın. Diğer şarj cihazları aküye kalıcı zarar verebilir ve hatta yangına neden olabilir.

Yangın durumunda: Oksijen azaltıcı malzemelerle alevleri söndürün.

PATLAMA TEHLİKESİ!

➔ Bataryayı sıcaklıktan ve ateşten koruyunuz. Radya-törlerin üstüne bırakmayınız veya uzun süre güneş ışığına maruz bırakmayınız.

Şarj cihazını açık havada kullanmayınız.

➔ Şarj cihazını asla nem veya sıvılara maruz bırakmayınız.

Bataryayı yalnızca – 10 °C ila + 45 °C arası ortam sıcaklığında kullanınız.

Şarj kablosu düzenli olarak hasar ve yıpranma (kırılma) belirtileri konusunda kontrol edilmeli ve yalnızca kusursuz bir durumdayken kullanılmalıdır.

Birlikte verilen şarj cihazı olarak yalnızca yine birlikte verilen bataryaların şarj edilmesi için kullanılabilir.

Şarj edilemeyen bataryalar bu şarj cihazıyla şarj edilmemelidir (yangın tehlikesi).

Şarj işlemi sırasında accu makası çalıştırılmamalıdır.

Şarj işlemi bittikten sonra şarj cihazını prizden çekiniz.

Bataryayı yalnızca 10 °C ila 45 °C arasında şarj ediniz. Aşırı yüklenme sonrasında önce bataryanın soğumasını bekleyiniz.

Depolama

Accu makası doğrudan güneş ışığı altında depolanmamalıdır.

Accu makasını statik elektrik bulunan yerlerde depolamayınız.

Elektrik güvenliği

UYARI! Kalp durması!

Bu ürün, çalışırken elektromanyetik bir alan oluşturur. Bu alan, bazı koşullarda aktif veya pasif tıbbi implantlarda girişime neden edebilir. Yaralanmaya veya ölüme neden olabilecek durumların ortaya çıkma riskini azaltmak için tıbbi implantı olan kişilerin, siz bu ürünü çalıştırmadan önce doktorlarına ve tıbbi implant üreticilerine danışmalarını öneririz.

Kişisel güvenlik

UYARI! Boğulma riski!

Küçük parçalar kolayca yutulabilir. Ayrıca, bebeklerin polietilen torbadan dolayı boğulma riski vardır. Montaj yaparken bebekleri uzak tutun.

3. Devreye alma

Bataryanın şarj edilmesi:

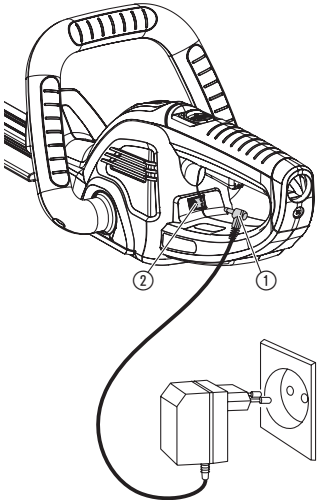

İlk kullanımdan önce Accu tam şarj edilmelidir. Şarj süresi için bakınız 9. Teknik özellikler.

Lityum-iyon batarya her şarj edilebilir ve istendiği zaman şarj işlemi yarıda bırakılabilir, batarya zarar görmeyecektir (hafıza efekti yoktur).

Accu makası şarj işlemi sırasında asla çalıştırılmamalıdır.

DİKKAT!

Aşırı voltaj batarya ve şarj cihazına zarar verir.

→ Doğru şebeke voltajı olmasına dikkat ediniz.

1. Şarj kablosunu ① Accu makasını priz yuvasına ② takın.
2. Şarj adaptörünü elektrik prizine takın. *Şarj işlemi sırasında priz yuvası ② yeşil renkte **yanıp** söner. Batarya şarj edilir.*

Priz yuvası ② yeşil renkte yanıp söndüğünde batarya tam şarj olmuş demektir.

3. Şarj işlemi esnasında şarj ilerlemesini düzenli olarak kontrol edin.
4. Önce şarj kablosunu ① şarj soketinden ② çekin ve ardından adaptör parçasını prizden çıkarın.

Batarya çalışma sırasında boşaldığında, Accu makası otomatik olarak durur ve priz yuvası ② kırmızı renkte yanıp sönmeye başlar. Batarya boştur ve doldurulması gerekir.

Şarj işlemi sırasında priz yuvası kırmızı renkte veya kullanım sırasında sarı renkte yanıp sönmeye başlarsa, bir arıza bulunmaktadır (bakınız 7. Arızaların Giderilmesi).

LED Batarya Durum Göstergesi:

Bataryanın şarj durumu, Accu makası kapatıldıktan sonra 20 saniye süreyle gösterilir.

LED yeşil renkte yanıp sönüyor:	**Batarya tam şarj olmuş.**
LED sarı renkte yanıp sönüyor:	**Batarya yarı doludur.**
LED kırmızı renkte yanıp sönüyor:	**Batarya boştur ve doldurulması gerekir.**

TR

4. Kullanım

DİKKAT!
Kesik yarası!

Accu makastaki şalt tertibatları çıkartıldığında veya devre dışı bırakıldığında (örneğin tutacaktaki şalt tuşu bağlandığında) yaralanma tehlikesi bulunmaktadır, çünkü bu gibi durumlarda Accu makası otomatik olarak devre dışı kalır.

→ Şalter tertibatları asla sökülmemeli veya devre dışı bırakılmamalıdır.

Çalı kesme:

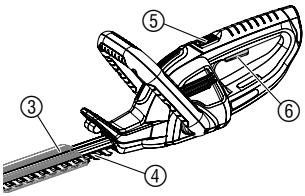

Açma engeli ⑤ GARDENA Accu makasının istem dışı çalıştırılmasını engeller.

1. Bıçak korumasını ③ makas bıçağından ④ çıkartın.
2. Açma engelini ⑤ devre dışı bırakmak için öne doğru itip açma tuşuna ⑥ basın. Açma engelini ⑤ yeniden serbest bırakın.

Teleskopik Dönen Tutma Yeri Ürün 8899 (tercihe bağlı):

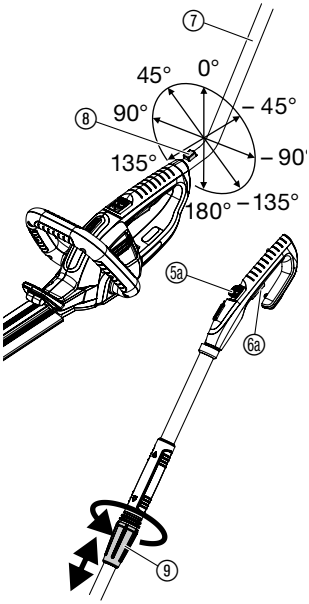

GARDENA Teleskopik Dönen Tutma Yeri **Ürün 8899**, veya Accu makası 45°'lik adımlar halinde takılır. Dönen tutma yeri kademesiz biçimde uzunlamasına (85 – 120 cm) ayarlanabilir ve böylece kullanan kişinin boyuna uygun hale getirilir.

→ Bıçak koruması ③ makas bıçağına doğru itilir.

Teleskopik Dönen Tutma Yerinin takılması:

→ Dönen tutma yerini ⑦ dilediğiniz açıda Accu makasının sap kısmına geçirip yerine tam oturmasını sağlayın.

Teleskopik Dönen Tutma Yerinin sökülmesi:

→ Ucun çıkmasını önleyen düğmeye ⑧ basıp dönen tutma yerini ⑦ çıkartın.

Teleskopik Dönen Tutma Yeri ile kesme işlemi:

1. Teleskopik Dönen Tutma Yerinin ⑦ takılması.
2. Ayar vidasını ⑨ gevşetin.
3. Tutma yerini istediğiniz uzunluğa getirip ayar vidasını ⑨ tekrar sıkıştırın.
4. Açma engelini ⑤a devre dışı bırakmak için öne doğru itip açma tuşuna ⑥a basın.
5. Açma engelini ⑤a yeniden serbest bırakın.

5. Devre dışı bırakmak

Depolama / Kışın Saklama:

Muhafaza yeri çocukların ulaşamayacağı bir yerde olmalıdır.

1. Bataryayı şarj edin. Bu işlem bataryanın ömrünü uzatacaktır.
2. Accu makasını temizleyin ve makas bıçağına GARDENA bakım spreyi **Ürün 2366** püskürtün (bakınız 6. Bakım).
3. Bıçak korumasını makas bıçağına doğru itin.
4. Accu makası don oluşmayacak, kuru bir yere kaldırın.

Atığa ayırma:
(RL2012/19/AT'ye göre)

Bu cihaz evdeki çöplerle birlikte atılmamalı, aksine kurallara uygun şekilde atığa ayrılmalıdır.

→ Önemli: Cihazı belediyenin atık toplama merkezi üzerinden atığa ayırınız.

Bataryanın atığa ayrılması:

Li-ion

GARDENA Accu makası lityum iyon piller içerir, bu pillerin kullanım süreleri bittiğinde normal evsel atıklarla birlikte çöpe atılmamaları gerekir.

Almanya için önemli:

Almanya'da doğru atığa ayırma süreci GARDENA bayisi veya yerel atığa ayırma merkezi tarafından yapılmaktadır.

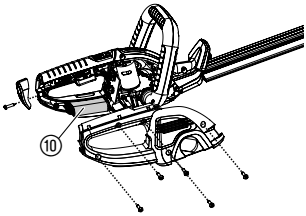

1. Lityum iyon pillerini ⑩ tamamen deşarj edin
2. Kılavuz kolunu, taban plakasını ve yan tarafları çıkartıp Lityum iyon pillerini ⑩ Accu makastan çıkartın.
3. Lityum iyon pillerini ⑩ usulüne uygun biçimde atığa ayırın.

6. Bakım

TEHLİKE!
Kesik yarası!

Makas bıçağına bağlı olarak yaralanma tehlikesi bulunmaktadır.

→ Bakım çalışmaları sırasında bıçak korumasını takın ve Accu makasının açma engelini öne doğru itin.

TEHLİKE!
Yaralanma ve maddi hasar!

Makasın akan suyun altında (özellikle de basınçlı suyun altında) temizlenmesi durumu gerek bireyler ve gerekse makas açısından tehlike doğurabilir.

→ Accu makası asla akan suyun altında temizlenmemelidir.

Accu makası temizleyip makas bıçağını yağlayın:

Kullanım süresini uzatmak için Accu makası kullanım öncesinde ve sonrasında temizlenmeli ve üzerine sprey sıkılmalıdır.

1. Accu makası (nemli bir bez ile) temizleyin.
2. Makas bıçağına **GARDENA bakım spreyi Ürün 2366** püskürtün.

7. Arızaların giderilmesi

TEHLİKE!
Kesik yarası!

Makas bıçağına bağlı olarak yaralanma tehlikesi bulunmaktadır.

→ Bakım çalışmaları sırasında bıçak korumasını takın ve Accu makasının açma engelini öne doğru itin.

Arıza	Muhtemel neden	Çözümü
Kesim düzgün değil	Bıçak kör veya zarar görmüş.	→ Bıçağın GARDENA servisi tarafından değiştirilmesini sağlayınız.
Şarj işlemi sırasında şarj yuvası kırmızı renkte yanıp sönüyor	Şarj işlemi sırasında bir arıza bulunmaktadır.	→ Şarj kablosunu çıkartıp takınız. *Arıza sıfırlanır.*

TR

Arıza	Muhtemel neden	Çözümü
Kullanım sırasında şarj yuvası sarı renkte yanıp sönüyor	Motor, bıçağın maruz kaldığı bir engel dolayısı ile aşırı yüklenmeye maruz kaldığı için kapatılmıştır.	→ Engeli kaldırın. Accu makasını yeniden başlatın. *Arıza sıfırlanır.*
Çalışma süresi çok kısa	Bıçak kirli.	→ Kesme bıçaklarını bakım talimatına göre temizleyin ve yağlayın.

Diğer arızalarda GARDENA servisine başvurmanızı rica ederiz. Onarımlar sadece GARDENA servis merkezleri veya GARDENA'nın yetki verdiği uzman satıcılar tarafından yapılabilir.

8. Teslim edilebilir aksesuar

GARDENA Teleskopik Dönen Tutma Yeri	Tüm GARDENA Accu makaslarına uygundur.	**Ürün 8899**
GARDENA Bakım spreyi	Bakım ve uzun süreli kullanım için	**Ürün 2366**

9. Teknik özellikler

	Ürün 8898 ComfortCut 30
Batarya	
Batarya kapasitesi	3 Lityum iyon pil 2,15 Ah / 10,8 V
Batarya şarj süresi	yaklaşık. 11 saat % 80/ 13,5 saate kadar % 100
Şarj adaptörü	
Şebeke voltajı	100 – 240 V/50 – 60 Hz
Nominal çıkış akımı	150 mA
Maks. çıkış voltajı	19 V (DC)
Makas bıçağı	Çalı Bıçağı Seti 30 cm
Kullanım süresi (Batarya tam şarjlı iken)	kadar 50 Dak.
Ağırlık	yaklaşık 1,6 kg
Çalışma alanına göre ses basınç seviyesi L_{pA} 1) **Değişkenlik K_{pA}**	76 dB (A) 3 dB (A)
Ses gücü seviyesi L_{WA} 2)	ölçülen: 87 dB (A) garanti edilen: 89 dB (A)
Kol titreşimi a_{vhw} 1)	< 2,5 m/s²

Ölçüm yöntemi: 1) EN 774 2) RL 2000/14/EG.
Belirtilen titreşim emisyon değeri standardize edilmiş bir test yöntemine göre ölçülmüş olup elektrikli bir aletin başka aletlerle karşılaştırılmasında kullanılabilir. Ayrıca maruz kalma değerinin tahmin edilmesinde de kullanılabilir. Titreşim emisyon değeri elektrikli aletin fiili kullanımı sırasında farklı olabilir.

TR

10. Servis / Garanti

Servis:

Lütfen arka sayfadaki adres ile iletişime geçin.

Garanti:

Garanti talebi durumunda, sunulan servisler karşılığında sizden ücret alınmaz.

GARDENA Manufacturing GmbH, bu ürün için iki yıllık (satın alma tarihinden itibaren geçerlidir) garanti teklifinde bulunur. Bu garanti, malzeme veya üretim hataları olduğu kanıtlanabilecek tüm önemli ürün kusurlarını içerir. Bu garanti, tamamen işlevsel bir ürün değişimi sağlayarak veya bize gönderilen hatalı ürünü ücretsiz olarak onararak yerine getirilir. Bu iki seçenek arasında seçim yapma hakkına sahibiz. Servis, aşağıdaki hükümlere tabidir:

- Ürün, çalıştırma talimatlarındaki öneriler uyarınca, hedeflenen amaç için kullanılmış olmalıdır.
- Satın alan kişi veya üçüncü bir taraf, ürünü onarmayı denememiş olmalıdır.

Bu üretici garantisi, bayi / satıcıya karşı garanti haklarında bir değişikliğe neden olmaz

Ürünle ilgili herhangi bir sorun yaşarsanız lütfen Servis departmanımızla iletişime geçin veya arızalı ürünü, arızayı açıklayan bir özetle birlikte nakliye ücretlerini yeterli bir şekilde karşılayarak ve ilgili posta ücreti ve paketleme yönergelerini izleyerek GARDENA Manufacturing GmbH'ye gönderin. Garanti talebiyle birlikte satın alma belgesinin bir kopyası da gereklidir.

Sarf malzemeleri:

Makas bıçağının aşınma parçaları garanti kapsamı dışındadır.

TR

D ***Produkthaftung***
Wir weisen ausdrücklich darauf hin, dass wir in Übereinstimmung mit dem Produkthaftungsgesetz nicht für Schäden haften, die durch unsere Produkte entstehen, wenn diese unsachgemäß und nicht durch einen von uns autorisierten Servicepartner repariert wurden oder wenn keine Original GARDENA Teile oder von uns zugelassene Teile verwendet wurden.

GB ***Product liability***
In accordance with the German Product Liability Act, we hereby expressly declare that we accept no liability for damage incurred from our products where said products have not been properly repaired by a GARDENA-approved service partner or where original GARDENA parts or parts authorised by GARDENA were not used.

F ***Responsabilité***
Conformément à la loi relative à la responsabilité du fait des produits défectueux, nous déclarons expressément par la présente que nous déclinons toute responsabilité pour les dommages résultant de nos produits, si lesdits produits n'ont pas été correctement réparés par un partenaire d'entretien agréé GARDENA ou si des pièces d'origine GARDENA ou des pièces agréées GARDENA n'ont pas été utilisées.

NL ***Productaansprakelijkheid***
Conform de Duitse wet inzake productaansprakelijkheid verklaren wij hierbij uitdrukkelijk dat wij geen aansprakelijkheid aanvaarden voor schade ontstaan uit onze producten waarbij deze producten niet zijn gerepareerd door een GARDENA-erkende servicepartner of waarbij geen originele GARDENA-onderdelen of onderdelen die door GARDENA zijn goedgekeurd zijn gebruikt.

S ***Produktansvar***
I enlighet med tyska produktansvarslagar förklarar vi härmed uttryckligen att vi inte åtar oss något ansvar för skador som orsakas av våra produkter där produkterna inte har genomgått korrekt reparation från en GARDENA-godkänd servicepartner eller där originaldelar från GARDENA eller delar godkända av GARDENA inte använts.

DK ***Produktansvar***
I overensstemmelse med den tyske produktansvarslov erklærer vi hermed udtrykkeligt, at vi ikke påtager os noget ansvar for skader på vores produkter, hvis de pågældende produkter ikke er blevet repareret korrekt af en GARDENA-godkendt servicepartner, eller hvor der ikke er brugt originale GARDENA-reservedele eller godkendte reservedele fra GARDENA.

FI ***Tuotevastuu***
Saksan tuotevastuulain mukaisesti emme ole vastuussa laitteiden vaurioista, jos korjauksia ei ole tehnyt GARDENAn hyväksymä huoltoliike tai jos niiden syynä on muiden kuin alkuperäisten GARDENA-varaosien tai GARDENAn hyväksymien varaosien käyttö.

I ***Responsabilità del prodotto***
In conformità con la Legge tedesca sulla responsabilità del prodotto, con la presente dichiariamo espressamente che decliniamo qualsiasi responsabilità per danni causati dai nostri prodotti qualora non siano stati correttamente riparati presso un partner di assistenza approvato GARDENA o laddove non siano stati utilizzati ricambi originali o autorizzati GARDENA .

E ***Responsabilidad sobre el producto***
De acuerdo con la Ley de responsabilidad sobre productos alemana, por la presente declaramos expresamente que no aceptamos ningún tipo de responsabilidad por los daños ocasionados por nuestros productos si dichos productos no han sido reparados por un socio de mantenimiento aprobado por GARDENA o si no se han utilizado piezas originales GARDENA o piezas autorizadas por GARDENA.

P ***Responsabilidade pelo produto***
De acordo com a lei alemã de responsabilidade pelo produto, declaramos que não nos responsabilizamos por danos causados pelos nossos produtos, caso os tais produtos não tenham sido devidamente reparados por um parceiro de assistência GARDENA aprovado ou se não tiverem sido utilizadas peças GARDENA originais ou peças autorizadas pela GARDENA.

PL ***Odpowiedzialność za produkt***
Zgodnie z niemiecką ustawą o odpowiedzialności za produkt, niniejszym wyraźnie oświadczamy, że nie ponosimy żadnej odpowiedzialności za szkody poniesione na skutek użytkowania naszych produktów, w przypadku gdy naprawa tych produktów nie była odpowiednio przeprowadzana przez zatwierdzonego przez firmę GARDENA partnera serwisowego lub nie stosowano oryginalnych części GARDENA albo części autoryzowanych przez tę firmę.

H ***Termékszavatosság***
A németországi termékszavatossági törvénnyel összhangban ezennel nyomatékosan kijelentjük, hogy nem vállalunk felelősséget a termékeinkben keletkezett olyan károkért, amelyek valamely GARDENA által jóváhagyott szervizpartner által nem megfelelően végzett javításból adódtak, vagy amely során nem eredeti GARDENA alkatrészeket vagy a GARDENA által jóváhagyott alkatrészeket használtak fel.

CZ ***Odpovědnost za výrobek***
V souladu s německým zákonem o odpovědnosti za výrobek tímto výslovně prohlašujeme, že nepřijímáme žádnou odpovědnost za poškození vzniklá na našich výrobcích, kdy zmíněné výrobky nebyly řádně opraveny schváleným servisním partnerem GARDENA nebo kdy nebyly použity originální náhradní díly GARDENA nebo náhradní díly autorizované společností GARDENA.

SK ***Zodpovednosť za produkt***
V súlade s nemeckými právnymi predpismi upravujúcimi zodpovednosť za výrobok týmto výslovne prehlasujeme, že nenesieme žiadnu zodpovednosť za škody spôsobené našimi výrobkami, v prípade ktorých neboli náležité opravy vykonané servisným partnerom schváleným spoločnosťou GARDENA alebo neboli použité diely spoločnosti GARDENA alebo diely schválené spoločnosťou GARDENA.

GR ***Ευθύνη προϊόντος***
Σύμφωνα με τον γερμανικό νόμο περί Ευθύνης για τα Προϊόντα, με το παρόν δηλώνουμε ρητώς ότι δεν αποδεχόμαστε καμία ευθύνη για τυχόν ζημίες που προκύπτουν από τα προϊόντα μας εάν αυτά δεν έχουν επισκευαστεί σωστά από κάποιον εγκεκριμένο συνεργάτη επισκευών της GARDENA ή εάν δεν έχουν χρησιμοποιηθεί αυθεντικά εξαρτήματα GARDENA ή εξαρτήματα εγκεκριμένα από την GARDENA.

SLO ***Odgovornost proizvajalca***
V skladu z nemškimi zakoni o odgovornosti za izdelke,izrecno izjavljajo, da ne sprejemamo nobene odgovornosti za škodo, ki jo povzročijo naši izdelki, če teh niso ustrezno popravili GARDENINI odobreni servisni partnerji ali pri tem niso bili uporabljeni originalni GARDENINI nadomestni deli ali GARDENINIMI homologiranimi nadomestnimi deli.

HR ***Pouzdanost proizvoda***
Sukladno njemačkom zakonu o pouzdanosti proizvoda, ovime izričito izjavljujemo kako ne prihvaćamo nikakvu odgovornost za oštećenja na našim proizvodima nastala uslijed neispravnog popravka od strane servisnog partnera kojeg odobrava GARDENA ili uslijed nekorištenja originalnih GARDENA dijelova ili dijelova koje odobrava GARDENA.

RO ***Răspunderea pentru produs***
În conformitate cu Legea germană privind răspunderea pentru produs, declarăm în mod expres prin prezentul document că nu acceptăm nicio răspundere pentru defecțiunile suferite de produsele noastre atunci când acestea nu au fost reparate în mod corect de un atelier de service partener, aprobat de GARDENA, sau când nu au fost utilizate piese GARDENA originale sau piese autorizate de GARDENA.

BG ***Отговорност за вреди, причинени от стоки***
Съгласно германския Закон за отговорността за вреди, причинени от стоки, с настоящото изрично декларираме, че не носим отговорност за щети, причинени от нашите продукти, ако те не са били правилно ремонтирани от одобрен от GARDENA сервиз или ако не са използвани оригинални части на GARDENA или части, одобрени от GARDENA.

EST ***Tootevastutus***
Vastavalt Saksamaa tootevastutusseadusele deklareerime käesolevaga selgesõnaliselt, et me ei kanna mingisugust vastutust meie toodetest tingitud kahjude eest, kui need tooted ei ole korrektselt parandatud GARDENA heakskiidetud hooldusspartneri poolt või kui parandamisel ei ole kasutatud GARDENA originaalosi või GARDENA volitatud osi.

LT ***Gaminio patikimumas***
Mes aiškiai pareiškiame, kad, atsižvelgiant į Vokietijos gaminių patikimumo įstatymą, neprisiimame atsakomybės dėl bet kokios žalos, patirtos dėl mūsų gaminių, jeigu jie buvo netinkamai taisomi arba jų dalys buvo pakeistos neoriginaliomis GARDENA dalimis ar nepatvirtintomis dalimis, arba jeigu remonto darbai buvo atliekami ne GARDENA techninės priežiūros centro specialistų.

LV ***Atbildība par produkcijas kvalitāti***
Saskaņā ar Vācijas likumu par atbildību par produkcijas kvalitāti ar šo mēs paziņojam, ka neuzņemamies atbildību par bojājumiem, kas radušies, lietojot mūsu izstrādājumus, kuru remontu nav veicis uzņēmuma GARDENA apstiprināts apkopes partneris vai kuru remontam netika izmantotas oriģinālās GARDENA detaļas vai detaļas, kuru lietošanu apstiprinājis uzņēmums GARDENA.

D EU-Konformitätserklärung
Der Unterzeichner, Husqvarna AB, 561 82 Huskvarna, Schweden, bescheinigt hiermit, dass die nachstehend aufgeführten Geräte bei Verlassen des Werks die harmonisierten EU-Leitlinien, EU-Normen für Sicherheit und besondere Normen erfüllen. Dieses Zertifikat verliert seine Gültigkeit, wenn die Geräte ohne unsere Genehmigung verändert werden.

GB EC Declaration of Conformity
The undersigned, Husqvarna AB, 561 82 Huskvarna, Sweden, hereby certifies that, when leaving our factory, the units indicated below are in accordance with the harmonised EU guidelines, EU standards of safety and product specific standards. This certificate becomes void if the units are modified without our approval.

F Déclaration de conformité CE
Le constructeur, soussigné : Husqvarna AB, 561 82 Huskvarna, Suède, déclare qu'à la sortie de ses usines le matériel neuf désigné ci-dessous était conforme aux prescriptions des directives européennes énoncées ciaprès et conforme aux règles de sécurité et autres règles qui lui sont applicables dans le cadre de l'Union européenne. Toute modification apportée à cet appareil sans notre accord annule la validité de ce certificat.

NL EG-conformiteitsverklaring
De ondergetekende, Husqvarna AB, 561 82 Huskvarna, Zweden, verklaart hierbij dat de producten die hieronder staan vermeld, wanneer ze onze fabriek verlaten, in overeenstemming zijn met de geharmoniseerde Europese richtlijnen, EU-normen voor veiligheid en productspecifieke normen. Dit certificaat vervalt als de producten worden aangepast zonder onze toestemming.

S EG-försäkran om överensstämmelse
Undertecknad firma Husqvarna AB, 561 82 Huskvarna, Sverige, intygar härmed att nedan nämnda produkter, när de lämnar vår fabrik, överensstämmer med EU:s riktlinjer, EU:s säkerhetsstandarder och produktspecifika standarder. Detta intyg skall ogiltigförklaras om produkten ändras utan vårt godkännande.

DK EU-overensstemmelseserklæring
Undertegnede, Husqvarna AB, 561 82 Huskvarna, Sverige erklærer hermed, at nedenfor anførte enheder er i overensstemmelse med de harmoniserede EUretningslinjer, EU-standarder for sikkerhed og produktspecifikke standarder, når de forlader fabrikken. Denne erklæring ugyldiggøres, hvis enhederne ændres uden vores godkendelse.

FI EY-vaatimustenmukaisuusvakuutus
Husqvarna AB, 561 82 Huskvarna, Ruotsi, vakuuttaa täten, että alla mainitut laitteet ovat tehtaalta lähtiessään yhdenmukaistettujen EU-säännösten, EU:n turvastandardien ja tuotekohtaisten standardien mukaisia. Tämä vakuutus mitätöityy, jos laitteita muokataan ilman hyväksyntäämme.

I Dichiarazione di conformità CE
La sottoscritta Husqvarna AB, 561 82 Huskvarna, Svezia, certifica che il prodotto qui di seguito indicato, nei modelli da noi commercializzati, è conforme alle direttive armonizzate UE nonché agli standard di sicurezza UE e agli standard specifici di prodotto. Qualunque modifica apportata al prodotto senza nostra specifica autorizzazione invalida la presente dichiarazione.

E Declaración de conformidad CE
El abajo firmante, Husqvarna AB, 561 82 Huskvarna, Suecia, certifica por la presente que, cuando salen de la fábrica, las unidades indicadas a continuación cumplen las normas de armonización de la UE, las normas de la UE sobre seguridad y las normas específicas del producto. Este certificado quedará sin efecto si se modifican las unidades sin nuestra autorización.

P Declaração de conformidade CE
O abaixo-assinado, Husqvarna AB, 561 82 Huskvarna, Suécia, certifica por este meio que, ao sair da nossa fábrica, as unidades indicadas acima estão em conformidade com as diretrizes uniformizadas da UE, os padrões de segurança da UE e os padrões específicos do produto. Este certificado deixa de ser válido se as unidades forem modificadas sem a nossa aprovação.

PL Deklaracja zgodności WE
Niżej podpisany przedstawiciel firmy Husqvarna AB, 561 82 Huskvarna, Szwecja, niniejszym oświadcza, że podane poniżej wyroby opuszczające fabrykę są zgodne ze zharmonizowanymi normami UE oraz z obowiązującymi w UE przepisami bezpieczeństwa i normami dotyczącymi danego produktu. Modyfikacja wyrobów bez naszej zgody powoduje unieważnienie niniejszego certyfikatu.

H EK megfelelőségi nyilatkozat
Alulírott Husqvarna AB, 561 82 Huskvarna, Svédország ezzel tanúsítja, hogy az alábbiakban leírt egységek a gyár elhagyásakor megfeleltek a harmonizált uniós előírásoknak és biztonsági és termékspecifikus szabványoknak. Ez a tanúsítvány érvényét veszti, ha az egységeket jóváhagyásunk nélkül átalakítják.

CZ Prohlášení o shodě ES
Níže uvedená společnost Husqvarna AB, 561 82 Huskvarna, Švédsko, tímto potvrzuje, že při opuštění naší továrny jsou jednotky uvedené níže v souladu s harmonizovanými pokyny EU, standardy EU ohledně bezpečnosti a specifickými produktovými standardy. Tento certifikát pozbývá platnosti, pokud dojde k úpravě jednotek bez našeho schválení.

SK EÚ vyhlásenie o zhode
Dolu podpísaná spoločnosť Husqvarna AB, 561 82 Huskvarna, Švédsko týmto osvedčuje, že nižšie uvedené jednotky boli v súlade s harmonizovanými usmerneniami EÚ, normami EÚ v oblasti bezpečnosti a špecifickými normami týkajúcimi sa produktu v čase opustenia výrobného závodu. Toto osvedčenie stráca platnosť, ak boli jednotky zmenené bez nášho súhlasu.

GR Δήλωση Συμμόρφωσης ΕΚ
Η υπογεγραμμένη εταιρεία, Husqvarna AB, 561 82 Huskvarna, Σουηδία, πιστοποιεί ότι, κατά την έξοδο από το εργοστάσιο, οι μονάδες που αναφέρονται κατωτέρω συμμορφώνονται με τις εναρμονισμένες οδηγίες ΕΕ, τα πρότυπα ασφαλείας της ΕΕ και τα συγκεκριμένα πρότυπα προϊόντος. Αυτό το πιστοποιητικό καθίσταται άκυρο εάν οι μονάδες έχουν τροποποιηθεί χωρίς την έγκρισή μας.

SLO Izjava ES o skladnosti
Spodaj podpisana, Husqvarna AB, 561 82 Huskvarna, Švedska, s to izjavo potrjuje, da je bila spodaj navedena enota ob izhodu iz tovarne skladna z usklajenimi smernicami EU, standardi EU za varnost in standardi, specifičnimi za izdelek. Izjava postane neveljavna v primeru neodobrene spremembe enote.

HR Izjava o usklađenosti EZ
Niže potpisana Husqvarna AB, 561 82 Huskvarna, Švedska, ovime potvrđuje kako su u nastavku navedene jedinice prilikom napuštanja tvornice bile u skladu s usklađenim smjernicama EU, EU sigurnosnim standardima i standardima specifičnima za proizvod. Ova certifikacija poništava se ako se jedinice izmjenjuju bez odobrenja.

RO Declarație de conformitate CE
Subscrisa, Husqvarna AB, 561 82 Husqvarna, Suedia, certifică prin prezenta că, la momentul ieșirii din fabrica noastră, unitățile indicate mai jos sunt în conformitate cu directivele UE armonizate, cu standardele UE de siguranță și cu standardele specifice ale produsului. Prezentul certificat devine nul dacă unitățile sunt modificate fără aprobarea noastră.

BG Декларация за съответствие на ЕО
С настоящото долуподписаната, Husqvarna AB, 561 82 Huskvarna, Швеция, удостоверява, че при напускане на фабриката модулите, посочени по-долу, са в съответствие с хармонизираните директиви на ЕС, стандартите на ЕС за безопасност и специфичните за продукта стандарти. Този сертификат става невалиден, ако модулите са променени без нашето одобрение.

EST EÜ vastavusdeklaratsioon
Allakirjutanu Husqvarna AB, 561 82 Huskvarna, Rootsi, kinnitab käesolevaga, et tehasest väljumisel vastavad allpool nimetatud seadmed harmoneeritud EL-i suunistele, EL-i ohutusstandarditele ja tootele eriomastele standarditele. See vastavuskinnitus kaotab kehtivuse, kui seadet muudetakse ilma meie heakskiiduta.

LT EB atitikties deklaracija
Husqvarna AB, 561 82 Huskvarna, Sweden, garantuoja, kad iš gamyklos siunčiami toliau nurodyti įrenginiai atitinka suderintus EB reikalavimus, EB saugos ir konkretaus gaminio standartus. Pakeitus gaminį be mūsų patvirtinimo, nutraukiamas šio sertifikato galiojimas.

LV EK atbilstības deklarācija
Uzņēmums Husqvarna AB, 561 82 Huskvarna, Zviedrija, ar parakstu apliecina, ka tālāk minētās vienības, pametot rūpnīcu, atbilst saskaņotajām ES vadlīnijām, ES drošības standartiem un izstrādājumam specifiskajiem standartiem. Šis sertifikāts tiek anulēts, ja šis vienibas tiek modificētas bez mūsu apstiprinājuma.

Bezeichnung der Geräte:	**Accu-Strauchschere**
Description of the units:	**Accu Shrub Shears**
Désignation du matériel :	**Taille-buissons sur accu**
Omschrijving van de apparaten:	**Accu-heggenschaar**
Produktbeskrivning:	**Accu-Busktrimmer**
Beskrivelse af produktet:	**Accu-busksaks**
Laitteiden nimitys:	**Accu-viimeistelyleikkuri**
Descrizione dei prodotti:	**Rifilasiepi a batteria**
Descripción de la mercancía:	**Recortasetos con accu**
Descrição dos aparelhos:	**Tesoura para arbustos Accu**
Nazwa urządzenia:	**Akumulatorowe nożyce do cięcia krzewów**
A készülékek megnevezése:	**Akkumulátoros sövénynyíró olló**
Označení přístrojů:	**Akumulátorové nůžky na keře**
Označenie zariadenia:	**Akumulátorové nožnice na kríky**
Ονομασία της συσκευής:	**Θαμνοκόφτης μπαταρίας**
Opis naprave:	**Aku-škarje za živo mejo**
Descrierea articolelor:	**Foarfeca pentru arbuşti cu acumulator**
Обозначение на уредите:	**Акумулаторни ножици за храсти**
Seadmete nimetus:	**Akuga põõsakäärid**
Prietaisų pavadinimas:	**Akumuliatorinės krūmų žirklės**
Iekārtu apzīmējums:	**Accu krūmu šķēres**

Produkttyp:	Terméktípus:
Product type:	Druh výrobku:
Type de produit :	Typ produktu:
Producttype:	Τύπος προϊόντος:
Produkttyp:	Vrsta izdelka:
Producttype:	Vrsta proizvoda:
Tuotetyyppi:	Tip produs:
Tipo di prodotto:	Тип продукт:
Tipo de producto:	Tootetüüp:
Tipo de produto:	Gaminio tipas:
Typ produktu:	Produkta veids:

ComfortCut 30

Artikelnummer:	Cikkszámok:
Article number:	Objednací číslo:
Référence :	Objednávacie číslo:
Artikelnummer:	Κωδικός είδους:
Artikelnummer:	Številka izdelka:
Tuotenumero:	Kataloški broj:
Codice articolo:	Cod articol:
Referencia:	Артикул номер:
Número de referência:	Artiklinumber:
Numer katalogowy:	Dalies numeris:
	Artikula numurs:

8898

EU-Richtlinien:	Οδηγίες ΕΚ:
EC-Directives:	Direktive EU:
Directives CE :	EC direktive:
EG-richtlijnen:	Directive CE:
EU-direktiv:	Директиви на ЕО:
EF-direktiver:	EÜ direktiivid:
EY-direktiivit:	EB direktyvos:
Direttive UE:	EK direktīvas:
Directiva CE:	
Diretivas CE:	**2011/65/EG**
Dyrektywy WE:	**2014/30/EG**
EK-irányelvek:	**2014/35/EG**
Předpisy ES:	**2006/42/EG**
Smernice EÚ:	

Harmonisierte EN-Normen /
Harmonised EN:

EN ISO 12100
EN 60745-1
EN 60745-2-15

Hinterlegte Dokumentation: GARDENA-Technische Dokumentation, M. Kugler 89079 Ulm	Konformitätsbewertungsverfahren: Nach 2000/14/ EG Art. 14 Anhang V
Deposited Documentation: GARDENA Technical Documentation, M. Kugler 89079 Ulm	Conformity Assessment Procedure: according to 2000/14/EC Art.14 Annex V
Documentation déposée: Documentation technique GARDENA, M. Kugler 89079 Ulm	Procédure d'évaluation de la conformité : Selon 2000/14/CE art. 14 Annexe V

Schall-Leistungspegel:	gemessen / garantiert
Noise level:	measured / guaranteed
Niveau sonore :	mesuré / garanti
Geluidsniveau:	gemeten / gegarandeerd
Ljudnivå:	uppmätt / garanterad
Støjniveau:	målt / garanteret
Äänitaso:	mitattu / taattu
Livello acustico:	misurato / garantito
Nivel de ruido:	medido / garantizado
Nível de ruído:	medido / garantido
Poziom hałasu:	zmierzony / gwarantowany
Zajszint:	mért / garantált
Hladina hluku:	naměřená / zaručená
Hladiny hluku:	namerané/zaručené
Επίπεδο θορύβου:	μετρημένο / εγγυημένο
Raven zvočne moči:	izmerjena / zagotovljena
Razina buke:	mjerena / zajamčena
Nivel de zgomot:	măsurat / garantat
Ниво на шум:	измерено / гарантирано
Müratase:	mõõdetud / garanteeritud
Triukšmo lygis:	išmatuotas / garantuojamas
Trokšņa līmenis :	mērītais / garantētais

Art. 8898 **87 dB (A) / 89 dB (A)**

Anbringungsjahr der CE-Kennzeichnung:	Rok umístění značky CE:
Year of CE marking:	Rok udelenia značky CE:
Année d'apposition du marquage CE :	Έτος σήματος CE:
Installatiejaar van de CE-aanduiding:	Leto namestitve CE-oznake:
Märkningsår:	Anul de marcare CE:
CE-Mærkningsår:	Година на поставяне на CE-маркировка:
CE-merkin kiinnitysvuosi:	CE-märgistuse paigaldamise aasta:
Anno di applicazione della certificazione CE:	Metai, kada pažymėta CE-ženklu:
Colocación del distintivo CE:	CE-marķējuma uzlikšanas gads:
Ano de marcação pela CE:	
Rok nadania oznakowania CE:	
CE-jelzés elhelyezésének éve:	**2011**

Ulm, den 07.02.2017	Der Bevollmächtigte
Ulm, 07.02.2017	Authorized representative:
Fait à Ulm, le 07.02.2017	Le mandataire
Ulm, 07-02-2017	De gevolmachtigde
Ulm, 2017.02.07.	Auktoriserad representant
Ulm, 07.02.2017	Autoriseret repræsentant
Ulmissa, 07.02.2017	Valtuutettu edustaja
Ulm, 07.02.2017	Persona delegata
Ulm, 07.02.2017	La persona autorizada
Ulm, 07.02.2017	O representante
Ulm, dnia 07.02.2017	Pełnomocnik
Ulm, 07.02.2017	Meghatalmazott
Ulm, 07.02.2017	Zplnomocněnec
Ulm, 07.02.2017	Splnomocnený
Ulm, 07.02.2017	Ο εξουσιοδοτημένος
Ulm, 07.02.2017	Pooblaščenec
Ulm, dana 07.02.2017	Ovlaštena osoba
Ulm, 07.02.2017	Conducerea tehnică
Улм, 07.02.2017	Упълномощен
Ulm, 07.02.2017	Volitatud esindaja
Ulm, 07.02.2017	Įgaliotasis atstovas
Ulme, 07.02.2017	Pilnvarotā persona

Reinhard Pompe
Vice president

Deutschland / Germany
GARDENA
Manufacturing GmbH
Central Service
Hans-Lorenser-Straße 40
D-89079 Ulm
Produktfragen:
(+49) 731 490 - 123
Reparaturen:
(+49) 731 490 - 290
service@gardena.com

Albania
COBALT Sh.p.k.
Rr. Siri Kodra
1000 Tirana

Argentina
Husqvarna Argentina S.A.
Av.del Libertador 5954 –
Piso 11 – Torre B
(C1428ARP) Buenos Aires
Phone: (+54) 11 5194 5000
info.gardena@
ar.husqvarna.com

Armenia
Garden Land Ltd.
61 Tigran Mets
0005 Yerevan

Australia
Husqvarna Australia Pty. Ltd.
Locked Bag 5
Central Coast BC
NSW 2252
Phone: (+61) (0) 2 4352 7400
customer.service@
husqvarna.com.au

Austria / Österreich
Husqvarna Austria GmbH
Industriezeile 36
4010 Linz
Tel.: (+43) 732 77 01 01 - 485
service.gardena@
husqvarnagroup.com

Azerbaijan
Firm Progress
a. Aliyev Str. 26A
1052 Baku

Belgium
Husqvarna België nv / sa
Gardena Division
Rue Egide Van Ophem 111
1180 Uccle / Ukkel
Tel.: (+32) 2 720 92 12
info@gardena.be

Bosnia / Herzegovina
SILK TRADE d.o.o.
Industrijska zona Bukva bb
74260 Tešanj

Brazil
Husqvarna do Brasil Ltda
Av. Francisco Matarazzo,
1400 – 19º andar
São Paulo – SP
CEP: 05001-903
Tel: 0800-112252
marketing.br.husqvarna@
husqvarna.com.br

Bulgaria
AGROLAND България АД
бул. 8 Декември, №13
Офис 5
1700 Студентски град
София
Тел.: (+359) 24 66 69 10
info@agroland.eu

Canada / USA
GARDENA Canada Ltd.
100 Summerlea Road
Brampton, Ontario L6T 4X3
Phone: (+1) 905 792 93 30
info@gardenacanada.com

Chile
Maquinarias Agroforestales
Ltda. (Maga Ltda.)
Santiago, Chile
Avda. Chesterton
8355 comuna Las Condes
Phone: (+56) 2 202 4417
Dalton@maga.cl
Zipcode: 7560330

China
Husqvarna (China) Machinery
Manufacturing Co., Ltd.
No. 1355, Jia Xin Rd.,
Ma Lu Zhen, Jia Ding Dist.,
Shanghai
201801
Phone: (+86) 21 59159629
Domestic Sales
www.gardena.com.cn

Colombia
Husqvarna Colombia S.A.
Calle 18 No. 68 D-31, zona
Industrial de Montevideo
Bogotá, Cundinamarca
Tel. 571 2922700 ext. 105
jairo.salazar@
husqvarna.com.co

Costa Rica
Compania Exim
Euroiberoamericana S.A.
Los Colegios, Moravia,
200 metros al Sur del Colegio
Saint Francis – San José
Phone: (+506) 297 68 83
exim_euro@racsa.co.cr

Croatia
SILK ADRIA d.o.o.
Josipa Lončara 3
10090 Zagreb
Phone: (+385) 1 3794 580
silk.adria@zg.t-com.hr

Cyprus
Med Marketing
17 Digeni Akrita Ave
P.O. Box 27017
1641 Nicosia

Czech Republic
Husqvarna Česko s.r.o.
Türkova 2319 / 5b
149 00 Praha 4 – Chodov
Bezplatná infolinka:
800 100 425
servis@cz.husqvarna.com

Denmark
GARDENA DANMARK
Lejrvej 19, st.
3500 Værløse
Tlf.: (+45) 70 26 47 70
husqvarna@husqvarna.dk
www.gardena.com / dk

Dominican Republic
BOSQUESA, S.R.L
Carretera Santiago Licey
Km. 5 ½
Esquina Copal II.
Santiago
Dominican Republic
Phone: (+809) 736-0333
joserbosquesa@claro.net.do

Ecuador
Husqvarna Ecuador S.A.
Arupos E1-181 y 10 de
Agosto Quito, Pichincha
Tel. (+593) 22800739
francisco.jacome@
husqvarna.com.ec

Estonia
Husqvarna Eesti OÜ
Gardena Division
Valdeku 132
Tallinn
11216, Estonia
info@gardena.ee

Finland
Oy Husqvarna Ab
Gardena Division
Lautatarhankatu 8 B / PL 3
00581 HELSINKI
info@gardena.fi

France
Husqvarna France
9/11 Allée des pierres mayettes
92635 Gennevilliers Cedex
France
http://www.gardena.com / fr
N° AZUR: 0 810 00 78 23
(Prix d'un appel local)

Georgia
ALD Group
Beliashvili 8
1159 Tleilisi

Great Britain
Husqvarna UK Ltd
Preston Road
Aycliffe Industrial Park
Newton Aycliffe
County Durham
DL5 6UP
info.gardena@
husqvarna.co.uk

Greece
Π.ΠΑΠΑΔΟΠΟΥΛΟΣ ΑΕΒΕ
Λεωφ. Αθηνών 92
Αθήνα
Τ.Κ.104 42
Ελλάδα
Τηλ. (+30) 210 51 93 100
info@papadopoulos.com.gr

Hungary
Husqvarna Magyarország Kft.
Ezred u. 1-3
1044 Budapest
Telefon: (+36) 1 251-4161
vevoszolgalat.husqvarna@
husqvarna.hu

Iceland
Ó. Johnson & Kaaber
Tunguhalsi 1
110 Reykjavik
ooj@ojk.is

Ireland
Husqvarna UK Ltd
Preston Road
Aycliffe Industrial Park
Newton Aycliffe
County Durham
DL5 6UP
info.gardena@
husqvarna.co.uk

Italy
Husqvarna Italia S.p.A.
Via Santa Vecchia 15
23868 VALMADRERA (LC)
Phone: (+39) 0341.203.111
assistenza.italia@
it.husqvarna.com

Japan
KAKUICHI Co. Ltd.
Sumitomo Realty &
Development Kojimachi
BLDG., 8F
5-1 Nibanncyo
Chiyoda-ku
Tokyo 102-0084
Phone: (+81) 33 264 4721
m_ishihara@kaku-ichi.co.jp

Kazakhstan
LAMED Ltd.
155/1, Tazhibayevoi Str.
050060 Almaty
IP Schmidt
Abayavenue 3B
110 005 Kostanay

Korea
Kyung Jin Trading CO.,LTD.
107-4, SunDuk Bld.,
YangJae-dong,
Seocho-gu,
Seoul, (zipcode: 137-891)
Phone: (+82) (0)2 574-6300

Kyrgyzstan
Alye Maki
av. Moladaya Guardir J 3
720014
Bishkek

Latvia
Husqvarna Latvija SIA
Gardena Division
Ulbrokas 19A
LV-1021 Riga
info@gardena.lv

Lithuania
UAB Husqvarna Lietuva
Gardena Division
Ateities pl. 77C
LT-52104 Kaunas
info@gardena.lt

Luxembourg
Magasins Jules Neuberg
39, rue Jacques Stas
Luxembourg-Gasperich 2549
Case Postale No. 12
Luxembourg 2010
Phone: (+352) 40 14 01
api@neuberg.lu

Mexico
AFOSA
Av. Lopez Mateos Sur # 5019
Col. La Calma 45070
Zapopan, Jalisco
Mexico
Phone: (+52) 33 3818-3434
icornejo@afosa.com.mx

Moldova
Convel S.R.L.
290A Muncesti Str.
2002 Chisinau

Netherlands
Husqvarna Nederland B.V.
GARDENA Division
Postbus 50131
1305 AC ALMERE
Phone: (+31) 36 521 00 10
info@gardena.nl

Neth. Antilles
Jonka Enterprises N.V.
Sta. Rosa Weg 196
P.O. Box 8200
Curaçao
Phone: (+599) 9 767 66 55
pgm@jonka.com

New Zealand
Husqvarna New Zealand Ltd.
PO Box 76-437
Manukau City 2241
Phone: (+64) (0) 9 9202410
support.nz@husqvarna.co.nz

Norway
Husqvarna Norge AS
Gardena Division
Trøskenveien 36
1708 Sarpsborg
Tel: 69 10 47 00
www.gardena.no

Peru
Husqvarna Perú S.A.
Jr. Ramón Cárcamo 710
Lima 1
Tel: (+51) 1 3320 400 ext. 416
juan.remuzgo@
husqvarna.com

Poland
Husqvarna
Poland Spółka z o.o.
ul. Wysockiego 15 b
03-371 Warszawa
Phone: (+48) 22 330 96 00
gardena@husqvarna.com.pl

Portugal
Husqvarna Portugal, SA
Lagoa - Albarraque
2635 - 595 Rio de Mouro
Tel.: (+351) 21 922 85 30
Fax : (+351) 21 922 85 36
info@gardena.pt

Romania
Madex International Srl
Soseaua Odaii 117-123,
RO 013603 Bucureşti, S 1
Phone: (+40) 21 352.76.03
madex@ines.ro

Russia / Россия
ООО „Husqvarna"
141400, Московская обл.,
г. Химки,
улица Ленинградская,
владение 39, стр.6
Бизнес Центр
„Химки Бизнес Парк",
помещение ОВ02_04
http://www.gardena.ru

Serbia
Domel d.o.o.
Autoput za Novi Sad bb
11273 Belgrade
Phone: (+381) 1 18 48 88 12
miroslav.jejina@domel.rs

Singapore
Hy-Ray PRIVATE LIMITED
40 Jalan Pemimpin
02-08 Tat Ann Building
Singapore 577185
Phone: (+65) 6253 2277
shiying@hyray.com.sg

Slovak Republic
Husqvarna Česko s.r.o.
Türkova 2319/5b
149 00 Praha 4 – Chodov
Bezplatná infolinka:
800 154 044
servis@sk.husqvarna.com

Slovenia
Husqvarna Austria GmbH
Industriezeile 36
4010 Linz
Tel.: (+43) 732 77 01 01 - 485
service.gardena@
husqvarnagroup.com

South Africa
Husqvarna
South Africa (Pty) Ltd
Postnet Suite 250
Private Bag X6,
Cascades, 3202
South Africa
Phone: (+27) 33 846 9700
info@gardena.co.za

Spain
Husqvarna España S.A.
Calle de Rivas nº 10
28052 Madrid
Phone: (+34) 91 708 05 00
atencioncliente@gardena.es

Suriname
Agrofix n.v.
Verlengde Hogestraat # 22
Phone: (+597) 472426
agrofix@sr.net
Pobox : 2006
Paramaribo
Suriname – South America

Sweden
Husqvarna AB
Gardena Division
S-561 82 Huskvarna
info@gardena.se

Switzerland / Schweiz
Husqvarna Schweiz AG
Consumer Products
Industriestrasse 10
5506 Mägenwil
Phone: (+41) (0) 62 887 37 90
info@gardena.ch

Turkey
Dost Bahçe Dış Ticaret
Mümessillik A.Ş
Yunus Mah. Adil Sok. No:3
Ic Kapi No: 1 Kartal
34873 Istanbul
Phone: (+90) 216 38 93 939
info@dostbahce.com.tr

Ukraine / Україна
ТОВ «Хусварна Україна»
вул. Васильківська, 34,
офіс 204-г
03022, Київ
Тел. (+38) 044 498 39 02
info@gardena.ua

Uruguay
FELI SA
Entre Ríos 1083 CP 11800
Montevideo – Uruguay
Tel: (+598) 22 03 18 44
info@felisa.com.uy

Venezuela
Corporación Casa y Jardín C.A.
Av. Caroní, Edif. Trezmen, PB.
Colinas de Bello Monte.
1050 Caracas.
Tlf: (+58) 212 992 33 22
info@casayjardin.net.ve

8898-20.960.04/0217
© GARDENA
Manufacturing GmbH
D-89070 Ulm
http://www.gardena.com