GARDENA

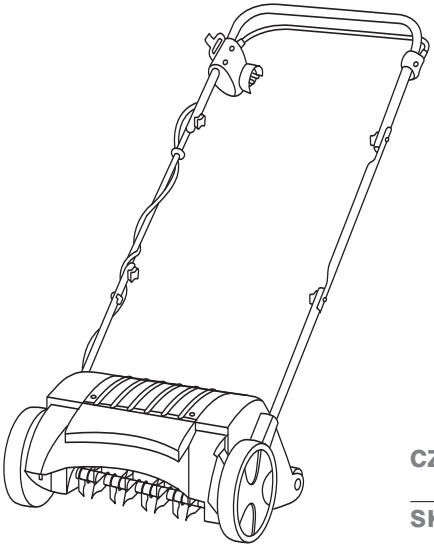

EVC 1000 Art. 4068

| | |
|---|---|
| D | **Betriebsanleitung**<br>Elektro-Vertikutierer |
| GB | **Operating Instructions**<br>Electric Aerator |
| F | **Mode d'emploi**<br>Scarificateur électrique |
| NL | **Instructies voor gebruik**<br>Elektrische verticuteermachine |
| S | **Bruksanvisning**<br>Elektrisk Vertikalskärare |
| DK | **Brugsanvisning**<br>Elektrisk vertikalskærer |
| FIN | **Käyttöohje**<br>Sähkökäyttöinen pystyleikkuri |
| N | **Bruksanvisning**<br>Elektrisk vertikalskjærer |
| I | **Istruzioni per l'uso**<br>Scarificatore elettrico |
| E | **Manual de instrucciones**<br>Aireador eléctrico |
| P | **Instruções de utilização**<br>Escarificador de relva eléctrico |
| PL | **Instrukcja obsługi**<br>Elektryczny wertykulator |
| H | **Használati útmutató**<br>Elektromos mélyszellőztető |
| CZ | **Návod k použití**<br>Elektrický vertikutátor |
| SK | **Návod na použitie**<br>Elektrický vertikutátor |
| GR | **Οδηγίες χρήσεως**<br>Ηλεκτρικός αναμοχλευτής |
| RUS | **Инструкция по эксплуатации**<br>Аэратор электрический |
| SLO | **Navodilo za uporabo**<br>Električni rahljalnik |
| HR | **Upute za uporabu**<br>Električni prozračivač |
| SRB<br>BIH | **Uputstvo za upotrebu**<br>Električni vertikulator |
| UA | **Інструкція з експлуатації**<br>Аератор електричний |
| RO | **Instrucțiuni de utilizare**<br>Aerator / afânător electric |
| TR | **Kullanım Klavuzu**<br>Elektro-Çim Havalandırma |
| BG | **Инструкция за експлоатация**<br>Електрически аератор за трева |
| AL | **Manual përdorimi**<br>Elektro-Ajrosës |
| EST | **Kasutusjuhend**<br>Electric muruõhutaja |
| LT | **Eksploatavimo instrukcija**<br>Elektrinis vejos aeratorius |
| LV | **Lietošanas instrukcija**<br>Elektriskais zālāju aerators |

# GARDENA Električni vertikulator EVC 1000

Prevod originalnog nemačkog uputstva. Molimo Vas da pažljivo pročitate ovo uputstvo i da se pridržavate navedenih instrukcija. Upoznajte uz pomoć ovog uputstva sa principom rada električnog vertikulatora, načinom rukovanja kao i sigurnosnim napomenama.

Iz bezbednosnih razloga ovaj električni vertikulator ne smeju koristiti deca i mlađi od 16 godina, kao ni osobe koje nisu upoznate s ovim uputstvom. Osobe s ograničenim fizičkim ili psihičkim sposobnostima smeju koristiti uređaj samo ukoliko ih nadgleda ili u rad upućuje nadležno lice. Deca se ne smeju pustiti da se igraju proizvodom. Zabranjeno je korišćenje uređaja ako ste umorni, bolesni ili pod uticajem alkohola, droge ili lekova.

→ Molimo Vas da ovo uputstvo čuvate na sigurnom mestu.

***Pregled sadržaja***


1. Oblast primene električnog vertikulatora GARDENA ..... 155
2. Sigurnosne napomene ..... 155
3. Princip rada ..... 157
4. Montaža ..... 157
5. Rukovanje ..... 158
6. Održavanje ..... 159
7. Otklanjanje smetnji ..... 160
8. Za vreme nekorišćenja ..... 161
9. Isporučivi pribor ..... 162
10. Tehnički podaci ..... 162
11. Servis i garancija ..... 162


## 1. Oblast primene električnog vertikulatora GARDENA

***Namena***

Električni vertikulator GARDENA EVC 1000 je koncipiran za vertikulaciju travnatih površina u okućnicama ili baštama i nije predviđen za primenu u javnim parkovima, na sportskim terenima, javnim putevima kao ni u poljoprivredi i šumarstvu.

Uvažavanje instrukcija sadržanih u priloženom uputstvu za GARDENA uređaje predstavlja preduslov za propisno korišćenje elektro vertikulatora.

***Pažnja***

**Električni vertikulator GARDENA se zbog opasnosti od nanošenja telesnih povreda ne sme koristiti za potkresivanje žbunja, živica ili grmlja. Osim toga se ne sme koristiti ni za poravnavanje tla.**

SRB BIH

## 2. Sigurnosne napomene

→ Obratite pažnju na sigurnosne napomene na vertikulatoru.

**PAŽNJA!**

**→ Pre puštanja u rad pročitajte uputstvo za upotrebu.**

**Opasnost od nanošenja telesnih povreda!**

**→ Udaljite sve ostale osobe iz opasnog područja.**

**Opasnost od povreda oštrim šiljcima!**

**→ Pre radova na održavanju uređaja ili u slučaju da je priključni strujni kabl oštećen, izvucite utikač.**

**→ Priključni strujni kabl držite podalje od vertikulatora.**

***Proverite pre svake upotrebe:***

→ Pre svakog korišćenja vizuelno proverite stanje vertikulatora.

→ Ne koristite vertikulator ako su sigurnosni elementi (pokretač, blokada uključivanja, zadnji poklopac, kućište) oštećeni ili pohabani.

→ Nikad ne stavljajte sigurnosne elemente van funkcije.

→ Pobrinite se da su sve navrtke i zavrtnji čvrsto zategnuti i da je vertikulator u sigurnom radnom stanju.

Iz bezbednosnih razloga je neophodno da GARDENA servis ili ovlašćeni distributeri zamene pohabane i oštećene delove uređaja.

→ Pre početka rada prekontrolišite površine koje treba vertikulirati (preorati).

→ Tokom rada pazite da li na površini postoje strana tela (npr. kamenje, grane, konopci) i po potrebi ih uklonite.

***Primena i odgovornost:***

**OPASNOST OD POVREDA !**
**Vertikulator može izazvati teške povrede!**

→ **Ruke i noge držite podalje od valjka vertikulatora.**

Na Vama leži odgovornost za bezbednost u radnom području.

→ Koristite vertikulator isključivo u skladu sa njegovom namenom, koja je navedena u ovom uputstvu za upotrebu.

→ Radove obavljajte samo pri dovoljnoj vidljivosti.

→ Tokom rada nemojte prekretati uređaj niti podizati zadnji poklopac.

→ Upoznajte se sa okolinom i imajte u vidu moguće opasnosti koje zbog rada motora eventualno ne možete da čujete.

→ Nosite čvrstu obuću i duge pantalone radi zaštite nogu.

→ Vodite računa o dovoljnom razmaku između stopala i radnih alata.

→ Pazite da se u blizini radne oblasti ne nalaze druge osobe (naročito ne deca) ili životinje.

→ Vertikulator vodite hodajući, ne brže.

→ Radni položaj: Prilikom rada uvek pazite na siguran i čvrst položaj.

→ Budite posebno oprezni kada menjate smer vožnje na nagibu.

**Pažnja pri kretnju unazad. Opasnost od spoticanja!**

→ Ne koristite vertikulator dok pada kiša ili u vlažnom odnosno mokrom okruženju.

→ Vertikulatorom nemojte raditi direktno uz otvorene bazene ili baštenska jezerca.

→ Molimo Vas da uvažavate lokalno vreme odmora!

***Električna bezbednost:***

→ Priključni kabl držite podalje od valjka vertikulatora!

→ Redovno proveravajte da li je priključni kabl oštećen i pohaban.

→ U slučaju da su priključni ili produžni kabl oštećeni, odmah izvucite utikač. Ni u kom slučaju nemojte dodirivati priključni strujni kabl pre nego što izvučete utikač.

Utičnica produžnog kabla mora biti zaštićena od prskanja vode, a utičnice na priključnim kablovima moraju biti gumene ili obložene gumom.

Produžni kablovi moraju zadovoljavati DIN VDE 0620.

→ Koristite samo dozvoljene produžne kablove dovoljno velikog prečnika.

→ Informišite se kod svog električara.

Moraju se koristiti pričvrsna sredstva za priključne kablove.

Preporučujemo korišćenje nadstrujne zaštitne sklopke nominalne struje kvara ≤ 30 mA.

U Švajcarskoj je korišćenje nadstrujne zaštitne sklopke zakonski propisano.

***Prekid rada:***

**Ne ostavljajte nikada vertikulator bez nadzora na radnom mestu.**

→ Ako morate prekinuti rad, molimo Vas da vertikulator odložite na sigurno mesto i izvučete utikač!

→ Ukoliko morate prekinuti rad kako biste se premestili na neko drugo mesto, obavezno isključite vertikulator dok se premeštate i postavite polugu kompenzacije habanja u položaj za transport.

***Kada pri vertikulaciji naiđete na prepreku:***

1. Stavite vertikulator van pogona.
2. Uklonite prepreku.
3. Proverite da li je vertikulator eventualno oštećen i po potrebi ga popravite.

# 3. Princip rada

***Pravilna vertikulacija:***

Vertikulator se primenjuje za uklanjanje zapletenih vlati trave i mahovine na travnatim površinama kao i za odsecanje niskog korova koji raste po tlu.

Kako bi se dobio negovan izgled travnate površine, preporučujemo da vertikulaciju vršite 2 puta godišnje odnosno s proleća i u jesen.

→ Najpre pokosite travu na željenu visinu. *To se posebno preporučuje kod previsoke trave (nakon dužih pauza između dva košenja).*

Preporuka: Što se trava kraće ošiša, to se lakše vrši vertikulacija i manje se opterećuje uređaj, pa je samim tim i vek trajanja valjka vertikulatora duži.

Predugo zadržavanje na jednom mestu dok uređaj radi ili vertikulacija vlažnog ili mokrog tla mogu dovesti do oštećenja korena trave.

→ Za čist rezultat rada vodite vertikulator prikladnom brzinom po što ravnijim paralelnim stazama.

Za optimalnu vertikulaciju paralelne staze bi trebalo da se dodiruju.

→ Uređaj uvek gurajte ravnomernom brzinom, koju treba prilagoditi karakteristikama tla.

→ Prilikom radova na nagibima radite uvek poprečno u odnosu na nagib i vodite računa o sigurnom i čvrstom položaju. Ne radite na previše strmim nizbrdicama ili uzbrdicama.

**Opasnost od spoticanja!**

**Poseban oprez je potreban prilikom kretanja unazad kao i prilikom povlačenja vertikulatora.**

Kod vertikulacije travnjaka s dosta mahovine preporučuje se da se na obrađenoj površini odmah potom poseje nova trava. Trava koja se povukla pred mahovinom se na taj način brže regeneriše.

SRB BIH

# 4. Montaža

***Montaža upravljača:***

→ **Nemojte prilikom montaže previše zatezati priključni kabl ⑧.**

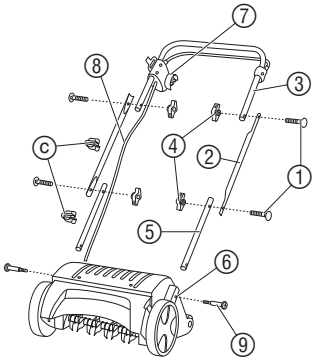


1. Obe donje šipke ⑤ (s okruglim otvorom na kraju) ugurajte u prihvatnike kućišta motora ⑥ i pritegnite pomoću krstastih zavrtanja ⑨.
2. Dva poluokrugla zavrtnja ① ugurajte spolja kroz otvore na obe središnje šipke ② i pritegnite ih uz pomoć dve leptir-navrtke ④ na donje šipke ⑤.
3. S druga dva poluokrugla zavrtnja ① i leptir-navrtke ④ pričvrstite gornju šipku s pokretačem ③ na središnje šipke ②. *Upravljač je time sastavljen.*

   **Pažnja: Gornju šipku sa pokretačem ③ montirajte tako da se utikač ⑦ s priključnim kablom ⑧ nalazi na desnoj strani (u smeru vožnje) (vidi sliku).**
4. Pričvrstite priključni kabl ⑧ s obe kablovske spojnice ⓒ na upravljač.

# 5. Rukovanje

***Priključivanje produžnog kabla:***

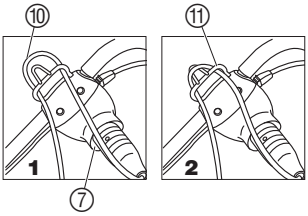


1. Spojite produžni kabl ⑩ s utikačem ⑦.
2. Produžni kabl ⑩ provucite kao omču kroz rasteretnik ⑪ **1** i zakačite **2**.

   *Na taj način se sprečava nehotično odvajanje utičnog spoja.*
3. Utaknite produžni kabl ⑩ u mrežnu utičnicu.

***Pokretanje vertikulatora:***

**Opasnost od povreda ako se vertikulator ne može samostalno isključiti!**

**➔ Nemojte uklanjati niti premošćavati sigurnosne mehanizme vertikulatora (npr. fiksiranjem pokretača za gornju šipku)!**

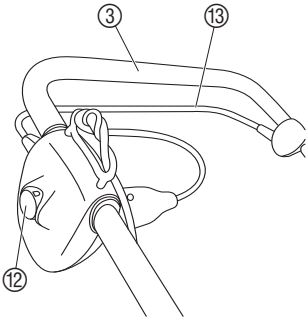

**OPASNOST! Valjak vertikulatora se nakon isključivanja ne zaustavlja momentalno:**

**➔ Vertikulator <u>nikada</u> nemojte podizati, prekretati ili nositi dok motor radi!**

**➔ Nikada ga ne pokrećite na učvršćenom tlu (npr. asfaltu).**

**➔ Uvek se pridržavajte sigurnosnog odstojanja između vertikulatora i korisnika koje je određeno upravljačkim šipkama.**

1. Postavite vertikulator na ravnu travnatu površinu.
2. Držeći blokadu uključivanja ⑫ pritisnutom povucite pokretač ⑬ ka gornjoj šipki upravljača ③. *Vertikulator se pokreće.*
3. Otpustite blokadu uključivanja ⑫.

**Produžni kabl ⑩ se tokom vertikulacije mora uvek držati u smeru rada bočno u odnosu na površinu koja se obrađuje. Uvek radite u suprotnom smeru od onog gde je priključni kabl.**

SRB BIH

**Blokirna zaštita**: Ako valjak vertikulatora blokira npr. tako što naiđe na neko strano telo, odmah otpustite pokretač. Ako blokada traje duže od 10 sekundi, a da pokretač nije otpušten, aktivira se blokirna zaštita. U tom slučaju odmah otpustite pokretač. Po isteku vremena hlađenja u trajanju od oko 1 minuta, vertikulator se može ponovo pokrenuti.

**OPASNOST OD POVREDA !**
**Ako se aktivira blokirna zaštita, a pritom pokretač ostane povučen, vertikulator se automatski ponovo pokreće nakon približno jednog minuta.**

# 6. Održavanje

**OPASNOST !**
**Opasnost od povreda valjkom vertikulatora!**
**→ Pre radova na održavanju izvucite utikač i sačekajte da se valjak vertikulatora zaustavi.**
**→ Tokom radova održavanja nosite zaštitne rukavice.**

***Čišćenje vertikulatora:***

Vertikulator treba čistiti nakon svake upotrebe.

**Opasnost od telesnih povreda i materijalne štete!**
**→ Vertikulator nemojte čistiti pod mlazom vode (naročito ne pod visokim pritiskom).**
**→ Za čišćenje vertikulatora ne koristite tvrde ili oštre predmete.**

→ Točkove, valjak i kućište očistite od nakupljenih naslaga.

***Kompenzacija habanja:***

Vertikulator se tokom rada troši. Što je intenzivnije korišćenje, to se noževi više troše. Obrađivanjem tvrdog odnosno veoma suvog tla kao i prekomernim opterećenjem vertikulatora ubrzava se proces habanja.

Kada rezultat rada zbog istrošenosti noževa postaje sve lošiji, valjak vertikulatora se može dva puta naknadno podesiti.

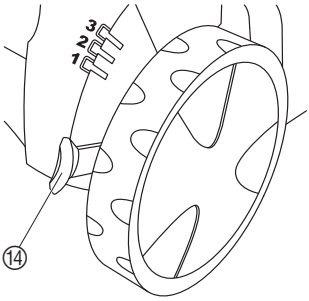


**Valjak vertikulatora može da se namesti u 4 položaja:**

- **Položaj za transport**
- **Položaj za vertikulaciju 1:**
- **Kompenzacioni položaj 2:**
  Kada su noževi pohabani (valjak vertikulatora se spušta za 3 mm).
- **Kompenzacioni položaj 3:**
  Drugi položaj za kompenzaciju habanja noževa (valjak vertikulatora Se spušta za još 3 mm).

Polugu kompenzacije habanja ⑭ lagano odgurnite od kućišta i postavite u željeni položaj.

SRB BIH

**Napomena: Kompenzacija habanja ne služi za podešavanje visine. Kompenzaciono podešavanje valjka bez postojeće vidljive pohabanosti može oštetiti valjak ili preopteretiti motor.**

# 7. Otklanjanje smetnji

***Zamena valjka vertikulatora:***

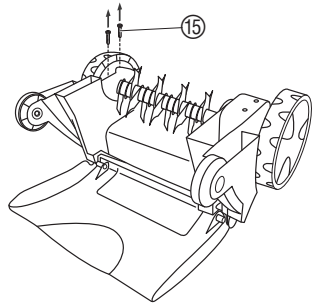


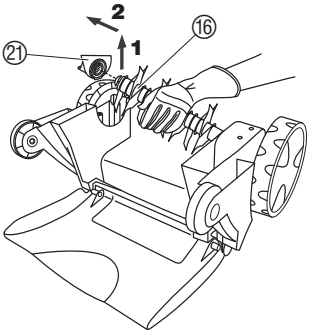


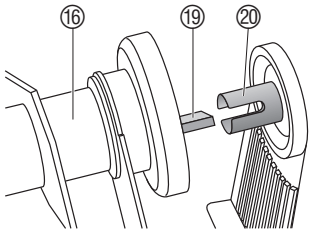


**OPASNOST!**
**Opasnost od povreda valjkom vertikulatora!**

**➔ Pre otklanjanja smetnji izvucite utikač i sačekajte da se valjak vertikulatora zaustavi.**

**➔ Tokom otklanjanja smetnji nosite zaštitne rukavice.**

Valjak vertikulatora se mora zameniti ako je pohaban i u 3. položaju za kompenzaciju habanja. Smeju se koristiti samo originalni **GARDENA valjci vertikulatora, art. 4068** koji se mogu poručiti preko servisne službe GARDENA.

1. Odvijte dva zavrtnja ⑮ na donjoj strani kućišta.
2. Podignite valjak vertikulatora ⑯, postavite ga nakoso **1** i skinite s pogonskog vratila **2**.
3. Skinite školjku ležaja ㉑ s valjka vertikulatora ⑯.
4. Ugurajte novu oprugu ⑰, novi graničnik ⑱ i novu torzionu oprugu ⑲ u novi valjak vertikulatora ⑯.

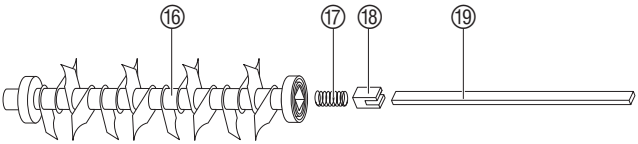


5. Novi valjak vertikulatora ⑯ nataknite na pogonsko vratilo tako da torziona opruga ⑲ uđe u zazor pogonskog vratila ⑳.
6. Nataknite školjku ležaja ㉑ na valjak vertikulatora ⑯.
7. Školjku ležaja ㉑ uz pomoć zavrtanja ⑮ zavijte na donju stranicu kućišta pazeći pritom da ih ne zategnete previše.
8. Kompenzaciju habanja postavite u položaj za vertikulaciju **1** (vidi 6. Održavanje, *„Kompenzacija habanja“*).

| Smetnja | Moguć uzrok | Otklanjanje |
|---|---|---|
| **Neuobičajeni zvuci pri radu uređaja (lupanje)** | Strana tela na valjku udaraju o vertikulator. | 1. Isključite vertikulator, izvucite utikač i sačekajte da se valjak zaustavi. |
| **Pišteći zvuk** | Strano telo blokira valjak vertikulatora. | 2. Uklonite strana tela.<br>3. Odmah prekontrolišite vertikulator. |

SRB BIH

| Smetnja | Moguć uzrok | Otklanjanje |
|---|---|---|
| **Pišteći zvuk** | Zupčasti remen proklizava. | → Predajte na popravku servisnoj službi GARDENA. |
| **Motor se ne pokreće** | Napojni kabl je neispravan. | → Proverite napojni kabl. |
| | Produžni kabl eventualno premalog prečnika. | → Informišite se kod električara. |
| **Motor se isključio kad se aktivirala blokirna zaštita** | Blokada stranim telima. | 1. Isključite vertikulator, izvucite utikač i sačekajte da se valjak zaustavi.<br>2. Uklonite strana tela.<br>3. Nakon oko jednog minuta ponovo pokrenite vertikulator. |
| | Dubina vertikulacije je prevelika (kompenzacija habanja je premeštena, iako noževi nisu bili pohabani). | 1. Ostavite motor da se ohladi.<br>2. Postavite polugu kompenzacije habanja u odgovarajući položaj. |
| | Trava je previsoka. | → Obavite pripremno košenje (vidi 3. Princip rada *„Pravilna vertikulacija“*). |
| **Rezultat rada nije zadovoljavajući** | Valjak vertikulatora je pohaban. | → Promenite položaj valjka vertikulatora. (vidi Održavanje). |
| | Zupčasti remen je neispravan. | → Predajte na popravku servisnoj službi GARDENA. |
| | Trava je previsoka. | → Obavite pripremno košenje trave. |
| **Valjak vertikulatora se više ne okreće** | Preopteretni osigurač (torziona opruga) je prezategnut. | → Zamenite torzionu oprugu. |

**U slučaju pojave drugih smetnji molimo Vas da se obratite servisnoj službi GARDENA. Popravke smeju vršiti samo serviseri firme GARDENA ili specijalizovana prodajna mesta koja je preduzeće GARDENA za to ovlastilo.**

SRB BIH

# 8. Za vreme nekorišćenja

***Skladištenje:***

Vertikulator se radi uštede prostora može sklopiti nakon što se otpuste leptir-navrtke.
**Pritom se mora voditi računa da se kabl ne priključi.**

→ Vertikulator skladištite na suvom, zatvorenom prostoru koje je nedostupno deci.

***Transport:***

1. Isključite motor, izvucite utikač i sačekajte da se valjak vertikulatora zaustavi.
2. Za prevoženje preko osetljivih površina kao što su npr. pločice, postavite kompenzaciju habanja u položaj za transport i podignite vertikulator.

***Odlaganje u otpad:***
*(prema direktivi RL2012/19/EU)*

Uređaj ne odlažite u običan, kućni otpad, već ga odnesite na odgovarajuće smetilište.

→ Važno: Informacije o propisnom odlaganju ovog uređaj u otpad možete dobiti od lokalne komunalne službe.

# 9. Isporučivi pribor

| | |
|---|---|
| **Vreća za električni vertikulator EVC 1000** | **br. art. 4065** |

# 10. Tehnički podaci

| | |
|---|---|
| **Snaga motora** | 1000 W |
| **Napon el. mreže** | 230 V |
| **Mrežna frekvencija** | 50/60 Hz |
| **Radni broj obrtaja alata** | 2.250 o./min |
| **Širina vertikulacije** | 30 cm |
| **Položaji kompenzacije habanja** | 3 x 3 mm (3 radna položaja + transport) |
| **Nivo zvučnog pritiska koji se odnosi na radno mesto $L_{pA}$ 1)**<br>**Nepouzdanost $K_{pA}$** | 78 dB (A)<br>3 dB (A) |
| **Vrednost emisije buke $L_{WA}$ 2)**<br>**Nepouzdanost $K_{WA}$** | izmereno 93 dB (A) / garantovano 94 dB (A)<br>1 dB (A) |
| **Oscilacije u ruci/šaci $a_{vhw}$ 1)** | ≤ 2,5 m/s² |

Postupak merenja 1) prema EN 13684 2) prema RL 2000/14/EZ

# 11. Servis i garancija

Potrošni deo valjka vertikulatora je isključen iz garancije.

Za ovaj proizvod GARDENA daje garanciju u trajanju od 2 godine (od datuma kupovine). Garancija se odnosi na sve bitne nedostatke koji su dokazano izazvani greškama u materijalu ili proizvodnji. Neispravan uređaj pod garancijom se u slučaju reklamacije, po našem nahođenju ili zamenjuje novim, besprekornim uređajem ili se popravlja, ukoliko su ispunjeni sledeći uslovi:

Uređajem je rukovano stručno i u skladu sa preporukama navedenim u uputstvu za korisnike.

Ni kupac niti neka treća osoba nisu prethodno pokušali da ga poprave.

Potrošni deo valjka vertikulatora je isključen iz garancije.

Ova garancija koju dajemo kao proizvođač ne dotiče se uzajamne odgovornosti koja postoji između nas i distributera odnosno prodavca.

U slučaju reklamacije molimo Vas da neispravan uređaj zajedno sa kopijom potvrde o uplati i opisom greške pošaljete s plaćenom poštarinom na servisnu adresu navedenu na poleđini.

SRB BIH

**Deutschland / Germany**
GARDENA GmbH
Central Service
Hans-Lorenser-Straße 40
D-89079 Ulm
Produktfragen:
(+49) 731 490 - 123
Reparaturen:
(+49) 731 490 - 290
service@gardena.com

**Albania**
COBALT Sh.p.k.
Rr. Siri Kodra
1000 Tirana

**Argentina**
Husqvarna Argentina S.A.
Av.del Libertador 5954 –
Piso 11 – Torre B
(C1428ARP) Buenos Aires
Phone: (+54) 11 5194 5000
info.gardena@
ar.husqvarna.com

**Armenia**
Garden Land Ltd.
61 Tigran Mets
0005 Yerevan

**Australia**
Husqvarna Australia Pty. Ltd.
Locked Bag 5
Central Coast BC
NSW 2252
Phone: (+61) (0) 2 4352 7400
customer.service@
husqvarna.com.au

**Austria / Österreich**
Husqvarna Austria GmbH
Consumer Products
Industriezeile 36
4010 Linz
Tel.: (+43) 732 77 01 01 - 90
consumer.service@
husqvarna.at

**Azerbaijan**
Firm Progress
a. Aliyev Str. 26A
1052 Baku

**Belgium**
GARDENA Belgium NV / SA
Sterrebeekstraat 163
1930 Zaventem
Phone: (+32) 2 7 20 92 12
Mail: info@gardena.be

**Bosnia / Herzegovina**
SILK TRADE d.o.o.
Industrijska zona Bukva bb
74260 Tešanj

**Brazil**
Husqvarna do Brasil Ltda
Av. Francisco Matarazzo,
1400 – 19º andar
São Paulo – SP
CEP: 05001-903
Tel: 0800-112252
marketing.br.husqvarna@
husqvarna.com.br

**Bulgaria**
Хусварна България ЕООД
Бул. „Андрей Ляпчев" № 72
1799 София
Тел.: (+359) 02 / 9 75 30 76
www.husqvarna.bg

**Canada / USA**
GARDENA Canada Ltd.
100 Summerlea Road
Brampton, Ontario L6T 4X3
Phone: (+1) 905 792 93 30
info@gardenacanada.com

**Chile**
Maquinarias Agroforestales
Ltda. (Maga Ltda.)
Santiago, Chile
Avda. Chesterton
# 8355 comuna Las Condes
Phone: (+56) 2 202 4417
Dalton@maga.cl
Zipcode: 7560330

Temuco, Chile
Avda. Valparaíso # 01466
Phone: (+56) 45 222 126
Zipcode: 4780441

**China**
Husqvarna (China) Machinery
Manufacturing Co., Ltd.
No. 1355, Jia Xin Rd.,
Ma Lu Zhen, Jia Ding Dist.,
Shanghai
201801
Phone: (+86) 21 59159629
Domestic Sales
www.gardena.com.cn

**Colombia**
Husqvarna Colombia S.A.
Calle 18 No. 68 D-31, zona
Industrial de Montevideo
Bogotá, Cundinamarca
Tel. 571 2922700 ext. 105
jairo.salazar@
husqvarna.com.co

**Costa Rica**
Compania Exim
Euroiberoamericana S.A.
Los Colegios, Moravia,
200 metros al Sur del Colegio
Saint Francis – San José
Phone: (+506) 297 68 83
exim_euro@racsa.co.cr

**Croatia**
SILK ADRIA d.o.o.
Josipa Lončara 3
10090 Zagreb
Phone: (+385) 1 3794 580
silk.adria@zg.t-com.hr

**Cyprus**
Med Marketing
17 Digeni Akrita Ave
P.O. Box 27017
1641 Nicosia

**Czech Republic**
Husqvarna Česko s.r.o.
Türkova 2319 / 5b
149 00 Praha 4 – Chodov
Bezplatná infolinka:
800 100 425
servis@cz.husqvarna.com

**Denmark**
GARDENA / Husqvarna
Consumer Outdoor Products
Salgsafdelning Danmark
Box 9003
S-200 39 Malmö
info@gardena.dk

**Dominican Republic**
BOSQUESA, S.R.L
Carretera Santiago Licey
Km. 5 ½
Esquina Copal II.
Santiago, Dominican Republic
Phone: (+809) 736-0333
joserbosquesa@claro.net.do

**Ecuador**
Husqvarna Ecuador S.A.
Arupos E1-181 y 10 de Agosto
Quito, Pichincha
Tel. (+593) 22800739
francisco.jacome@
husqvarna.com.ec

**Estonia**
Husqvarna Eesti OÜ
Consumer Outdoor Products
Kesk tee 10, Aaviku küla
Rae vald
Harju maakond
75305 Estonia
kontakt.etj@husqvarna.ee

**Finland**
Oy Husqvarna Ab
Consumer Outdoor Products
Lautatarhankatu 8 B / PL 3
00581 HELSINKI
info@gardena.fi

**France**
GARDENA France
Immeuble Exposial
9-11 allée des Pierres Mayettes
ZAC des Barbanniers, B.P. 99
-F- 92232 GENNEVILLIERS
cedex
Tél. (+33) 01 40 85 30 40
service.consommateurs@
gardena.fr

**Georgia**
ALD Group
Beliashvili 8
1159 Tleilisi

**Great Britain**
Husqvarna UK Ltd
Preston Road
Aycliffe Industrial Park
Newton Aycliffe
County Durham
DL5 6UP
info.gardena@
husqvarna.co.uk

**Greece**
Π. ΠΑΠΑΔΟΠΟΥΛΟΣ ΑΕΒΕ
Λεωφ. Αθηνών 92
Αθήνα
Τ.Κ.104 42
Ελλάδα
Τηλ. (+30) 210 51 93 100
info@papadopoulos.com.gr

**Hungary**
Husqvarna Magyarország Kft.
Ezred u. 1 - 3
1044 Budapest
Telefon: (+36) 1 251- 4161
vevoszolgalat.husqvarna@
husqvarna.hu

**Iceland**
Ó. Johnson & Kaaber
Tunguhalsi 1
110 Reykjavik
ooj@ojk.is

**Ireland**
Husqvarna UK Ltd
Preston Road
Aycliffe Industrial Park
Newton Aycliffe
County Durham
DL5 6UP
info.gardena@
husqvarna.co.uk

**Italy**
Husqvarna Italia S.p.A.
Via Como 72
23868 VALMADRERA (LC)
Phone: (+39) 0341.203.111
info@gardenaitalia.it

**Japan**
KAKUICHI Co. Ltd.
Sumitomo Realty &
Development Kojimachi
BLDG., 8F
5 - 1 Nibanncyo
Chiyoda-ku
Tokyo 102-0084
Phone: (+81) 33 264 4721
m_ishihara@kaku-ichi.co.jp

**Kazakhstan**
LAMED Ltd.
155/1, Tazhibayevoi Str.
050060 Almaty
IP Schmidt
Abayavenue 3B
110 005 Kostanay

**Korea**
Kyung Jin Trading CO.,LTD.
107-4, SunDuk Bld.,
YangJae-dong,
Seocho-gu,
Seoul, (zipcode: 137-891)
Phone: (+82) (0)2 574-6300

**Kyrgyzstan**
Alye Maki
av. Moladaya Guardir J 3
720014
Bishkek

**Latvia**
Husqvarna Latvija
Consumer Outdoor Products
Bākūžu iela 6
LV-1024 Rīga
info@husqvarna.lv

**Lithuania**
UAB Husqvarna Lietuva
Consumer Outdoor Products
Ateities pl. 77C
LT-52104 Kaunas
centras@husqvarna.lt

**Luxembourg**
Magasins Jules Neuberg
39, rue Jacques Stas
Luxembourg-Gasperich 2549
Case Postale No. 12
Luxembourg 2010
Phone: (+352) 40 14 01
api@neuberg.lu

**Mexico**
AFOSA
Av. Lopez Mateos Sur # 5019
Col. La Calma 45070
Zapopan, Jalisco
Mexico
Phone: (+52) 33 3818-3434
icornejo@afosa.com.mx

**Moldova**
Convel S.R.L.
290A Muncesti Str.
2002 Chisinau

**Netherlands**
GARDENA Nederland B.V.
Postbus 50176
1305 AD ALMERE
Phone: (+31) 36 521 00 00
info@gardena.nl

**Neth. Antilles**
Jonka Enterprises N.V.
Sta. Rosa Weg 196
P.O. Box 8200
Curaçao
Phone: (+599) 9 767 66 55
pgm@jonka.com

**New Zealand**
Husqvarna New Zealand Ltd.
PO Box 76-437
Manukau City 2241
Phone: (+64) (0) 9 9202410
support.nz@husqvarna.co.nz

**Norway**
GARDENA
Husqvarna Consumer
Outdoor Products
Salgskontor Norge
Kleverveien 6
1540 Vestby
info@gardena.no

**Peru**
Husqvarna Perú S.A.
Jr. Ramón Cárcamo 710
Lima 1
Tel: (+51) 1 3 320 400 ext. 416
juan.remuzgo@
husqvarna.com

**Poland**
Husqvarna
Poland Spółka z o.o.
ul. Wysockiego 15 b
03-371 Warszawa
Phone: (+48) 22 330 96 00
gardena@husqvarna.com.pl

**Portugal**
Husqvarna Portugal, SA
Lagoa - Albarraque
2635 - 595 Rio de Mouro
Tel.: (+351) 21 922 85 30
Fax : (+351) 21 922 85 36
info@gardena.pt

**Romania**
Madex International Srl
Soseaua Odaii 117 - 123,
RO 013603
Bucureşti, S 1
Phone: (+40) 21 352.76.03
madex@ines.ro

**Russia**
ООО „Хускварна"
141400, Московская обл.,
г. Химки,
улица Ленинградская,
владение 39, стр.6
Бизнес Центр
„Химки Бизнес Парк",
помещение ОВ02_04

**Serbia**
Domel d.o.o.
Autoput za Novi Sad bb
11273 Belgrade
Phone: (+381) 1 18 48 88 12
miroslav.jejina@domel.rs

**Singapore**
Hy-Ray PRIVATE LIMITED
40 Jalan Pemimpin
# 02-08 Tat Ann Building
Singapore 577185
Phone: (+65) 6253 2277
shiying@hyray.com.sg

**Slovak Republic**
Husqvarna Česko s.r.o.
Türkova 2319 / 5b
149 00 Praha 4 – Chodov
Bezplatná infolinka:
800 154 044
servis@sk.husqvarna.com

**Slovenia**
Husqvarna Austria GmbH
Consumer Products
Industriezeile 36
4010 Linz
Tel.: (+43) 732 77 01 01 - 90
consumer.service@
husqvarna.at

**South Africa**
Husqvarna
South Africa (Pty) Ltd
Postnet Suite 250
Private Bag X6,
Cascades, 3202
South Africa
Phone: (+27) 33 846 9700
info@gardena.co.za

**Spain**
Husqvarna España S.A.
C / Basauri, nº 6
La Florida
28023 Madrid
Phone: (+34) 91 708 05 00
atencioncliente@gardena.es

**Suriname**
Agrofix n.v.
Verlengde Hogestraat # 22
Phone: (+597) 472426
agrofix@sr.net
Pobox : 2006
Paramaribo
Suriname – South America

**Sweden**
Husqvarna AB
S-561 82 Huskvarna
info@gardena.se

**Switzerland / Schweiz**
Husqvarna Schweiz AG
Consumer Products
Industriestrasse 10
5506 Mägenwil
Phone: (+41) (0) 62 887 37 90
info@gardena.ch

**Turkey**
GARDENA Dost Diş Ticaret
Mümessillik A.Ş.
Sanayi Çad. Adil Sokak
No: 1/B Kartal
34873 Istanbul
Phone: (+90) 216 38 93 939
info@gardena-dost.com.tr

**Ukraine / Україна**
ТОВ «Хусварна Україна»
вул. Васильківська, 34,
офіс 204-г
03022, Київ
Тел. (+38) 044 498 39 02
info@gardena.ua

**Uruguay**
FELI SA
Entre Ríos 1083 CP 11800
Montevideo – Uruguay
Tel: (+598) 22 03 18 44
info@felisa.com.uy

**Venezuela**
Corporación Casa y Jardín C.A.
Av. Caroní, Edif. Trezmen, PB.
Colinas de Bello Monte.
1050 Caracas.
Tlf: (+58) 212 992 33 22
info@casayjardin.net.ve

4068-20.960.09 / 0914
© GARDENA
Manufacturing GmbH
D-89070 Ulm
http://www.gardena.com