DIMAS

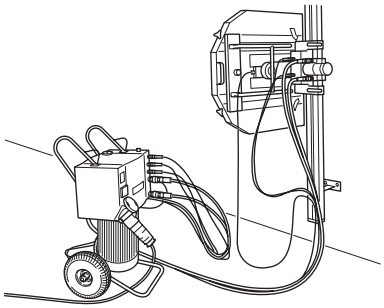

DIMAS WS 355
DIMAS PP 355 E

Manuale per l'uso

Leggere attentamente il manuale fino a comprenderne il contenuto prima di utilizzare DIMAS WS 355 e DIMAS PP 355 E.

DIMAS

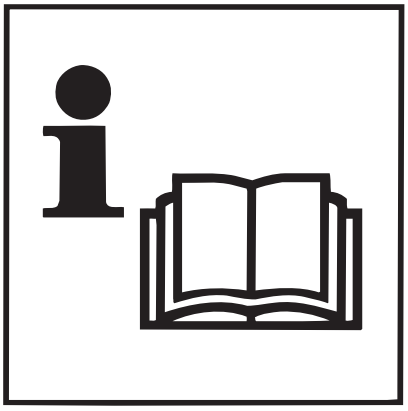

I

Leggere l’intero manuale per l’uso prima di utilizzare o effettuare interventi di assistenza alla macchina.

Leggere, comprendere e rispettare le avvertenze e le istruzioni contenute nel presente manuale ed applicate sulla macchina.

Indossare sempre occhiali protettivi e protezioni acustiche quando si utilizza la macchina.

I

AVVERTENZA!

Per nessun motivo è consentito apportare modifiche al gruppo o alla macchina senza il consenso del produttore. Modifiche non autorizzate possono provocare gravi lesioni personali o incidenti mortali.

AVVERTENZA!

Se utilizzate in modo incauto o errato, queste macchine possono essere pericolose e provocare gravi lesioni personali, nei casi peggiori addirittura incidenti mortali. E' estremamente importante leggere il presente manuale per l'uso e comprenderne il contenuto prima di utilizzare le macchine.

(I) Indice

Norme di sicurezza 4
Introduzione 6
Dati tecnici 8
Identificazione delle parti 13
Presentazione dei comandi 14
Motore di taglio 16
Prima dell'avvio 18
Montaggio/installazione dell'attrezzatura 19
Procedura operativa 28
Manutenzione 36
Trasporto 42
Conformità alle direttive comunitarie 44
Dichiarazione di conformità CE 45

(I) Norme di sicurezza

Il presente manuale per l'uso è stato redatto per facilitare l'utilizzo delle macchine in modo sicuro e per fornire indicazioni sulle procedure corrette di manutenzione. Le macchine sono destinate ad applicazioni industriali ed il loro uso è riservato ad operatori esperti. Leggere attentamente il manuale per l'uso prima di utilizzare le macchine.

Se nonostante la lettura del manuale restano dubbi sui rischi connessi all'uso, non utilizzare le macchine. Rivolgersi al rivenditore per maggiori informazioni.

Queste norme di sicurezza trattano solamente le basi per un utilizzo sicuro. Non è possibile prevedere nelle norme di sicurezza tutte le possibili situazioni di pericolo derivanti dall'uso delle macchine. E' possibile prevenire gli incidenti utilizzando sempre il buon senso.

Durante la progettazione e la produzione dei prodotti Dimas è stata data particolare importanza al fatto che essi fossero efficienti, maneggevoli e sicuri. Affinché una macchina resti sicura, è necessario osservare alcuni punti:

1. Leggere attentamente e comprendere bene il contenuto del presente manuale per l'uso prima di utilizzare o effettuare interventi di manutenzione alle macchine. Se l'operatore non è in grado di leggere il presente manuale per l'uso, spetta al proprietario spiegarne il contenuto all'operatore.
2. Tutti gli operatori devono essere addestrati all'uso della macchina. Spetta al proprietario organizzare l'addestramento degli operatori.
3. Accertarsi che le macchine siano in ottimo stato prima di utilizzarle.
4. Persone ed animali possono distrarre l'operatore e fargli perdere il controllo delle macchine. Restare sempre concentrati ed attenti all'operazione che si sta svolgendo.
5. Non lasciare mai incustodite le macchine a motore acceso. La lama in rotazione può provocare seri danni.
6. Prestare attenzione a non restare impigliati in parti mobili con abiti, capelli lunghi e gioielli.
7. **Utilizzare sempre il coprilama.** Possono essere utilizzate lame di dimensioni massime all'avvio di 1000 mm. A richiesta sono disponibili coprilama per lame da 800, 1200 e 1600 mm. Non asportare mai il coprilama senza aver spento il gruppo di potenza ed essersi accertati che la lama sia completamente ferma.
8. Estranei nell'area di lavoro possono subire lesioni. Non avviare mai la macchina senza essersi accertati che non vi siano persone o animali nell'area di lavoro. All'occorrenza, recintare l'area di lavoro.
9. Non avviare mai la macchina senza essersi accertati che non vi siano persone o animali nell'area di pericolo. All'occorrenza, recintare il luogo di lavoro.
10. Scollegare i flessibili idraulici soltanto dopo aver spento il gruppo di potenza ed atteso che il motore si sia fermato completamente.
11. Se nonostante tutto dovesse verificarsi una situazione di pericolo, premere il pulsante di arresto di emergenza rosso sul lato superiore del gruppo di potenza o premere il pulsante di avvio/arresto verde del telecomando.
12. Utilizzare idonei dispositivi di protezione personale, ad es. elmetto, scarpe protettive, occhiali protettivi e protezioni acustiche. Le protezioni acustiche sono obbligatorie durante le fasi di taglio, perché il livello acustico è superiore a 85 dB(A).
13. Lavori in prossimità di linee elettriche:

    Quando si utilizzano attrezzi idraulici sopra o in prossimità di linee elettriche, devono essere utilizzati flessibili idraulici con apposita marcatura ed omologati come "non elettroconduttori". L'utilizzo di flessibili diversi può provocare incidenti mortali o gravi lesioni personali. In caso di sostituzione, utilizzare flessibili di tipo "non elettroconduttore". L'isolamento elettrico dei flessibili deve essere controllato periodicamente nel rispetto delle apposite istruzioni.
14. Lavori in prossimità di linee del gas:

    Controllare sempre e segnare il percorso delle linee del gas. Le operazioni di taglio in prossimità di linee del gas sono pericolose. Evitare la formazione di scintille durante le operazioni di taglio, perché sussiste pericolo di esplosione. Restare concentrati ed attenti all'operazione che si sta svolgendo. La negligenza può provocare gravi lesioni personali o incidenti mortali.
15. Segnare tutte le linee nascoste, ad es. linee elettriche e condotte idriche. Il taglio di queste linee può provocare lesioni personali o danni a cose.
16. Accertarsi che il cavo elettrico del gruppo idraulico ed il cavo can-bus non siano danneggiati o possano essere danneggiati durante i lavori.
17. Controllare quotidianamente che attrezzi, flessibili e raccordi non presentino perdite. Una perdita o una rottura può provocare la penetrazione di olio nel corpo o altre gravi lesioni personali.

    Non superare la portata e la pressione dell'olio previste per l'attrezzo utilizzato. Portate o pressioni eccessive possono provocare perdite o rotture.

    Non superare la pressione di lavoro nominale per l'attrezzo o il flessibile idraulico in questione. Una sovrappressione può provocare perdite o rotture.

    Non utilizzare le mani per localizzare le perdite. Il contatto con sostanze fuoriuscite può provocare lesioni personali a causa dell'elevata pressione nell'impianto idraulico.

    Non sollevare o trasportare l'attrezzo afferrandolo per i flessibili.

    Maneggiare i flessibili con cautela.

    Non utilizzare flessibili piegati, usurati o danneggiati.

18. Accertarsi che i flessibili siano collegati correttamente all'attrezzo e che i raccordi idraulici blocchino correttamente prima di dare pressione all'impianto idraulico. I raccordi si bloccano girando il manicotto esterno del raccordo femmina in modo da allontanare la scanalatura dalla sfera.

    I flessibili di mandata dell'impianto devono essere sempre collegati all'ingresso dell'attrezzo. I flessibili di ritorno dell'impianto devono essere sempre collegati all'uscita dell'attrezzo. L'inversione dei collegamenti può provocare il funzionamento inverso dell'attrezzo e, con esso, lesioni personali.

    Non collegare attrezzi con centro chiuso ad impianti idraulici con centro aperto. Potrebbero derivarne surriscaldamento dell'impianto e/o gravi lesioni personali.
19. Tenere puliti i raccordi idraulici.
20. Disinserire sempre l'interruttore generale del gruppo idraulico prima di spostare l'attrezzatura.
21. Accertarsi che i flessibili idraulici non siano danneggiati o possano essere danneggiati durante i lavori. Un'eventuale perdita può comportare pericolo di scivolamento.
22. Non utilizzare la troncatrice se manca l'acqua refrigerante. Un insufficiente raffreddamento della lama può provocare il distacco di segmenti da essa. L'acqua refrigerante ha anche il compito di legare la polvere di calcestruzzo.
23. Non utilizzare mai una lama o una troncatrice danneggiata.
24. Accertarsi che gli attacchi a muro e le guide siano ancorati correttamente.
25. Accertarsi che almeno una persona sia disponibile e possa chiamare aiuto in caso di incidenti durante l'utilizzo della macchina.
26. Non utilizzare le macchine se non funzionano correttamente.
27. Non apportare mai modifiche ai dispositivi di sicurezza. Controllare periodicamente che funzionino correttamente. Non utilizzare le macchine se i dispositivi di sicurezza sono difettosi o rimossi.
28. Rispettare sempre le disposizioni di prevenzione degli incidenti, altre norme di sicurezza generali e le norme di medicina del lavoro.
29. Accertarsi che vi sia una cassetta di pronto soccorso nelle vicinanze delle macchine durante i lavori.
30. Tenere lontani mani e piedi dalle parti in rotazione.
31. Tenere tutte le parti in buono stato e verificare che tutti gli elementi di fissaggio siano serrati correttamente. Sostituire etichette usurate o danneggiate.
32. Conservare le macchine in un ambiente chiuso a chiave, dove non possano essere utilizzate né da bambini né da adulti non sufficientemente addestrati.
33. Fissare o ancorare opportunamente i blocchi di calcestruzzo tagliati. Materiali di notevole peso possono provocare gravi danni se non sono maneggiati in forma controllata durante il taglio.
34. Controllare sempre il retro della parete in cui entra la troncatrice durante il taglio passante. Mettere in sicurezza/ recintare l'area ed accertarsi che non possano verificarsi lesioni personali o danni a cose.
35. Tenere conto del pericolo di incendio legato a scintille e calore. Se non sono state fissate norme locali in merito alla prevenzione antincendio per troncatrici o levigatrici, applicare le disposizioni previste per la saldatura ad arco.

AVVERTENZA!

Impiegare sempre abbigliamento protettivo e dispositivi di protezione omologati quando si utilizzano le macchine. Abbigliamento protettivo e dispositivi di protezione non possono eliminare il pericolo di incidenti, ma il loro utilizzo può ridurre l'entità degli eventuali danni in caso di incidente. Rivolgersi al rivenditore per informazioni sull'abbigliamento protettivo omologato e sui dispositivi di protezione raccomandati.

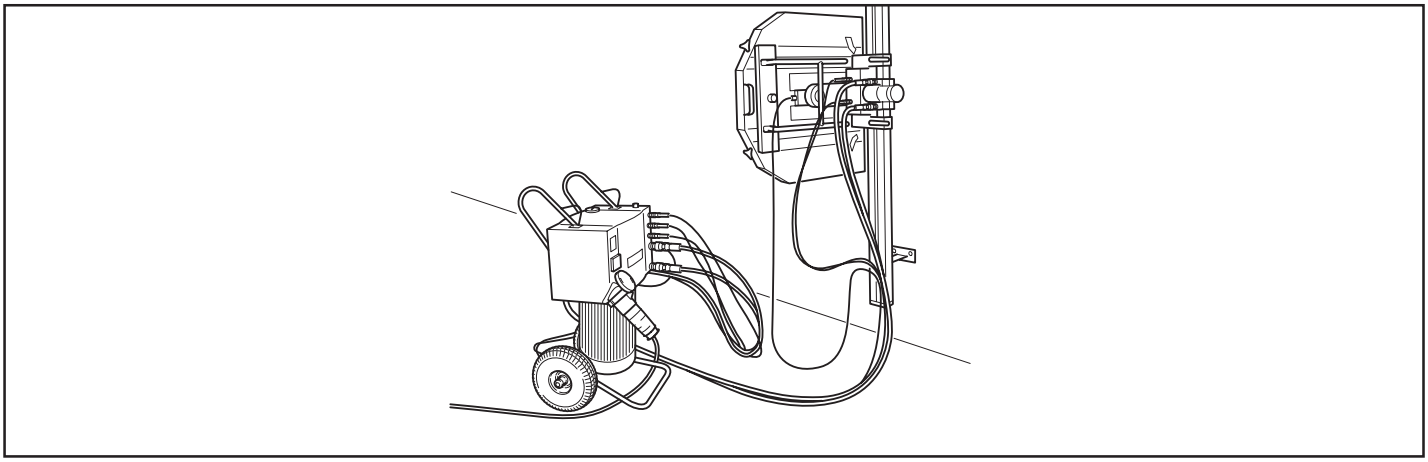

fig.1

(I) Introduzione

Dimas WS 355, con relativo gruppo idraulico PP 355 E, è un impianto completo di taglio delle pareti composto da:

gruppo idraulico con pannello di comando, gruppo compatto flessibili idraulici, unità di taglio delle pareti, guide corte e lunghe con (cavalletti di montaggio) attacchi a muro, coprilama, cassetta per il trasporto delle varie unità della macchina.

La troncatrice per pareti Dimas è stata progettata per fornire un'attrezzatura dotata di unità gestibili da una persona ed organizzate per assicurare la massima efficienza dell'intera catena lavorativa, trasporti e trasferimenti compresi. L'area di lavoro, cioè la profondità di taglio, è stata selezionata sia considerando i lavori previsti, sia quanto permesso dalla potenza disponibile.

I

Per sfruttare in modo ottimale la potenza in entrata, è stata prestata particolare attenzione allo sviluppo di una guida stabile. Una buona guida del carrello di taglio permette di limitare le perdite per attrito fra lama e superficie di taglio. E' importante anche la scelta dei componenti idraulici. Essi devono inoltre operare nell'ambito dei corrispondenti gradi di rendimento migliori. Poiché i vari componenti dell'attrezzatura operano con piccole perdite, è stato possibile produrre una macchina compatta e leggera, ma efficiente al tempo stesso.

Buona parte del lavoro di taglio è rappresentata in realtà da trasporti e trasferimenti, quindi sono state messe a punto scatole particolari per i vari componenti. Le scatole assicurano una buona protezione durante i trasporti e riducono il numero di colli da trasportare da un luogo di lavoro all'altro, aumentando l'efficienza.

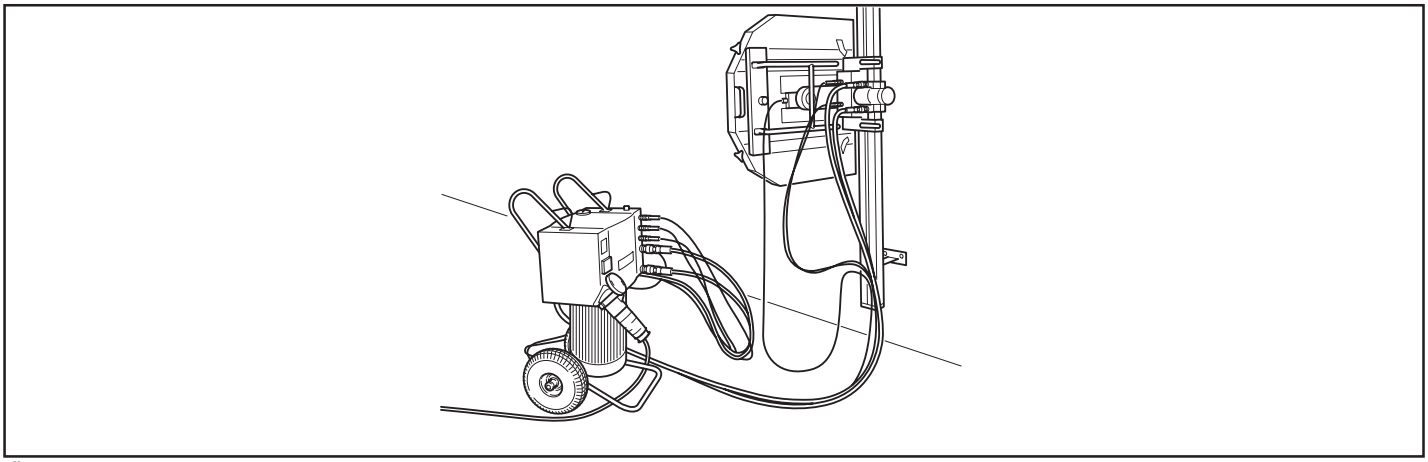

fig. 2

(I) Dati tecnici

Potenza idraulica erogata	25 kw (33,5 CV)
Portata max olio idraulico	65 l/min. (17 US gal/min.), regolabile
Pressione max	230 bar (3242 psi)
Capacità serbatoio	16 l (4,2 US gal)
Avanzamento del carrello di taglio	idraulica
Regolazione della profondità di taglio	idraulica
Collegamento elettrico	400 V, 32-63 A
Livello acustico (rilevato)	96 dB(A)
Livello acustico (garantito)	102 dB(A)
Attrezzatura supplementare	2 prese a muro da 230 V

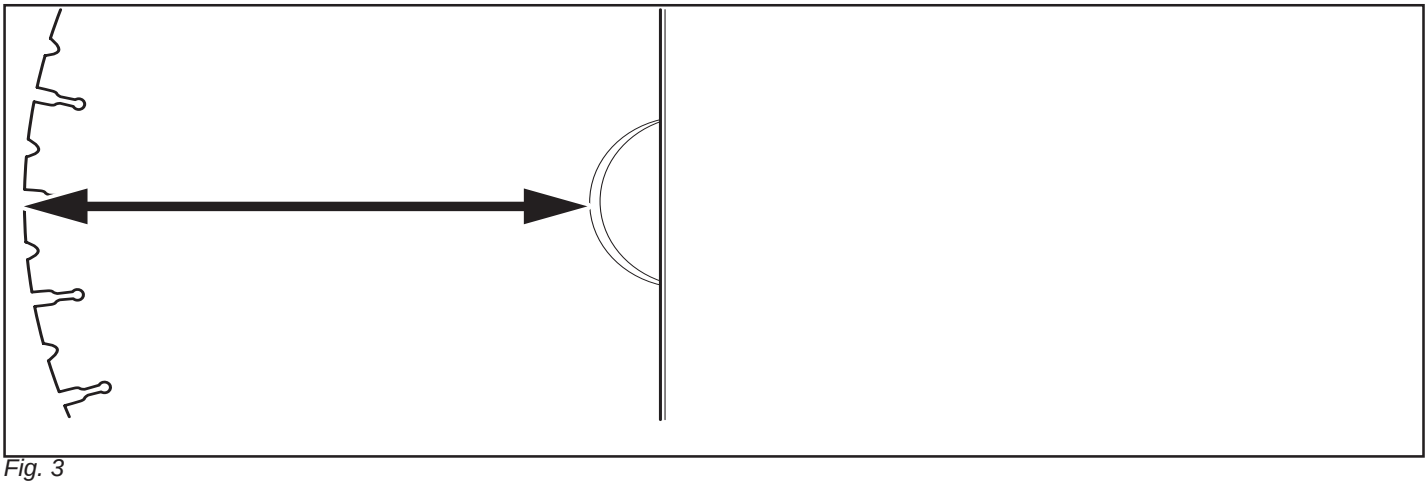

Fig. 3

(I) **Capacità di taglio**

Lama diametro 800 mm (32") (lama d'avvio) _____ spessore parete 340 mm (14")
Lama diametro 1000 mm (40") (lama max d'avvio) ___ spessore parete 440 mm (17")
Lama diametro 1200 mm (47") _____ spessore parete 540 mm (21")
Lama diametro 1600 mm (63") (diametro max) _____ spessore parete 740 mm (29")

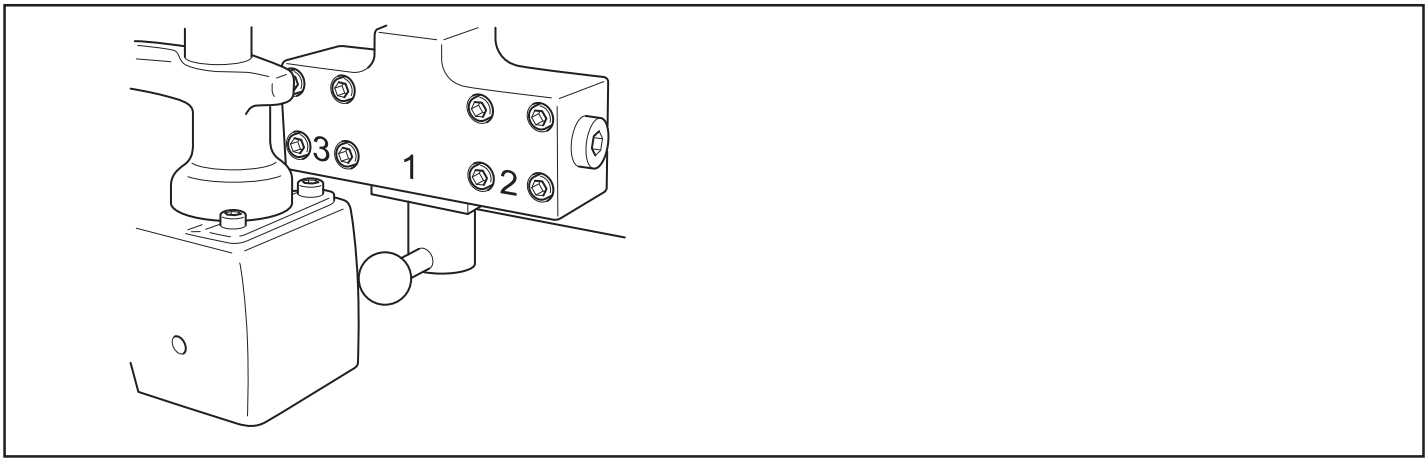

Fig. 4

I **Velocità di taglio m/s**

Diametro lama mm	600	700	800	1000	1200	1500	1600
Regime mandrino 1400 giri/min pos. 3	m/s	m/s					
	44	51					
Regime mandrino 1000 giri/min pos. 2			m/s	m/s			
			42	52			
Regime mandrino 630 giri/min pos. 1					m/s	m/s	m/s
					40	49	53

I **Velocità di taglio ft/min**

Diametro lama pollici	24"	28"	32"	40"	47"	59"	63"
Regime mandrino 1400 giri/min pos. 3	ft/min	ft/min					
	8797	10263					
Regime mandrino 1000 giri/min pos. 2			ft/min	ft/min			
			8378	10472			
Regime mandrino 630 giri/min pos. 1					ft/min	ft/min	ft/min
					7752	9731	10391

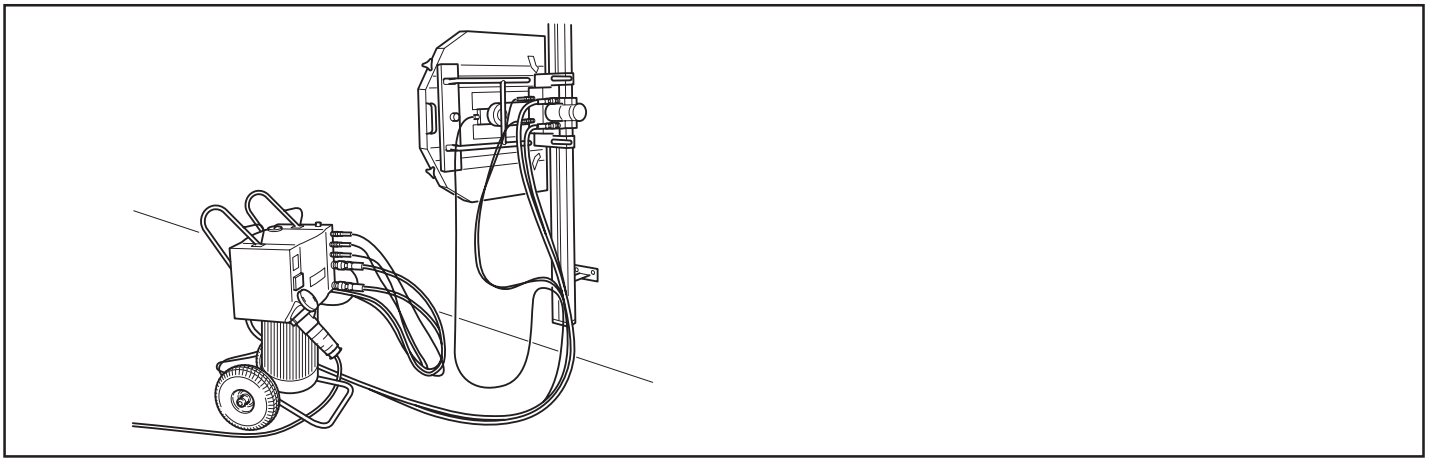

Fig. 5

I

Peso

Peso complessivo dell'intero impianto _____	circa 245 kg (540 lbs)
Singole parti:	
Unità di taglio per pareti _____	27 kg (59 lbs)
Coprilama diam. 800 mm (32") _____	15 kg (33 lbs)
Guida L = 1200 mm (47") _____	8,5 kg (19 lbs)
L = 2000 mm (79") _____	13,5 kg (30 lbs)
Gruppo idraulico, olio incluso _____	130 kg (287 lbs)

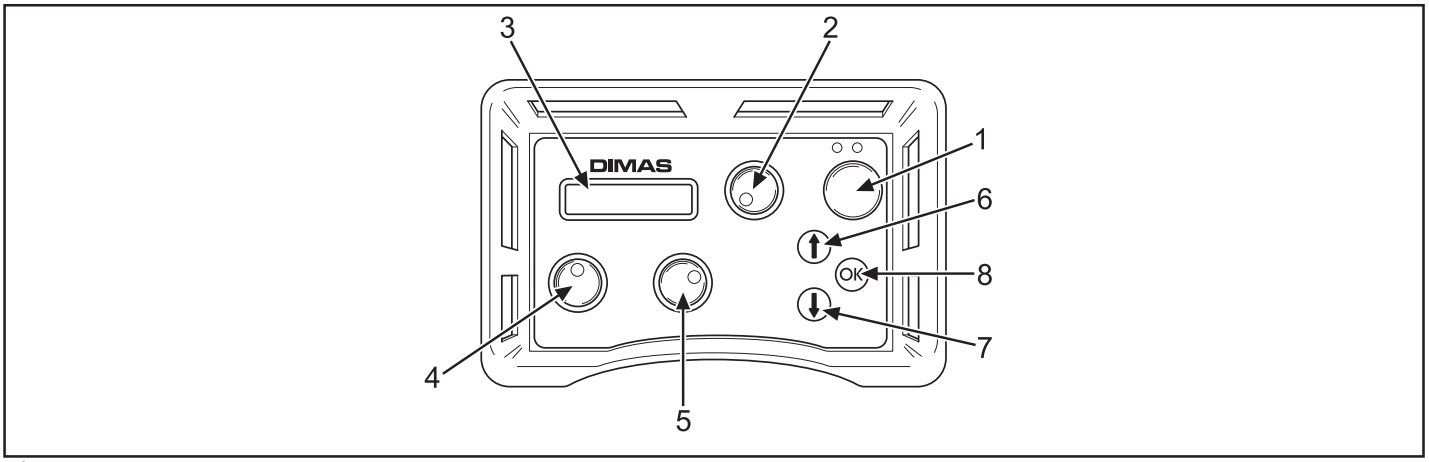

Fig. 6

(I) Identificazione delle parti

Telecomando

1. Motore elettrico on/off
2. Rotazione lama e avvio acqua refrigerante
3. Display LCD
4. Profondità di taglio
5. Avanzamento del carrello di taglio
6. Freccia su/opzione seguente
7. Freccia giù/opzione seguente
8. Conferma

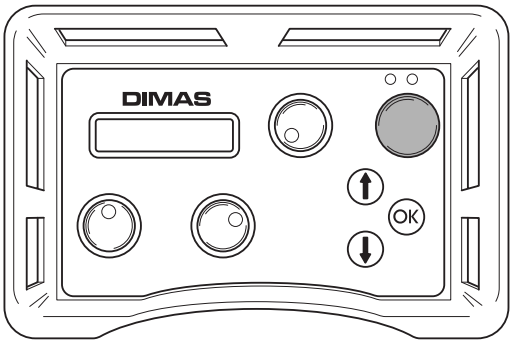

Fig. 7

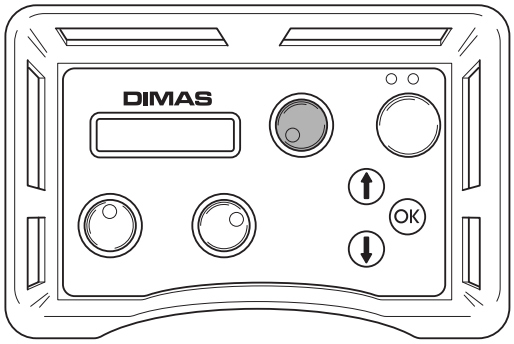

Fig. 8

(I) Presentazione dei comandi

Motore elettrico on/off

E' l'unico comando utilizzabile per l'avvio del motore elettrico.

L'arresto può avvenire premendo nuovamente il pulsante di avvio oppure il pulsante di arresto di emergenza sul gruppo di potenza.

Rotazione lama e avvio acqua refrigerante

Comando per l'avvio della rotazione della lama e del flusso di acqua refrigerante alla lama. Per ottenere la piena potenza dalla lama occorre portare il comando al finecorsa destro. Le tabelle della velocità di taglio (vedere pag. 10 e 11) prevedono che il comando si trovi al finecorsa.

Il flusso di acqua refrigerante si avvia non appena si sposta il comando dalla posizione "0". L'acqua refrigerante può dunque essere avviata anche senza avviare il motore elettrico. Questa soluzione può essere utile per pulire l'attrezzatura.

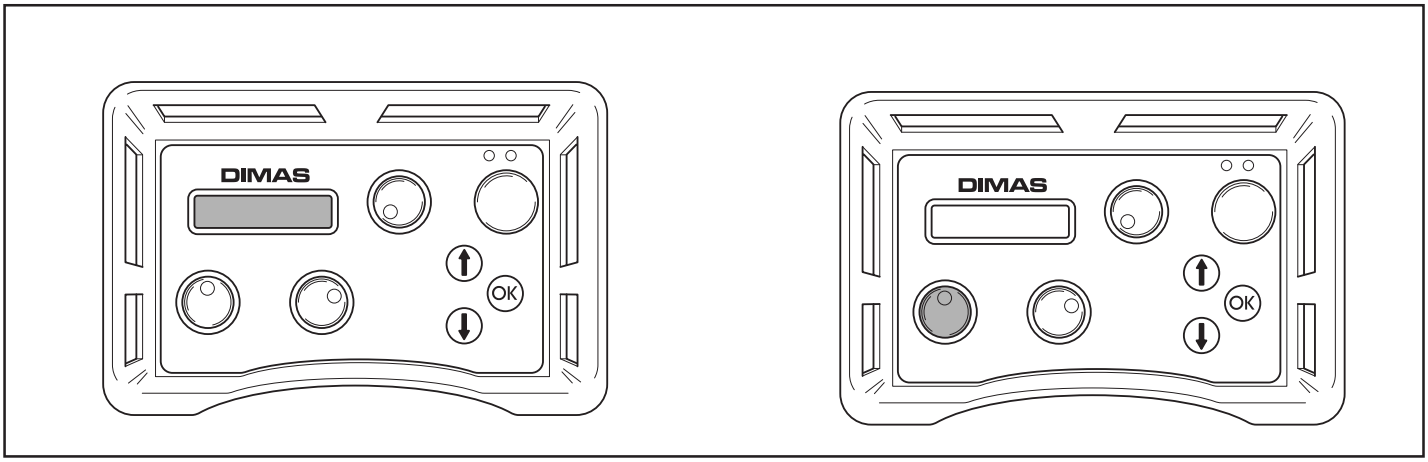

Fig. 9 *Fig. 10*

I

Display LCD

Fornisce informazioni su impostazioni richieste, necessità di assistenza ed eventuali errori.

I dati si inseriscono mediante pulsanti a membrana (vedere pag. 15 pos. 6 e 7).

Durante il taglio, il display mostra istantaneamente la pressione generale di rotazione della lama (non la pressione di alimentazione). Segnala inoltre se è giunto il momento di sostituire il filtro.

Profondità di taglio

Comando di regolazione dell'entrata e l'uscita della lama, che permette di regolare la profondità di taglio. Il braccio oscillante ruota di 360° e può essere portato in entrambi i sensi.

Quando si aumenta l'entrata, aumenta anche la pressione di rotazione della lama. Il dato può essere letto sul display.

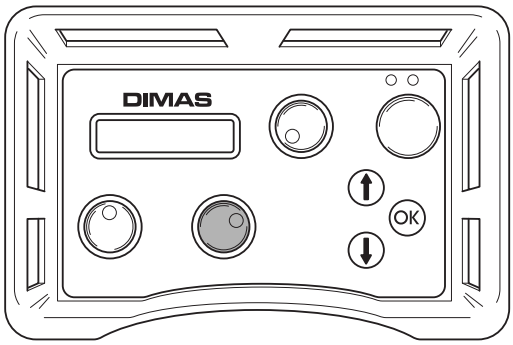

Fig. 11

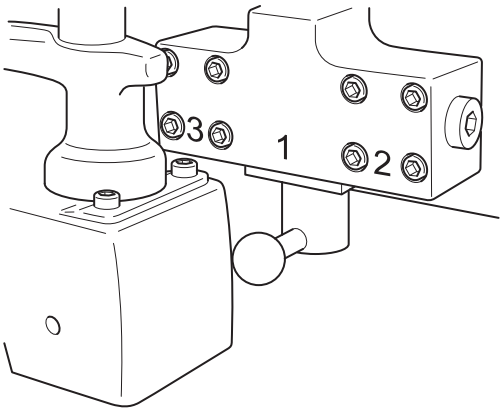

Fig. 12

I

Avanzamento del carrello di taglio

Comando di avanzamento dell'unità di taglio, con cui si gestiscono direzione e velocità. Aumentando l'avanzamento del carrello di taglio aumenta anche la pressione di rotazione della lama. Il valore può essere letto sul display.

Motore di taglio

Valvola di velocità

Questa valvola si utilizza per comandare la velocità di rotazione del motore di taglio. Sono previste tre posizioni. La velocità di rotazione deve essere selezionata sulla base delle dimensioni della lama (vedere le tabelle a pag. 10 e 11).

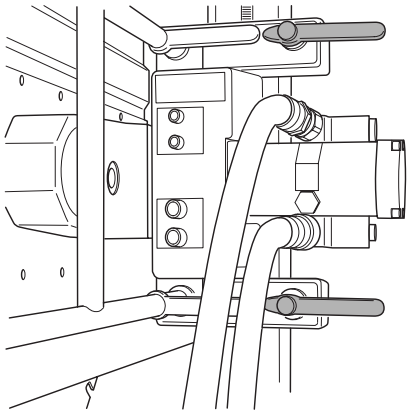

Fig. 13

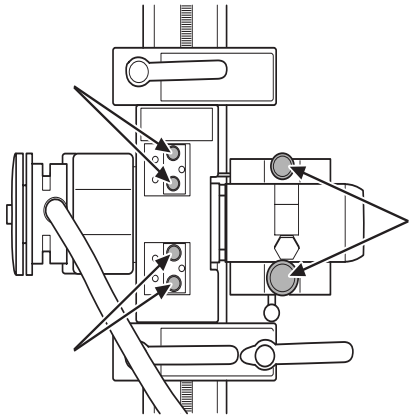

Fig. 14

I

Pomelli di bloccaggio

Permettono di bloccare il motorino di taglio sulla guida. Le maniglie devono essere portate in posizione di bloccaggio durante il montaggio della troncatrice.

Raccordi idraulici

I flessibili grandi azionano la lama di taglio, mentre quelli piccoli regolano la direzione della troncatrice.

I flessibili superiori azionano il braccio di entrata ed uscita della lama di taglio, mentre quelli inferiori azionano il motore di taglio sulla guida.

I flessibili sono dotati di raccordi che ne prevengono errori di collegamento.

NOTA

Tenere pulita l'area circostante i raccordi idraulici.

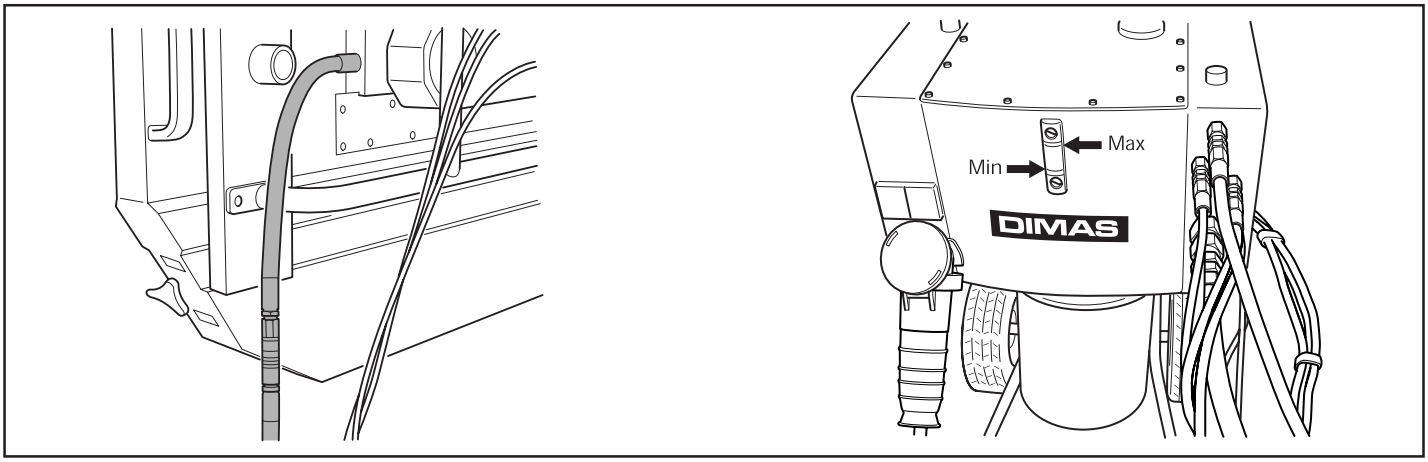

Fig. 15

Fig. 16

I

Collegamento dell’acqua refrigerante

L’acqua refrigerante serve per raffreddare l’olio ed il motore. Inoltre provvede a raffreddare e lubrificare la lama.

Prima dell’avvio

Controllo del livello dell’olio

Controllare il livello dell’olio nel gruppo di potenza.

Livello min = riga rossa

Livello max = riga nera

Non superare il livello max quando si rabbocca olio nel serbatoio. L’olio caldo si espande e, se il livello è eccessivo, può trafilare. Capacità del serbatoio 16 l (4.2 US gal).

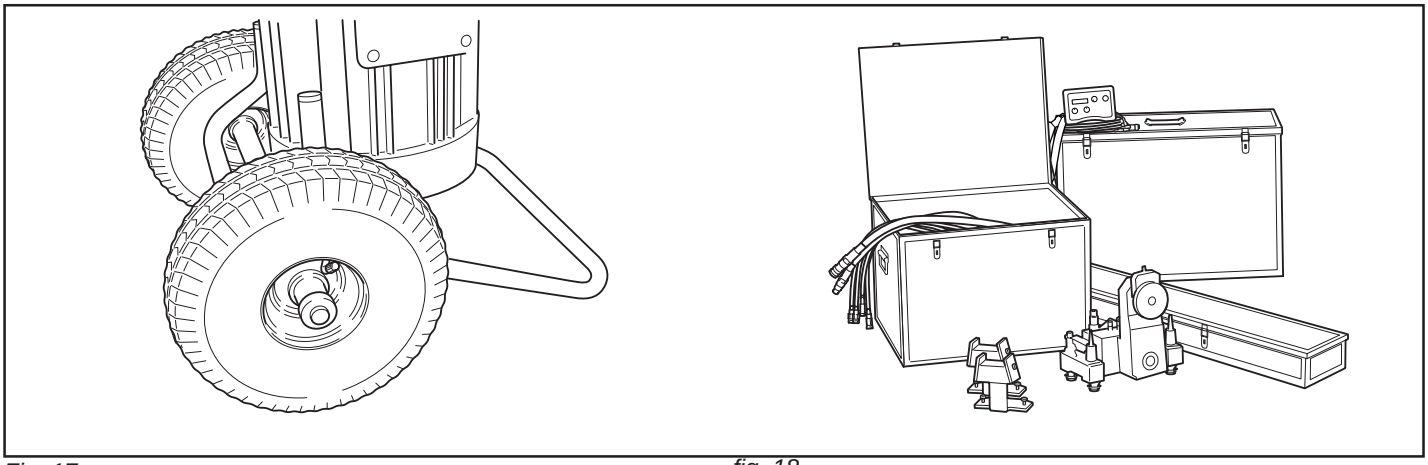

Fig. 17 *fig. 18*

I

Controllo della pressione dei pneumatici

Controllare la pressione dei pneumatici. Deve essere di 2 bar (28 psi).

Montaggio/installazione dell’attrezzatura

Preparare l’attrezzatura sul luogo di lavoro.

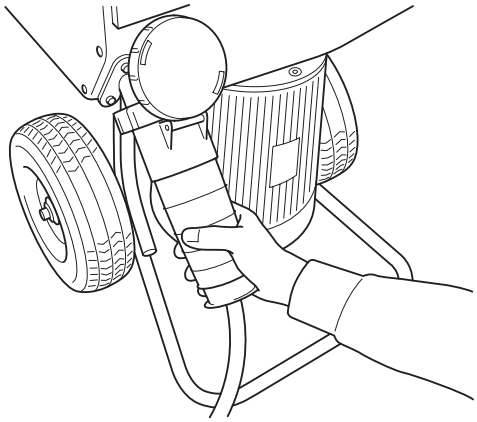

Fig. 19

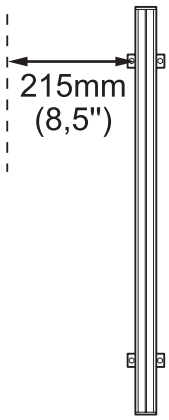

Fig. 20

I

Collegamento del cavo elettrico

Collegare il cavo elettrico in entrata (400 V, 63 A oppure 400 V, 32 A presa CEE). Il conduttore deve essere munito di tre fasi e terra protettiva.

Per ottenere la piena potenza occorre collegare il gruppo ad un fusibile da 63 A. Se si utilizza un fusibile da 32 A, l'alimentazione può avvenire soltanto a pressione limitata per non sovraccaricare il fusibile.

Montaggio della guida

1. Segnare la linea di taglio e la posizione dei fori per i bulloni di espansione a 215 mm (8.5") dalla linea di taglio.
2. Collegare il trapano alla presa a 230 V del gruppo di potenza.
3. Praticare i fori Ø 15 mm per bulloni ad espansione M12.
4. Appendere gli attacchi a muro ai bulloni di espansione, preferibilmente M6S 12x 70, senza fissare.

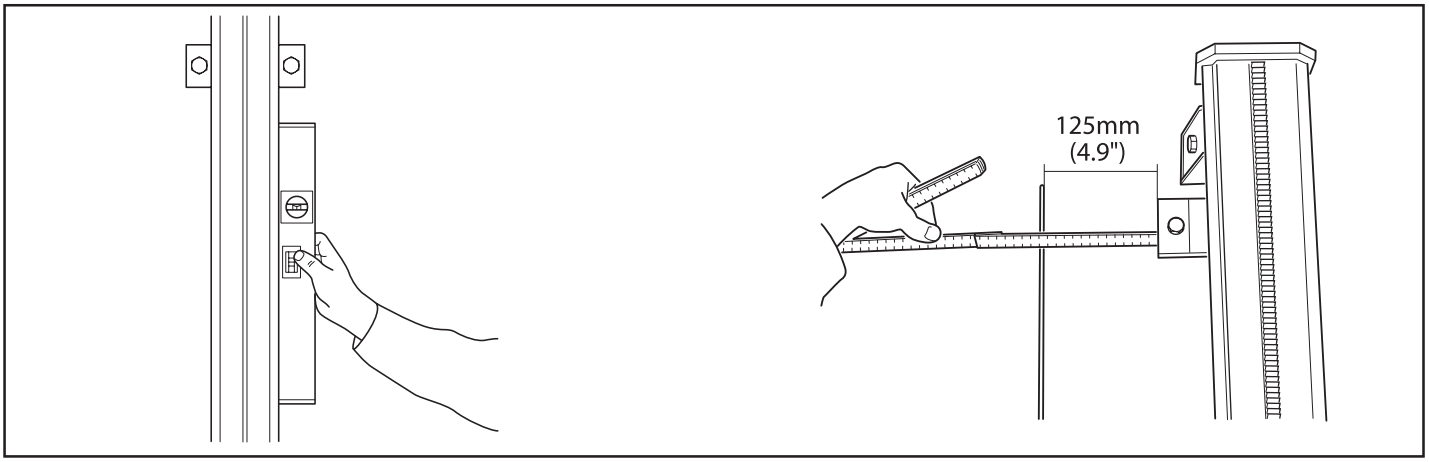

Fig. 21 *Fig. 22*

I

5. Sistemare la guida fra gli attacchi a muro e serrare le rondelle di bloccaggio (A).
6. Controllare che la guida sia disposta correttamente nelle scanalature degli attacchi a muro.
7. Regolare la distanza fra taglio ed attacco a muro. La distanza fra bordo dell'attacco a muro e bordo interno del taglio deve essere di 125 mm (4.9"). Serrare il bullone ad espansione.

NOTA

La lama ruota in senso antiorario, visto dal lato vite. In caso di taglio verticale, montare la guida preferibilmente a destra della linea di taglio affinché il getto d'acqua avvenga in direzione del pavimento. La guida è simmetrica, quindi il taglio può essere effettuato a qualsiasi lato di essa utilizzando lo stesso set.

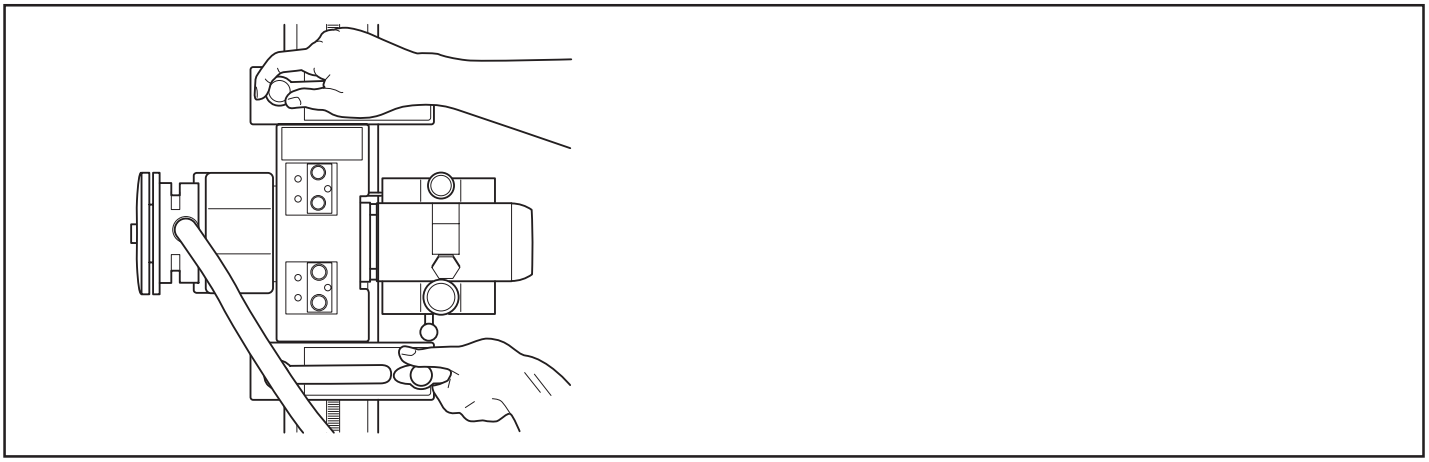

Fig. 23

(I) Montaggio della troncatrice

Estrarre la troncatrice dalla scatola di trasporto afferrandola per le maniglie.

Con le leve di comando nere rivolte verso la lama, è possibile infilare il carrello di taglio sulla guida in qualsiasi punto di essa. Girare i pomelli di bloccaggio con cautela fino a portarli in posizione diritta all'indietro. Se tutte le quattro ruote sterzanti vengono girate in direzione della guida, la troncatrice non si sposta lateralmente. Accertarsi che le scanalature delle ruote sterzanti siano rivolte verso la guida, quindi bloccare le leve.

NOTA

Carico pesante - Adottare una posizione corretta.

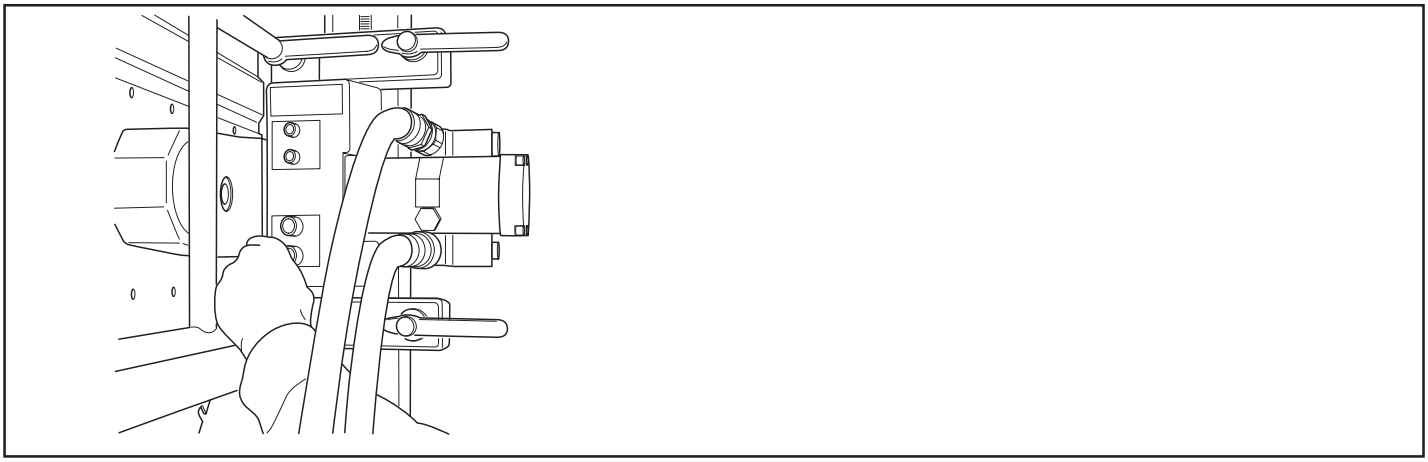

Fig. 24

I Collegamento dei flessibili idraulici

Asportare eventuale sporcizia dagli attacchi rapidi dei flessibili idraulici. Collegare il gruppo flessibili, quindi bloccare i raccordi grandi con gli anelli di bloccaggio. Si bloccano girando il manicotto esterno del raccordo femmina in modo da allontanare la scanalatura dalla sfera. Aspettare a collegare il flessibile dell'acqua all'unità di taglio.

I flessibili grandi azionano la lama.

I flessibili piccoli azionano il braccio di taglio. Possono essere montati a piacere. La direzione si determina dal telecomando.

NOTA

Prestare attenzione affinché non penetri sporcizia nell'impianto idraulico quando si effettuano i collegamenti idraulici.

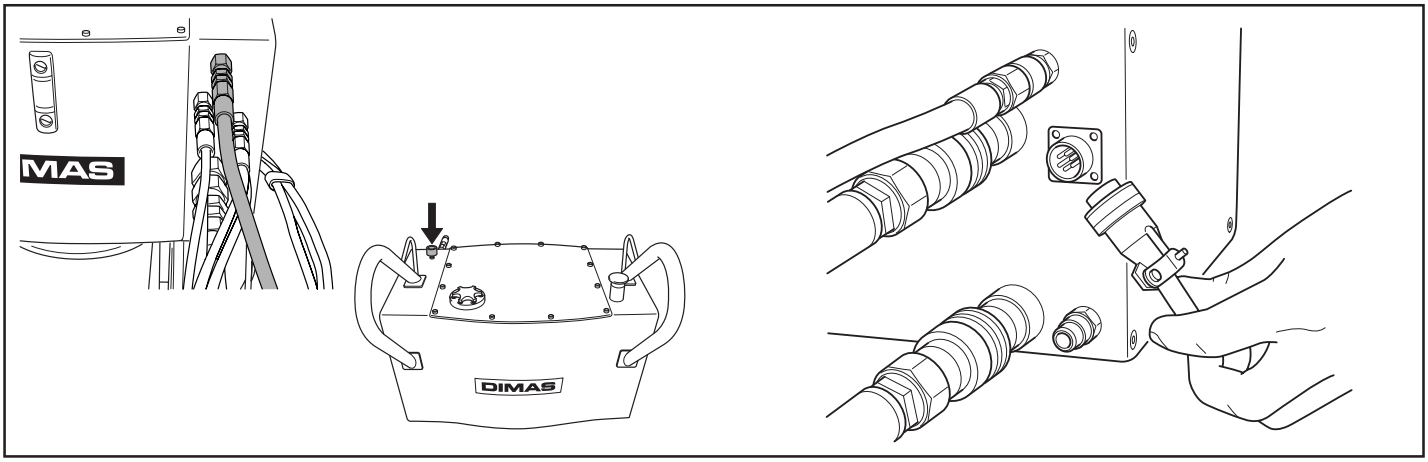

Fig. 25

Fig. 26

I

Collegamento di gruppo di potenza e telecomando

Collegare il flessibile dell'acqua in entrata al gruppo idraulico ed aprire la valvola di portata in cima al gruppo girando il volantino in senso antiorario.

Collegare il telecomando con il cavo can-bus in dotazione. Avvitare il connettore a mano.

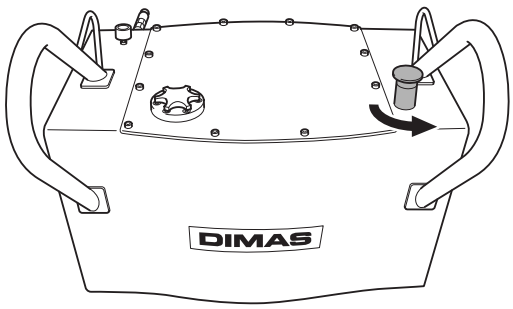

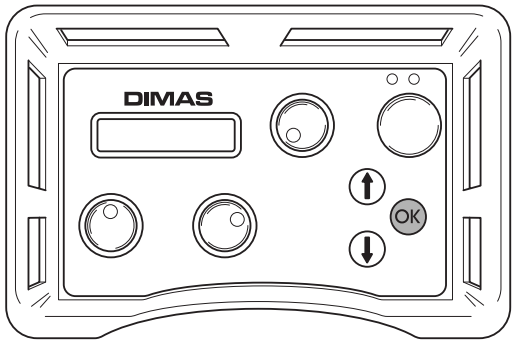

Fig. 27

Fig. 28

(I) Installazione del gruppo idraulico

1. Girandolo nel senso indicato dalla freccia, controllare che l'interruttore di arresto di emergenza sul gruppo idraulico non sia premuto.
2. Se il telecomando è collegato correttamente, il display indica "SELEZIONARE POTENZA 32 A". Se il fusibile disponibile è da 32 A, dare conferma premendo il pulsante a membrana "OK". Se è disponibile un fusibile da 63 A, premere il pulsante a membrana "freccia su". Il display indicherà "SELEZIONARE POTENZA 63 A". Dare conferma premendo il pulsante a membrana "OK".

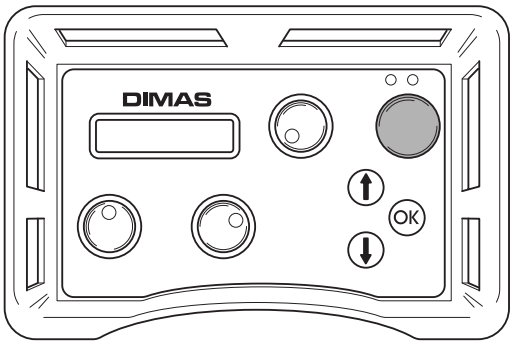

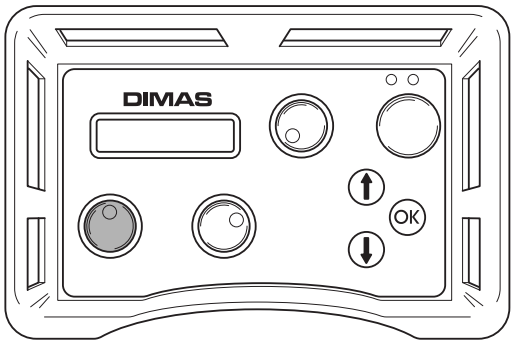

Fig. 29

Fig. 30

(I)

3. Il display deve indicare ”DIMAS PP 355 E - AVVIARE MOTORE ELETTRICO”. Se non appare questo messaggio, seguire le istruzioni fornite sul display.
4. Avviare il motore elettrico premendo una volta il pulsante verde del telecomando. L’avvio stella/triangolo è automatico. Il senso di rotazione è sempre corretto grazie ad un relè automatico di sequenza di fase.

   Per fermare il motore elettrico, premere un’altra volta il pulsante verde del telecomando.
5. Per facilitare il montaggio del coprilama, portare il braccio oscillante al finecorsa superiore.

   Avviare il motore elettrico per girare il braccio oscillante.

   Il display mostra “STATO OK 000 BAR”. Girare il volantino di entrata della lama del telecomando nel senso di rotazione desiderato.
6. Spegnere il motore elettrico.

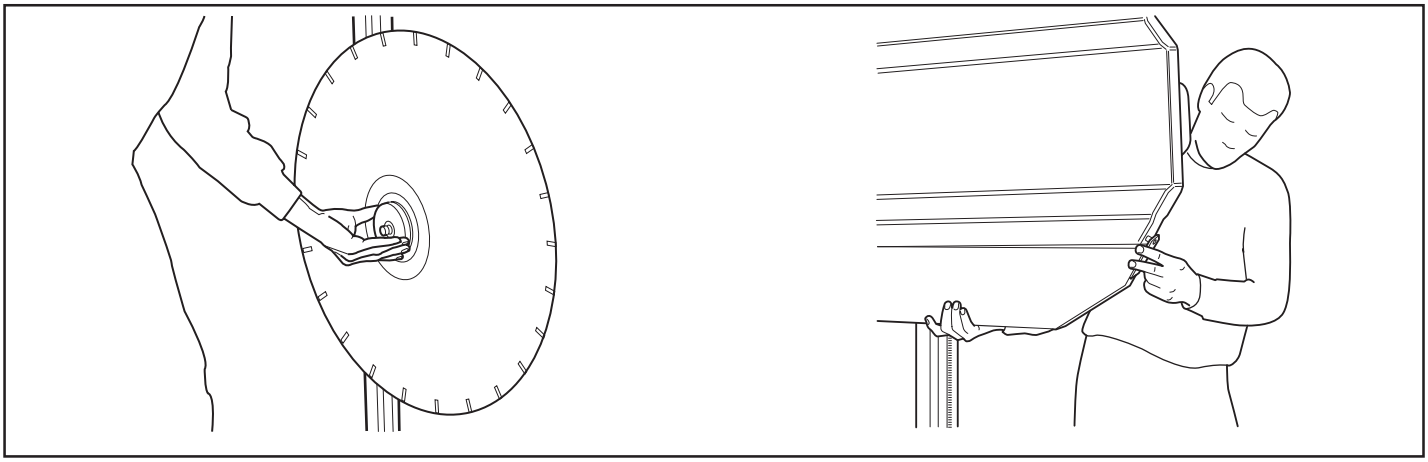

Fig. 31 *Fig. 32*

Montaggio della lama

1. Eliminare tutta la sporcizia dalle superfici di contatto di lama e relativa flangia.
2. Montare la lama. Controllare che le spine guida facciano presa come previsto.
3. Serrare il dado. Coppia di serraggio 60-70 Nm (44-52 lbft).

Il senso di rotazione è antiorario, visto dal lato vite.

Montaggio di coprilama e flessibile dell'acqua

Regolare il raccordo dell'acqua in corrispondenza del braccio oscillante in modo che il raccordo sia eretto e rivolto in direzione opposta alla parete.

Montare le tre sezioni del coprilama. Controllare che i ganci di bloccaggio facciano presa come previsto. Montare quindi il flessibile dell'acqua. Il braccio deve essere posato fino al coprilama facendolo passare fra i bracci portanti.

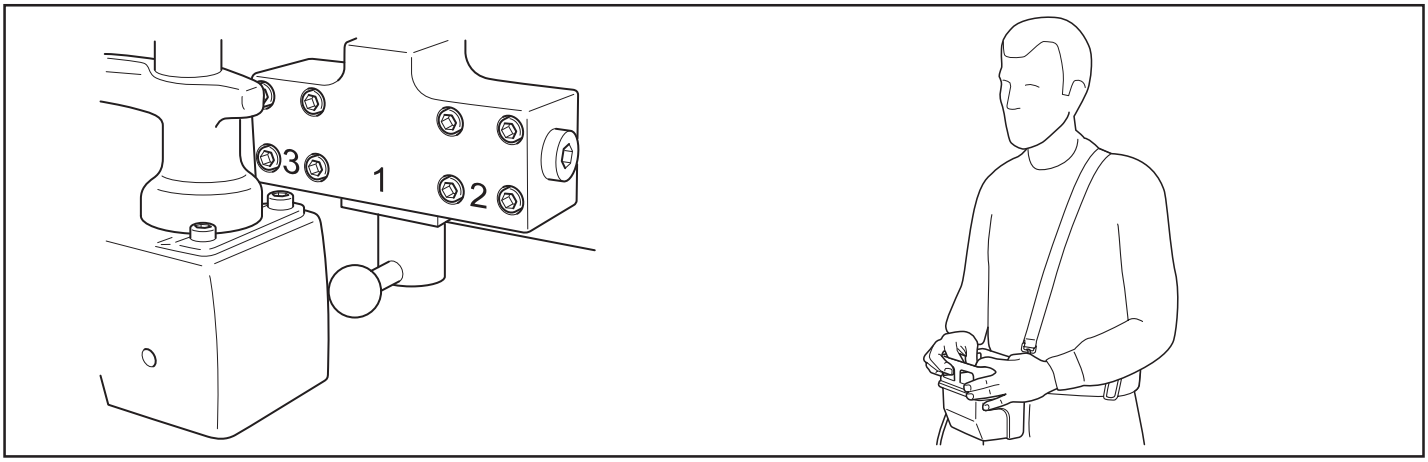

Fig. 33 *Fig. 34*

(I) Procedura operativa

Procedura di avviamento

1. Regolare la valvola di velocità sul motore di taglio nella posizione corretta in base al diametro della lama. (Vedere le tabelle a pag. 10 e 11).

AVVERTENZA!

Una velocità superiore al valore raccomandato può provocare lesioni personali o danni a cose.

2. Appendere la cinghia di sostegno del telecomando al collo e dietro il braccio destro (sinistro per i mancini) oppure fissare in vita la cinghia del telecomando. In questo modo è possibile tenere il telecomando sulla schiena ed avere entrambe le mani libere per montaggio di attacchi a muro, guida ecc.

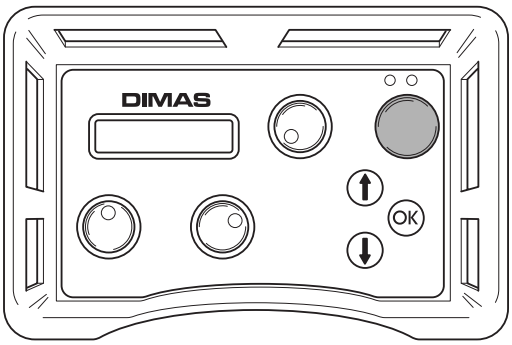

Fig. 35

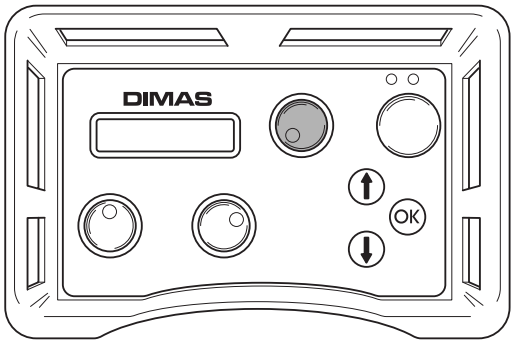

Fig. 36

(I) 3. Prima di avviare il motore, controllare quanto segue:

- il cavo elettrico in entrata deve essere stato collegato ad un fusibile della portata minima di 25 A;
- è stata selezionata la posizione di potenza 32 A oppure 63 A (vedere pag. 27);
- tutti i volantini del telecomando sono stati portati in posizione “0”. In caso contrario apparirà un apposito messaggio sul display;
- i flessibili sono stati collegati ad un’utenza.

4. Avviare il motore elettrico premendo il pulsante verde del telecomando.
5. Se il taglio può essere iniziato nel punto in cui si trova il carrello di taglio, girare sul massimo il comando di rotazione della lama e avvio dell’acqua refrigerante.

La quantità d’acqua può essere regolata manualmente agendo sul volantino sul lato superiore del gruppo.

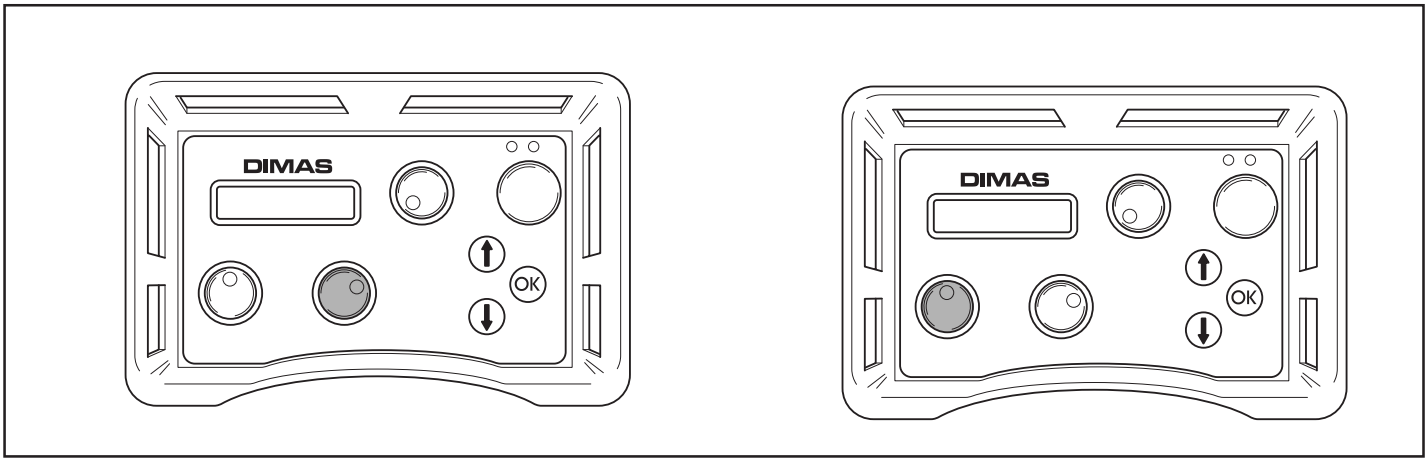

Fig. 37

Fig. 38

I

Se il taglio deve iniziare da un luogo diverso rispetto a dove è appesa l'unità di taglio, portare l'unità di taglio in posizione di avvio girando lentamente il volantino di avanzamento del carrello di taglio del telecomando nel senso desiderato.

Avvio del taglio

1. Fare entrare la lama nella parete girando il volantino di regolazione della profondità di taglio del telecomando.

Per il taglio guida è raccomandata una profondità di taglio di 30-70 mm (1.2"-2.8").

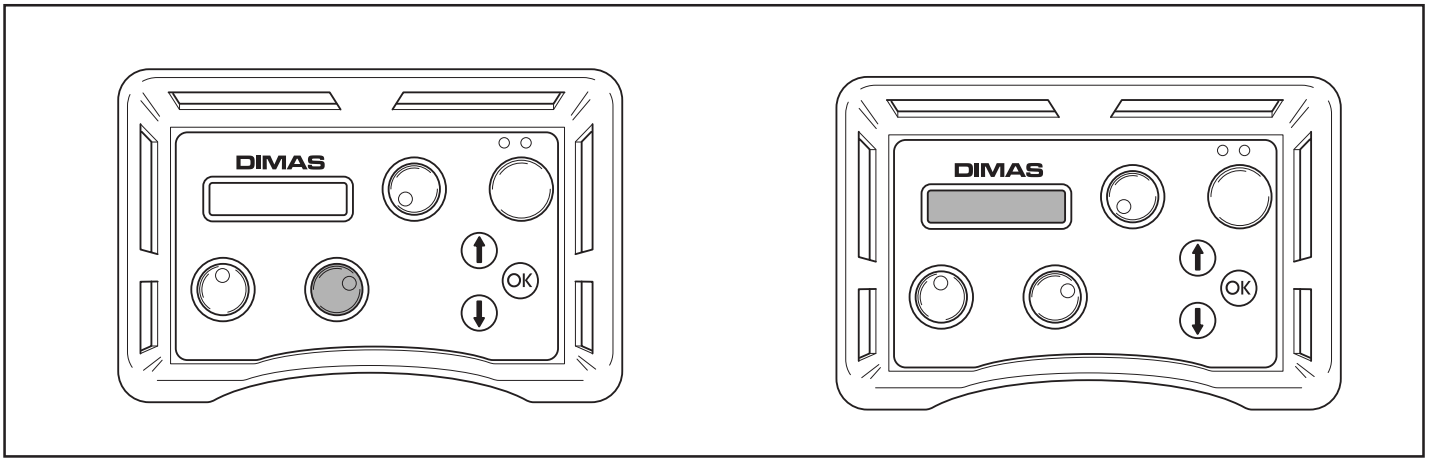

Fig. 39

Fig. 40

I

2. Avviare l'avanzamento del carrello di taglio girando il relativo volantino nel senso desiderato.

La scanalatura guida deve essere effettuata con cautela al fine di ottenere un taglio preciso e facilitare le operazioni successive.

3. Al termine del taglio guida, ripetere la procedura dal punto 1 finché non è stata troncata la parete. La profondità dei tagli deve essere valutata caso per caso.

La pressione idraulica della lama è indicata sul display. La pressione max è di 230 bar (3.312 psi) in presenza di un fusibile da 63 A.

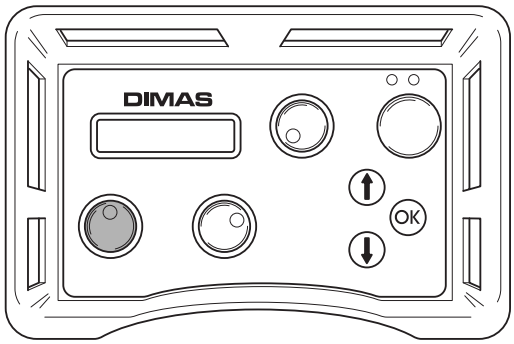

Fig. 41

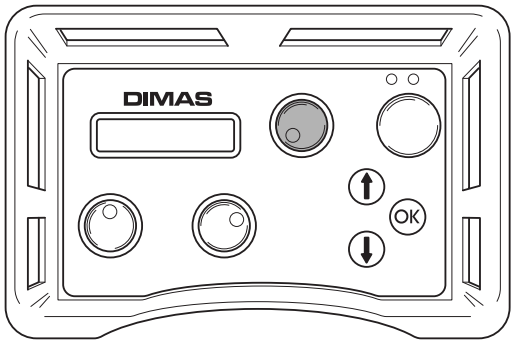

Fig. 42

(I) 4. Fare uscire la lama dalla parete girando il volantino di regolazione della profondità di taglio del telecomando.

Dopo il taglio

1. Al termine del taglio, spegnere la rotazione della lama e l'acqua riportando su "0" il corrispondente volantino del telecomando.

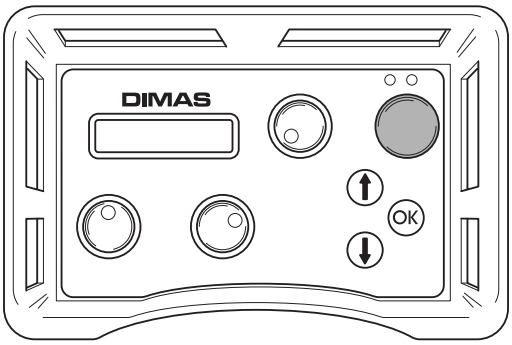

Fig. 43

I

2. La guida è simmetrica, quindi l'unità di taglio può essere girata su di essa per effettuare un nuovo taglio sull'altro lato della guida. La distanza fra i centri risulta di 430 mm.

NOTA

Il getto d'acqua in uscita dalla lama è diretto nell'altra direzione, eventualmente verso il soffitto.

3. Spegnere il motore elettrico premendo il pulsante verde del telecomando.

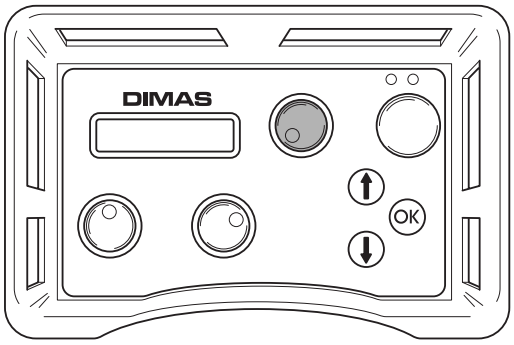

fig. 44

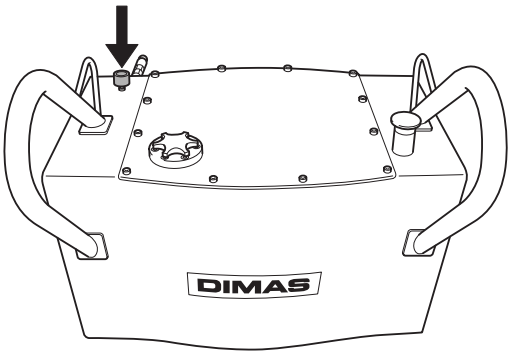

fig. 45

(I) Il flessibile dell'acqua può essere staccato dall'unità di taglio ed utilizzato per il lavaggio della stessa. Per avviare il lavaggio, agire sul volantino di rotazione della lama e avvio dell'acqua refrigerante sul telecomando, spostandolo dalla posizione "0", senza avviare il motore elettrico.

NOTA

Non utilizzare idropulitrici.
Non pulire il gruppo di potenza con getti d'acqua corrente.
Utilizzare invece un panno.

Quando si toglie corrente al gruppo idraulico, la valvola dell'acqua si apre per permettere il drenaggio del radiatore prima del trasporto e per prevenire danni da congelamento del radiatore in caso di temperature inferiori a 0°C. Il gruppo può essere trasportato sia in verticale che in orizzontale. Se viene tolta corrente durante il taglio, è possibile chiudere l'acqua girando la valvola dell'acqua in cima al gruppo dell'acqua in senso orario fino a battuta.

I

Smontaggio dell’attrezzatura

1. Attendere che il motore si fermi completamente.
2. Staccare il cavo elettrico in entrata prima di staccare i flessibili dell’acqua.
3. Staccare i flessibili idraulici.
4. Se sussiste il rischio di congelamento, scaricare l’acqua dal radiatore dell’olio staccando entrambi i flessibili, aprendo la valvola ed inclinando in avanti il gruppo.
5. Effettuare le altre operazioni in senso inverso rispetto al montaggio.

NOTA

Pulire sempre l’intera attrezzatura al termine della giornata di lavoro.

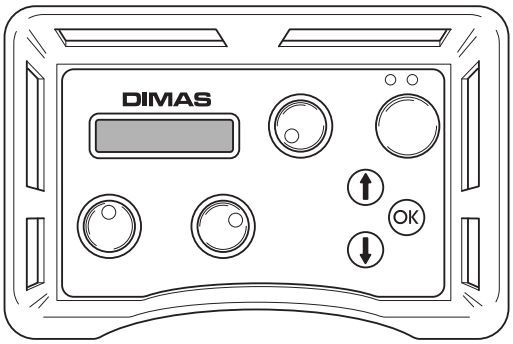

fig. 46

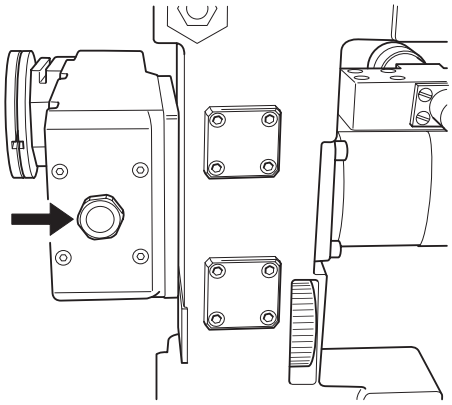

fig. 47

Manutenzione

Olio idraulico

Alla consegna il gruppo idraulico contiene circa 16 litri (4,2 US gal) di olio minerale ecologico avente viscosità 68. E' utilizzato un olio ecologico a base di esteri e omologato SP, che riduce in modo ottimale il rischio di reazioni allergiche ed irritazioni cutanee in caso di contatto.

Il braccio oscillante contiene 0,4 litri (0.42 USqt) di Dimas Oil 150, un olio per trasmissioni di tipo EP 150. L'olio deve essere sostituito dopo il primo mese di utilizzo, quindi due volte all'anno.

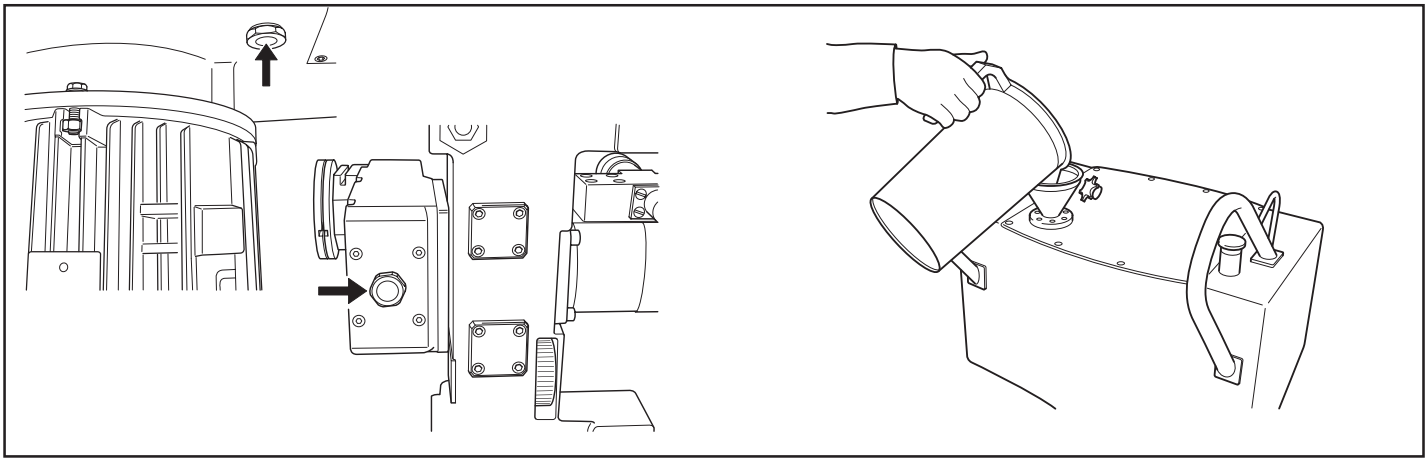

fig. 48 *fig. 49*

(I) Scarico dell'olio

Gruppo idraulico: sul fondo del serbatoio è previsto un tappo magnetico per lo scarico dell'olio. Pulire il magnete.

Unità di taglio: sul fondo del braccio oscillante è previsto un tappo magnetico per lo scarico dell'olio. Pulire il magnete.

AVVERTENZA!

Ricordare che l'olio può essere nocivo per la salute e l'ambiente.

Rabbocco dell'olio (gruppo idraulico)

Aprire il tappo a vite del serbatoio e rabboccare olio idraulico con viscosità 68. Fare in modo che il livello dell'olio sia circa 10 mm sotto il segno del massimo sul vetrospia.

Circa 16 litri d'olio occorrono in caso di sostituzione

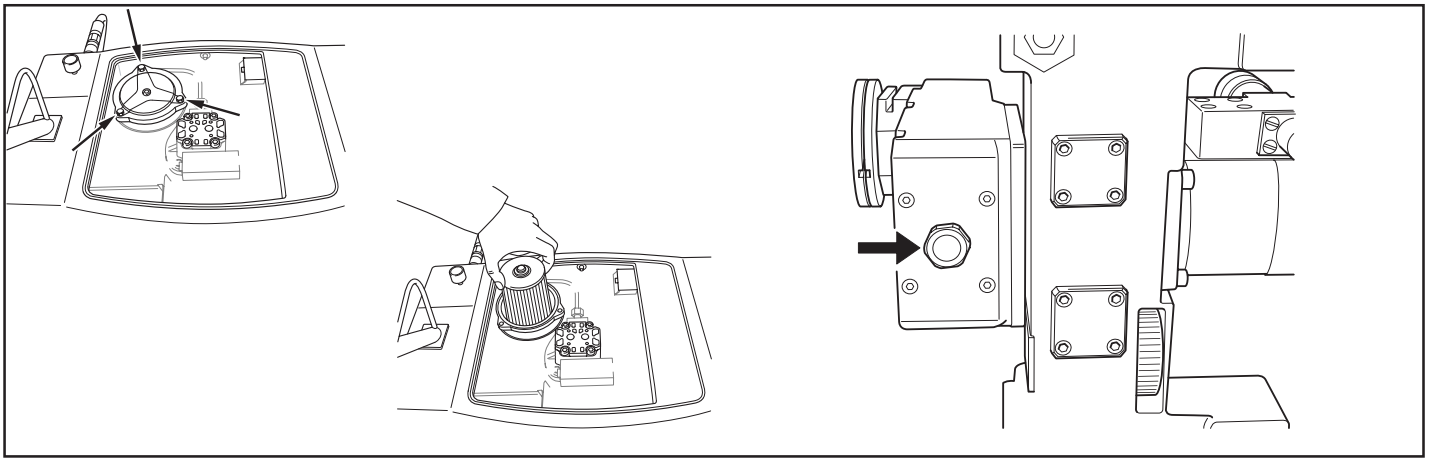

fig. 50 *fig 51*

I

Sostituzione del filtro

Il filtro dell'impianto idraulico presenta una finezza di 25 micron assoluti e deve essere sostituito alle seguenti occasioni:

- la prima volta dopo 20 ore;
- quindi ogni 100 ore.

Per sostituire il filtro, togliere il tappo del serbatoio dopo aver rimosso le 12 viti. Allentare le 3 viti sul tappo dell'alloggiamento del filtro ed asportare anch'esso. Estrarre il vecchio elemento filtrante ed inserire quello nuovo a pressione nel manicotto sul fondo dell'alloggiamento del filtro.

Rabbocco dell'olio (unità di taglio)

Rabboccare l'olio nel braccio oscillante utilizzando il foro del tappo dell'olio sul fondo del braccio stesso.

Pulire sempre il tappo magnetico, se rimosso.

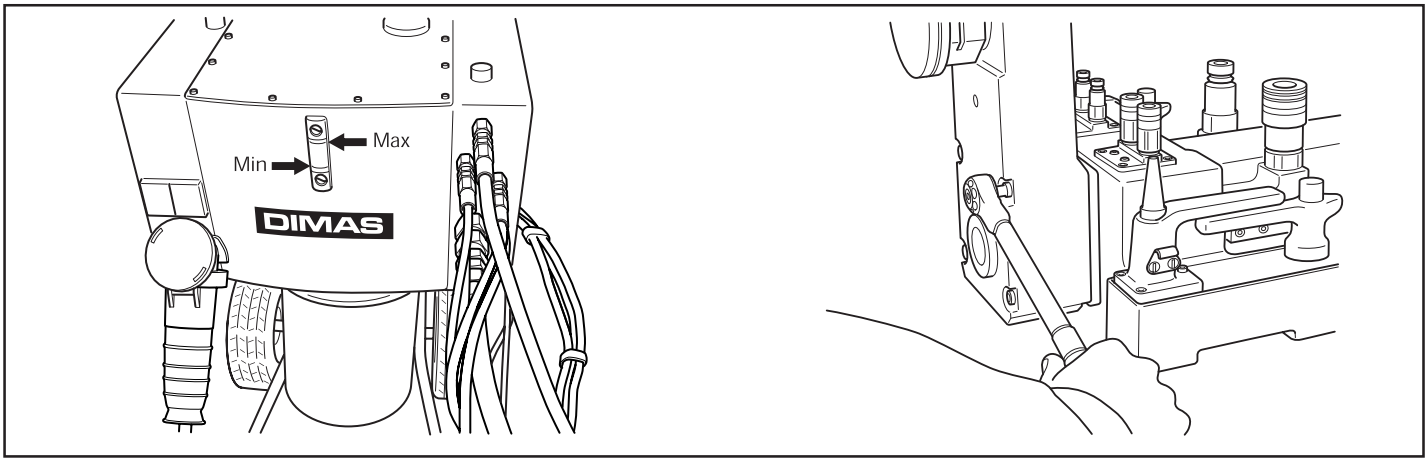

fig. 52 *fig. 53*

I

Controlli periodici

Controllare periodicamente:

- livello dell'olio del gruppo idraulico (deve essere compreso fra i segni sul vetrospia);
- presenza di rumori anomali.

Coppie di serraggio

In caso di operazioni di riparazione e manutenzione che richiedono lo smontaggio e successivamente il montaggio ed il serraggio di viti, applicare le seguenti coppie di serraggio:

M6: 10 Nm (7.4 lbft)
M8: 25 Nm (18.5 lbft)
M10: 50 Nm (37 lbft)
M12: 81 Nm (60 lbft)

Prima del serraggio, lubrificare leggermente le viti o applicare liquido di bloccaggio.

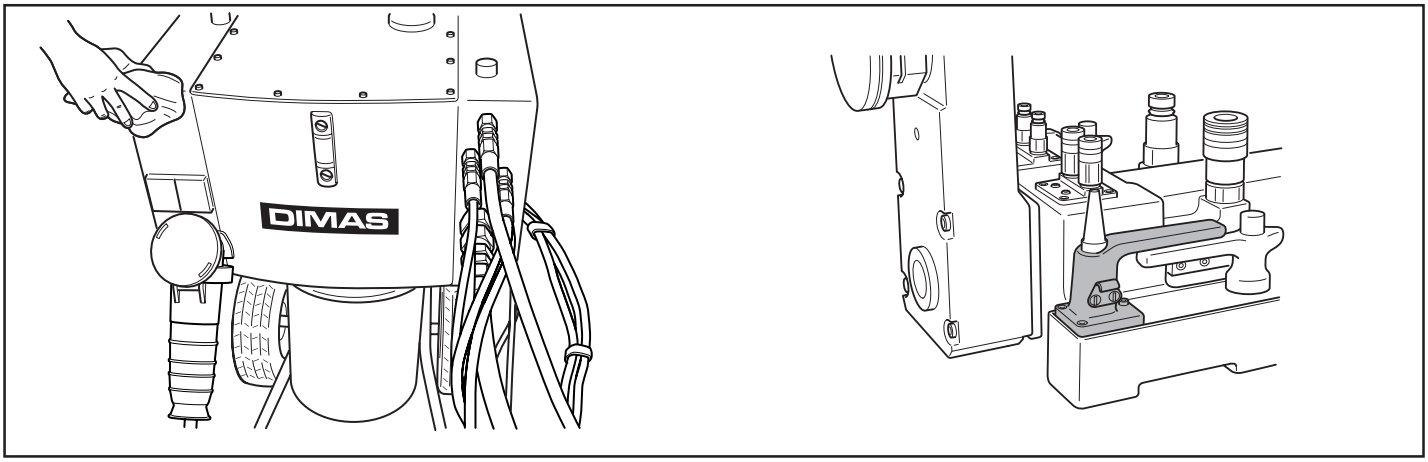

fig. 54

fig. 55

(I) Pulizia

E' importante pulire l'intera attrezzatura. Il flessibile dell'acqua refrigerante della lama può essere staccato facilmente dal braccio oscillante ed utilizzato per lavare unità di taglio, coprilama, attacchi a parete e guida, dopo aver aperto la valvola dell'acqua. Si consiglia di utilizzare una spazzola per stoviglie o simile per pulire l'unità di taglio. Non pulire il gruppo idraulico con getti d'acqua corrente. Utilizzare invece un panno.

NOTA

Non utilizzare idropulitrici.
Non pulire il gruppo idraulico con getti d'acqua corrente

Regolazione delle ruote sterzanti

Affinché la troncatrice corra in modo stabile sulla guida, i tagli siano diritti e l'alimentazione sia uniforme, è necessario regolare periodicamente le ruote sterzanti. All'occorrenza è possibile regolare le ruote sterzanti più vicine alla lama dopo aver rimosso le maniglie rosse.

NOTA

L'unità di taglio deve essere montato sulla guida, senza lama o coprilama.

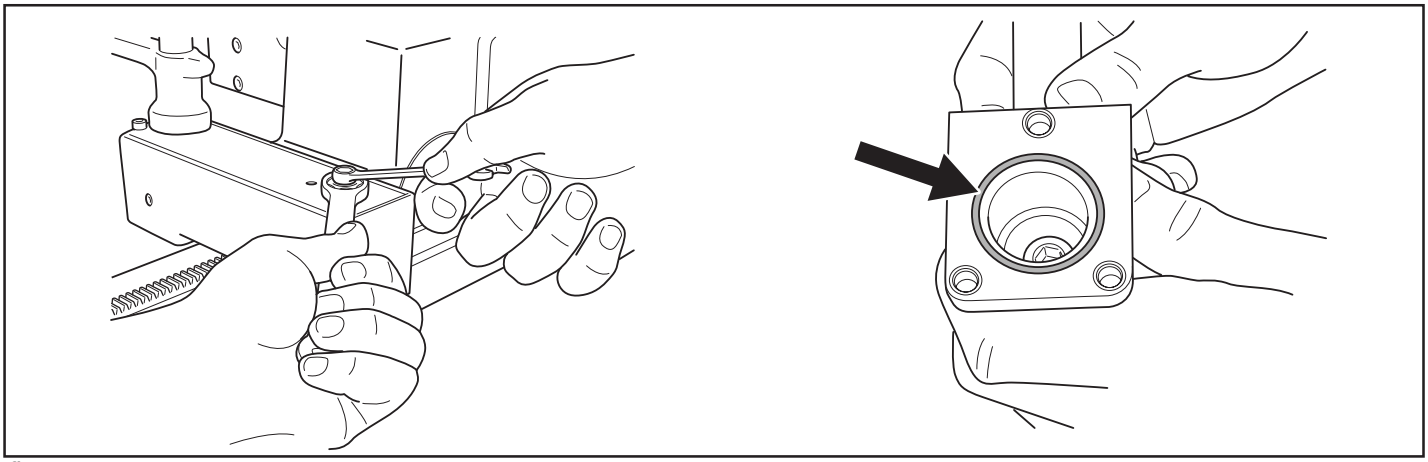

fig. 56 *fig. 57*

I

1. Togliere le maniglie rosse.
2. Tenendo fermo l'albero con una chiave ad anello SW9, allentare il dado di bloccaggio ML6M M12.

NOTA

Non utilizzare una chiave ad "U" per tenere fermo SW9. L'albero potrebbe subire danni.

3. Girare la chiave ad anello in modo che le ruote sterzanti poggino saldamente sulla guida.
4. Tenendo ferma la chiave ad anello SW9 in questa posizione, fissare la regolazione serrando il dado di bloccaggio.
5. Regolare l'altra ruota sterzante allo stesso modo.
6. Montare le maniglie rosse. Accertarsi che l'O-ring sia posizionato nella scanalatura corretta.

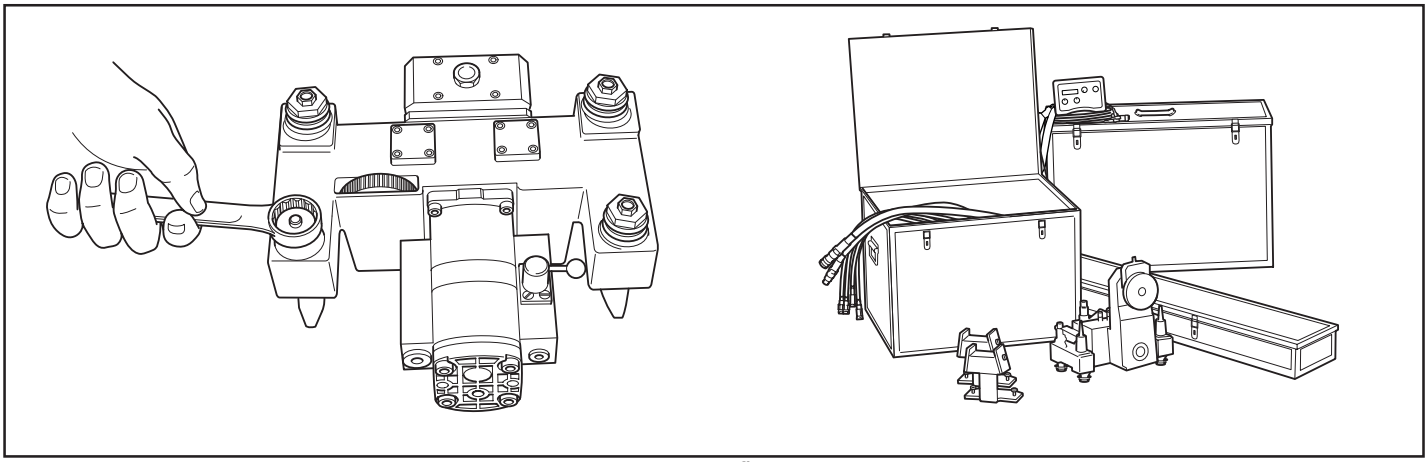

fig. 58 *fig. 59*

(I) Regolazione assiale delle ruote sterzanti

1. Capovolgere l'unità di taglio su un banco da lavoro o simile.
2. Allentare il dado di bloccaggio ML6M M12.
3. Serrare il dado 122 026 con la chiave ad anello SW 36, in modo da eliminare il gioco assiale.
4. Tenendo fermo il dado 122 026, serrare il dado di bloccaggio.
5. Ripetere la regolazione per tutte le ruote sterzanti.

Trasporto

Durante i trasporti da un posto di lavoro all'altro, il gruppo di potenza deve essere conservato in posizione orizzontale. Unità di taglio, guida, coprilama e gruppo flessibili si conservano nelle robuste scatole di compensato in dotazione.

Oltre ad assicurare un rimessaggio sicuro, le scatole facilitano il trasporto perché occorre maneggiare soltanto 4 colli.

I

Pesi per trasporto

Gruppo idraulico	130 kg (290 lbs)
Scatola grande (unità di taglio, gruppo flessibili ecc.)	70 kg (157 lbs)
Scatola lunga (guida ecc.)	35 kg (78 lbs)
Scatola piccola (coprilama diam. 800)	25 kg (56 lbs)
Scatola piccola (coprilama diam. 1000)	26 kg (58 lbs)
Scatola piccola (coprilama diam. 1200)	29 kg (65 lbs)

(I) Conformità alle direttive comunitarie

Dimas AB, Box 2098, S-550 02 Jönköping, Svezia, tel.: +46-36-5706000, certifica che la troncatrice per pareti WS 355 con numero di serie a partire da 01001 è prodotto in conformità alla direttiva macchine 98/37/CE, alla direttiva sulla bassa tensione 73/23/CEE ed alla direttiva sulla compatibilità elettromagnetica 89/336/CEE ed alle successive modifiche ed integrazioni. Per la verifica sono state applicate le seguenti norme armonizzate: EN 55 014-1, EN 55 014-2, EN 61 000-3-2, EN 50 144-1.

Jönköping 2001-02-01

Christer Carlberg

Amministratore delegato

(I) Dichiarazione di conformità CE

La Dimas AB, Box 2098, SE-550 02, Jönköping, Svezia, Tel. +46 (0)36-5706000, con la presente dichiara che il generatore PP 355 E, a partire dal numero di serie 01001, è prodotto in conformità alla Direttiva Macchine 98/37/CEE, alla Direttiva bassa tensione 73/23/CEE ed alla Direttiva EMC 89/336/CEE, ed eventuali integrazioni.

Dall'8 maggio 2000, conformità "relativamente alle emissioni acustiche nell'ambiente" ai sensi della Direttiva 2000/14/CEE. Per informazioni sulle emissioni acustiche, vedere i dati tecnici.

Come linee guida sono state assunte le seguenti norme: EN 55 014-1, EN 55 014-2, EN 61 000-3-2, EN 50 144-1, EN ISO 3744.

L'organismo notificato 0404, SMP Svensk Maskinprovning AB, Fyrisborgsgatan 3, SE-754 50 Uppsala, Svezia, ha redatto il rapporto numero 16/000/003 relativamente alla certificazione della conformità ai sensi dell'allegato VI della DIRETTIVA DEL CONSIGLIO dell'8 maggio 2000 "relativamente alle emissioni acustiche nell'ambiente" 2000/14/CEE.

Il macchinario fornito è conforme alla(e) macchina(e) oggetto della dichiarazione di conformità CE.

Jönköping, 15 maggio 2002

Christer Carlberg

Amministratore Delegato

DIMAS

5311420-76

2002W33