Priručnik

SILENO minimo

GARDENA

gardena.com

Minimo_cover_A5.indd 1 2020-12-15 17:03:06

Sadržaj

1 Uvod
1.1 Uvod....3
1.2 Pregled proizvoda....4
1.3 Simboli na proizvodu....5
1.4 Simboli na bateriji....5
1.5 Opće upute za priručnik....5
1.6 Tipkovnica....5
1.7 LED indikator statusa na tipkovnici....6

2 Sigurnost
2.1 Informacije o sigurnosti....8
2.2 Sigurnosne definicije....9
2.3 Sigurnosne upute za rad....9

3 Instalacija
3.1 Uvod – instalacija....12
3.2 Glavne komponente za instalaciju....12
3.3 Opće pripreme....12
3.4 Prije instalacije žica....12
3.5 Instalacija proizvoda....17
3.6 Postavljanje žice pomoću klinova....19
3.7 Zakopavanje granične žice ili žice za navođenje....19
3.8 Produljenje granične žice ili žice za navođenje...19
3.9 Nakon instalacije proizvoda....20
3.10 Poduzimanje postavki proizvoda....20

4 Rad
4.1 Upotreba gumba ON/OFF....23
4.2 Pokretanje proizvoda....23
4.3 Načini rada....23
4.4 Zaustavljanje proizvoda....25
4.5 Isključivanje proizvoda....25
4.6 Zamjena baterije....25
4.7 Podešavanje visine rezanja....26

5 Održavanje
5.1 Uvod – održavanje....27
5.2 Očistite proizvod....27
5.3 Zamjena noževa....28
5.4 Ažuriranje ugrađenog softvera....28
5.5 Ažuriranje za GARDENA Bluetooth® App....29
5.6 Baterija....29
5.7 Zimski servis....30

6 Rješavanje problema
6.1 Uvod – rješavanje problema....31
6.2 Poruke o pogreškama....31
6.3 Informacije i poruke upozorenja....35
6.4 Žaruljica indikatora na punjaču....36
6.5 Simptomi....37
6.6 Traženje prekida u žici za petlju....38

7 Prijevoz, spremanje i zbrinjavanje
7.1 Prijevoz....41
7.2 Skladištenje....41
7.3 Odlaganje....41

8 Tehnički podaci
8.1 Tehnički podaci....42
8.2 Registrirani zaštitni znakovi....43

9 Jamstvo
9.1 Jamstveni uvjeti....44

10 Izjava o sukladnosti EC
10.1 Izjava o sukladnosti EZ....45

1 Uvod

1.1 Uvod

Serijski broj:
PIN kod:
Registracijski ključ proizvoda:

Serijski se broj nalazi na kartonu proizvoda i na natpisnoj pločici proizvoda. Pogledajte *Pregled proizvoda na stranici 4*.

- Serijskim brojem registrirajte svoj proizvod na www.gardena.com.

1.1.1 Nosač

Za podršku za proizvod GARDENAobratite se servisu tvrtke GARDENA.

1.1.2 Opis proizvoda

Napomena: GARDENA redovito ažurira izgled i funkcije proizvoda. Pogledajte *Nosač na stranici 3*.

Proizvod je robotska kosilica za travu. Proizvod se napaja baterijom i automatski kosi travu. Stalno izmjenjuje košnju i punjenje. Obrasci kretanja su nasumični, što znači da se travnjak kosi ujednačeno i s manje trošenja. Granična žica i žica za navođenje upravljaju kretanjem proizvoda unutar radnog područja. Senzori u proizvodu otkrivaju kada se približava graničnoj žici. Prednji dio proizvoda uvijek prijeđe graničnu žicu do određene udaljenosti prije nego što se počne okretati. U slučaju udara u predmet ili približavanja graničnoj žici, proizvod odabire novi smjer.

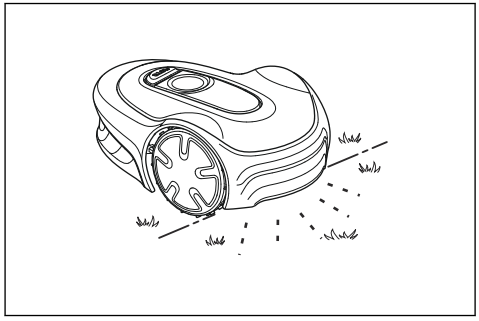

Rukovatelj radne postavke odabire u GARDENA Bluetooth® App ili tipkama na tipkovnici. Aplikacija i svjetlosni LED indikator statusa prikazuju odabrane i moguće radne postavke, kao i način rada proizvoda.

1.1.2.1 Tehnika košnje

Proizvod nema emisija, praktičan je i štedi energiju. Tehnika učestale košnje poboljšava kvalitetu trave i smanjuje potrebu za gnojivima. Nije potrebno sakupljati travu.

1.1.2.2 Pronalaženje punjača

Proizvod radi sve do niskog stanja napunjenosti baterije. Potom prati žicu za navođenje do punjača. Žica za navođenje polaže se od punjača prema, primjerice, udaljenom dijelu radnog područja ili kroz uski prolaz. Žica za navođenje povezana je s graničnom žicom i robotskoj kosilici omogućuje brži i lakši pronalazak punjača.

1.1.2.3 GARDENA Bluetooth® App

Proizvod je moguće upotrebljavati s tipkovnicom na proizvodu i s tvorničkim postavkama proizvoda.

Postavke proizvoda podešavaju se u GARDENA Bluetooth® App. Proizvodom je u kratkom dometu moguće daljinski upravljati vezom Bluetooth®.

1.2 Pregled proizvoda

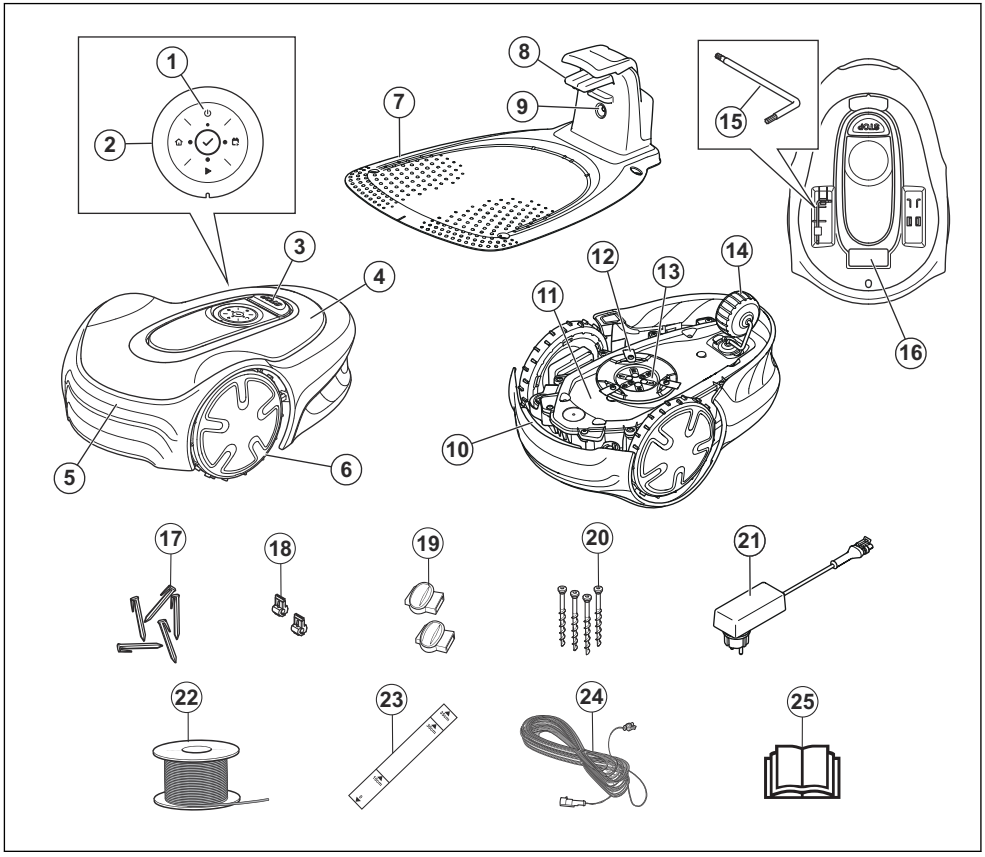

1. Gumb UKLJUČIVANJE/ISKLJUČIVANJE
2. Tipkovnica
3. Gumb Stop
4. Gornji pokrov
5. Karoserija
6. Prednji kotači
7. Stanica za punjenje
8. Kontaktne pločice
9. LED indikator za provjeru rada punjača, granične žice i žice za navođenje
10. Ručica
11. Kućište postolja s elektronikom, baterijom i motorima
12. Rezni sustav
13. Disk s noževima
14. Stražnji kotač
15. Šesterokutni ključ[1]
16. Natpisna pločica[2]
17. Klinovi
18. Priključak za žicu za povezivanje
19. Spojnice za žicu za povezivanje
20. Vijci za pričvršćivanje punjača
21. Električno napajanje [3]
22. Žica za graničnu petlju i žica za navođenje
23. Kalibrator za pomoć pri postavljanju granične žice (kalibrator se skida s kućišta)

[1] Nalazi se na kućištu proizvoda, na drugoj strani gornjeg poklopca.
[2] Nalazi se na kućištu proizvoda, na drugoj strani gornjeg poklopca.
[3] Izgled se može razlikovati ovisno o tržištu.

24. Niskonaponski kabel
25. Korisnički priručnik i kratke upute

1.3 Simboli na proizvodu

Na proizvodu možete pronaći ove simbole. Pažljivo ih proučite.

UPOZORENJE: Prije upotrebe proizvoda pročitajte korisničke upute.

UPOZORENJE: Onemogućite proizvod prije rada na proizvodu ili njegovog podizanja.

UPOZORENJE: Održavajte sigurnu udaljenost od proizvoda u pogonu. Šake i stopala držite podalje od rotirajućih noževa.

UPOZORENJE: Nemojte se voziti na proizvodu. Šakama ili stopalima nemojte se približavati blizu proizvoda ili ih stavljati ispod njega.

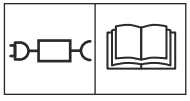

Primjenjujte odvojivo električno napajanje definirano na natpisnoj pločici uz simbol.

Ovaj je proizvod u skladu s važećim direktivama EZ-a.

Proizvod nije dopušteno odlagati kao obični kućanski otpad. Proizvod reciklirajte u skladu s lokalnim zakonskim propisima.

Niskonaponski kabel ne smije se skraćivati, produljivati niti razdvajati.

Trimer nije dopušteno upotrebljavati u blizini niskonaponskog kabela. Budite oprezni pri obrezivanju rubova u blizini postavljenih kabela.

1.4 Simboli na bateriji

Pročitajte upute za korisnika.

Bateriju ne odlažite u otpad paljenjem te je ne izlažite izvorima topline.

Bateriju ne uranjajte u vodu.

1.5 Opće upute za priručnik

Za jednostavniju upotrebu korisničkog priručnika primjenjuje se sljedeći sustav:

- Tekst ispisan u *kurzivu* je tekst koji se prikazuje na zaslonu ili je referenca za drugo poglavlje u korisničkom priručniku.
- Tekst ispisan **podebljano** jedan je od gumba na proizvodu.

1.6 Tipkovnica

Tipkovnicom na proizvodu odabirete način rada proizvoda. Pritisnite gumb na 1 sekundu ili 3 sekunde kako biste postavili način rada, pogledajte *Načini rada na stranici 23*. Tipke na tipkovnici s trepereći svjetlima za odabir su dostupni načini rada stroja. Prije odabira načina rada morate unijeti PIN kod proizvoda.

- Gumbom za **UKLJUČIVANJE/ISKLJUČIVANJE** (A) uključujete i isključujete proizvod.
- Gumb **Parkiranje** (B) primjenjuje se za slanje proizvoda na punjač.
- Gumbom **U redu** (C) potvrđuju se postavke odabrane u izbornicima.
- Gumbom **Start/Raspored** (D) pokreće se proizvod i postavlja raspored. Raspored se pokreće svakog dana u to trenutačno vrijeme, a proizvod će raditi tako da ispuni maksimalno dnevno vrijeme košnje.
- Gumbom **Start** (E) pokrenite rad proizvoda.

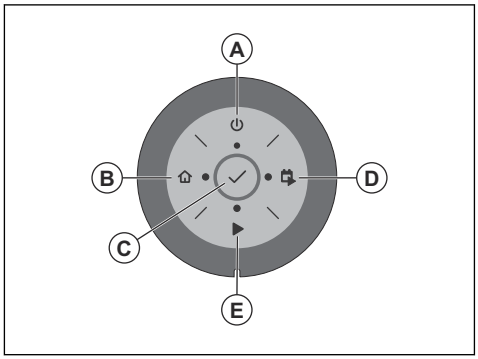

1.7 LED indikator statusa na tipkovnici

LED indikator statusa na tipkovnici prikazuje status proizvoda. Dva su načina rada svjetla LED indikatora statusa, trepereće svjetlo (A) i stalno svjetlo (B).

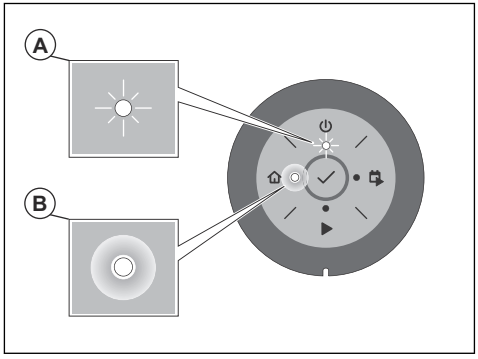

Mirovanje	Prazni hod
	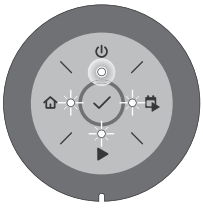

Čekanje na PIN kod	Pogrešan PIN kod
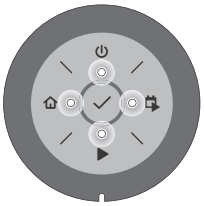	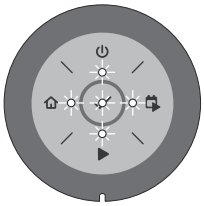

Košnja prema zadanom *Rasporedu*	Košnja, u načinu rada *Premosti raspored* ili *Sekundarno područje*
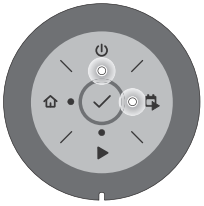	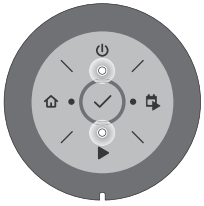

Parkirana	Pogreška
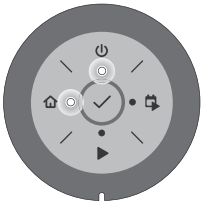	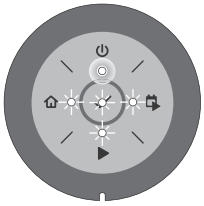

2.1 Informacije o sigurnosti

2.1.1 VAŽNO. PAŽLJIVO PROČITAJTE PRIJE UPOTREBE. ZADRŽITE ZA BUDUĆE PRIMJENE

Korisnik je odgovoran za nezgode ili dovođenje u opasnost drugih osoba ili imovine.

Ovaj uređaj ne smiju upotrebljavati osobe (uključujući djecu) s umanjenim fizičkim, osjetilnim ili mentalnim sposobnostima (koje mogu utjecati na sigurno rukovanje proizvodom) ili nedostatkom iskustva i znanja, osim ako im osoba odgovorna za njihovu sigurnost nije osigurala nadzor ili ih uputila u sigurnu upotrebu uređaja.

Uređaj mogu upotrebljavati djeca od osam godina i starija te osobe s umanjenim fizičkim, osjetilnim ili mentalnim sposobnostima ili nedostatkom iskustva i znanja ako je osiguran njihov nadzor ili ako su upućeni u sigurnu upotrebu uređaja te razumiju obuhvaćene opasnosti. Dob korisnika može biti ograničena lokalnim propisima. Čišćenje i održavanje ne smiju provoditi djeca bez nadzora.

Strujno napajanje s oštećenim utikačem ili žicom nije dopušteno priključivati na strujne utičnice. Istrošena ili oštećena žica povećava opasnost od strujnog udara.

Bateriju punite isključivo s isporučenim punjačem. Nepravilna upotreba može uzrokovati strujni udar, pregrijavanje ili curenje korozivne tekućine iz baterije. U slučaju ispuštanja elektrolita isperite vodom / neutralizirajućim sredstvom. Ako vam elektroliti dospiju u oči, zatražite liječničku pomoć.

Upotrebljavajte isključivo originalne baterije koje preporučuje proizvođač. Sigurnost proizvoda nije zajamčena ako se ne upotrebljavaju originalne baterije. Nemojte upotrebljavati baterije koje nisu punjive.

Uređaj se pri uklanjanju baterije mora odspojiti od mrežnog napona.

UPOZORENJE: Proizvod može biti opasan ako se nepropisno upotrebljava.

UPOZORENJE: Upotreba proizvoda nije dopuštena ako se u radnom području zadržavaju osobe, posebice djeca ili životinje.

UPOZORENJE: Šake i stopala držite podalje od rotirajućih noževa. Kada je uključen, ruke i noge nemojte pružati prema ili ispod proizvoda.

UPOZORENJE: U slučaju ozljede ili nezgode potražite liječničku pomoć.

2.2 Sigurnosne definicije

Upozorenjima, oprezima i napomenama naglašavaju se posebno važni dijelovi priručnika.

UPOZORENJE: Koristi se kada nepoštivanje uputa iz priručnika može uzrokovati smrt ili ozljede rukovatelja ili promatrača.

OPREZ: Koristi se kada nepoštivanje uputa iz priručnika može uzrokovati oštećenje proizvoda ili drugih materijala u neposrednoj blizini.

Napomena: Koristi se prikaz neophodnih dodatnih informacija za zadanu situaciju.

2.3 Sigurnosne upute za rad

2.3.1 Upotreba

- Proizvod je dopušteno upotrebljavati samo s opremom koju preporučuje proizvođač. Sve ostale vrste upotrebe su nepravilne. Potrebno je doslovno se pridržavati uputa proizvođača za rukovanje/održavanje.
- Ako se upotrebljava na javnim površinama, oko radnog područja proizvoda moraju se postaviti znakovi upozorenja. Znakovi trebaju sadržavati sljedeći tekst: **Upozorenje! Automatska kosilica! Nemojte se približavati stroju! Nadzirite djecu!**

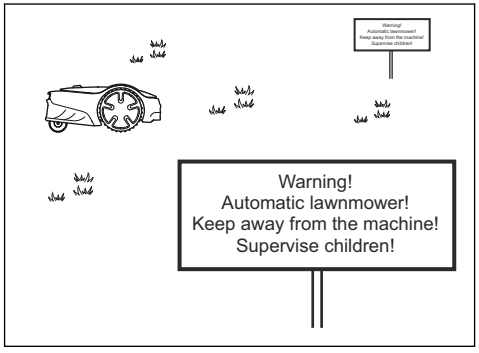

- Kada se u radnom području zadržavaju osobe, pogotovo djeca ili životinje, primijenite način rada za parkiranje ili isključite proizvod. Pogledajte *Parkiranje na stranici 24*. Preporučuje se programirati upotrebu proizvoda u satima kada u području nema aktivnosti. Pogledajte *Parkiranje / Raspored na stranici 24*. Imajte na umu da su određene životinje, npr. ježevi, aktivne noću. Proizvod ih potencijalno može ozlijediti.
- Stanicu za punjenje, uključujući bilo koju dodatnu opremu, nemojte postavljati na udaljenosti manjoj

od 60 cm / 24'' (vertikalno i horizontalno) od zapaljivog materijala. Jedinicu napajanja nemojte instalirati u lako zapaljivo okruženje. U slučaju kvara moguće je zagrijavanje stanice za punjenje i napajanja te opasnost od požara.

- Proizvodom smiju rukovati, održavati ih i popravljati samo osobe koje su potpuno upoznate s njihovim posebnim karakteristikama i sigurnosnim propisima. Prije rukovanja proizvodom pažljivo pročitajte korisnički priručnik i provjerite jeste li usvojili upute.
- Originalni dizajn proizvoda nije dopušteno mijenjati. Sve promjene provodite na vlastitu odgovornost.
- Uvjerite se kako na travnjaku nema stranih predmeta poput kamenja, alata ili igračaka. Noževi se pri udaru u strani predmet mogu oštetiti. Prije uklanjanja blokade obvezno isključite proizvod gumbom **ON/OFF**. Prije negoli ponovno uključite proizvod, provjerite je li oštećen.

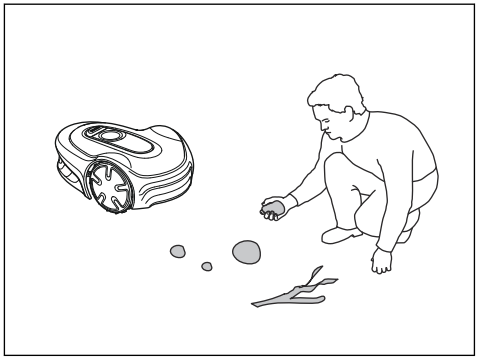

- Ako proizvod počne nenormalno vibrirati. Prije ponovnog pokretanja proizvod uvijek isključite gumbom **ON/OFF** te provjerite je li neoštećen.
- Pokrenite proizvod prema uputama. Kada je proizvod uključen, šake i stopala držite podalje od rotirajućih noževa. Ruke ili stopala nikada nemojte pružati pod proizvod.
- Opasne pokretne dijelove poput diska s noževima nemojte dodirivati prije nego se potpuno zaustave.
- Uključen proizvod nije dopušteno podizati ili prenositi.
- Osobama koje ne znaju kako funkcionira i kako se ponaša ovaj proizvod nemojte dopustiti njegovu uporabu.
- Proizvod se ne smije sudarati s osobama ili drugim živim bićima. Ako se proizvodu na putu nađe osoba ili neko drugo živo biće, treba ga odmah zaustaviti. Pogledajte *Zaustavljanje proizvoda na stranici 25*.
- Nemojte ništa stavljati na proizvod ni na stanicu za punjenje.
- Ako su štitnik, disk s noževima ili karoserija neispravni, nemojte dopustiti upotrebu proizvoda. Također se ne smije upotrebljavati s oštećenim noževima, vijcima, maticama ili kabelima. Nikada nemojte priključivati oštećeni kabel, niti dodirivati oštećeni kabel prije odspajanja od izvora napajanja.
- Proizvod nemojte upotrebljavati ako gumb **ON/OFF** i gumb **STOP** ne radi.
- Kada ga ne upotrebljavate, proizvod uvijek isključite gumbom **ON/OFF**. Proizvod je moguće pokrenuti samo po uključivanju proizvoda gumbom **ON/OFF** i unosa ispravnog PIN koda.
- GARDENA ne jamči potpunu kompatibilnost proizvoda s drugim vrstama bežičnih sustava poput daljinskih upravljača, radijskih odašiljača, slušnih pomagala, podzemnih električnih ograda za životinje i slično.
- Metalni predmeti u tlu (primjerice armirani beton ili mreže za zaštitu od krtica) mogu zaustaviti kosilicu. Metalni predmeti mogu uzrokovati smetnje signala petlje, a potom i zaustavljanje.
- Raspon radne temperature i temperature skladištenja iznosi 0 – 50 °C / 32 – 122 °F. Raspon temperatura za punjenje iznosi 0 – 45 °C / 32 – 113 °F. Previsoke temperature mogu oštetiti proizvod.

2.3.2 Sigurnost baterije

UPOZORENJE: Ako ih rastavite, kratko spojite, izložite vodi, vatri ili visokim temperaturama, litij-ionske baterije mogu eksplodirati. Budite oprezni pri rukovanju, nemojte ih rastavljati, otvarati ili ih električki/mehanički nepravilno primjenjivati. Izbjegavajte pohranu na izravnoj sunčevoj svjetlosti.

Više informacija o bateriji potražite pod *Baterija na stranici 29*

2.3.3 Podizanje i pomicanje proizvoda

UPOZORENJE: Proizvod morate isključiti prije podizanja. Proizvod je onemogućen kada je svjetlosni indikator na gumbu **UKLJUČIVANJE / ISKLJUČIVANJE** ne svijetli.

OPREZ: Proizvod nemojte podizati dok se nalazi na punjaču. To može oštetiti punjač i/ili proizvod. Prije podizanja proizvoda pritisnite **STOP** i izvucite proizvod iz punjača.

Za siguran prijenos iz ili unutar radnog područja:

1. Za zaustavljanje proizvoda pritisnite gumb **STOP**.

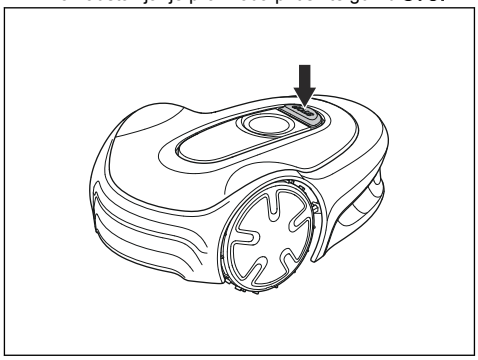

2. Pritisnite gumb za **UKLJUČIVANJE/ ISKLJUČIVANJE** na tri sekunde kako biste isključili proizvod.

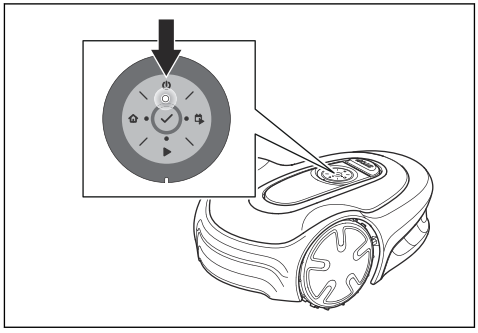

3. Provjerite je li proizvod onemogućen. Svjetlosni indikator na gumbu **UKLJUČIVANJE / ISKLJUČIVANJE** ne svijetli kada je proizvod onemogućen. Pogledajte *LED indikator statusa na tipkovnici na stranici 6*.
4. Proizvod prenosite s diskom s noževima okrenutim od tijela, držeći ga za ručku.

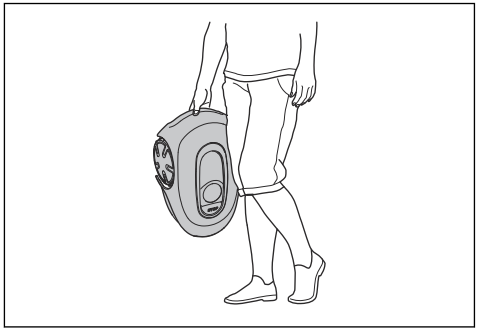

2.3.4 Održavanje

UPOZORENJE: Proizvod morate isključiti prije provedbe održavanja. Proizvod je onemogućen kada je svjetlosni indikator na gumbu **UKLJUČIVANJE / ISKLJUČIVANJE** ne svijetli.

UPOZORENJE: Odspojite utikač punjača prije čišćenja ili održavanja punjača, odnosno žice za petlje.

OPREZ: Proizvod nemojte prati peračem pod visokim tlakom. Za čišćenje nemojte upotrebljavati otapala.

Proizvod pregledajte svaki tjedan te zamijenite oštećene ili istrošene dijelove. Pogledajte *Održavanje na stranici 27*.

2.3.5 U slučaju grmljavinskog nevremena

Ako postoji opasnost od grmljavinskog nevremena, preporučujemo da odspojite sve priključke s sa stanice za punjenje (napajanje, graničnu žicu i žicu za navođenje) i time umanjite opasnost od oštećenja električnih komponenti proizvoda i stanice za punjenje.

1. Da biste priključke kasnije jednostavnije ponovo priključili, označite žice. Priključci na stanici za punjenje su označeni s R, L i GUIDE.
2. Odspojite sve priključene žice i napajanje.
3. Kada opasnost od grmljavinskog nevremena prođe, ponovo priključite sve žice i napajanje. Važno je svaku žicu priključiti na pravo mjesto.

3 Instalacija

3.1 Uvod – instalacija

Više informacija o instalaciji i videozapise s uputama potražite pod www.gardena.com.

Prije instalacije proizvoda preporučuje se ažurirati ugrađeni softver na najnoviju verziju. Pogledajte *Ažuriranje ugrađenog softvera na stranici 28*.

UPOZORENJE: Prije instalacije proizvoda s razumijevanjem pročitajte poglavlje o sigurnosti.

OPREZ: Upotrebljavajte originalne rezervne dijelove i materijal za instalaciju.

3.2 Glavne komponente za instalaciju

Instalacija obuhvaća sljedeće komponente:

- Robotsku kosilicu koja automatski kosi travnjak.
- Punjač, s tri funkcije:
  - Šalje upravljačke signale duž granične žice.
  - Šalje upravljačke signale duž žice za navođenje kako bi proizvod mogao slijediti žicu do određenih udaljenih područja te kako bi pronašao put natrag do punjača.
  - Punjenje proizvoda.
- Električno napajanje, priključuje se između punjača i strujne utičnice od 100 – 240 V.
- Žica za petlju, koja se polaže oko radnog područja te oko predmeta i biljaka u koje robotska kosilica ne smije udarati. Žica za petlju upotrebljava se kao granična žica i žica za navođenje.

3.3 Opće pripreme

OPREZ: Rupe u travnjaku napunjene vodom mogu oštetiti ovaj proizvod.

Napomena: Prije početka instalacije pročitajte poglavlje Instalacija. Rad robotske kosilice ovisi o načinu izvedbe instalacije. Stoga je instalaciju važno pažljivo isplanirati.

- Napravite tlocrt radnog područja i u njega uvrstite sve prepreke. Tako je lakše utvrditi idealan položaj za postavljanje punjača, granične žice i žice za navođenje.
- Na tlocrtu označite mjesta gdje želite postaviti punjač, graničnu žicu i žicu za navođenje.
- Na tlocrtu označite mjesto gdje se žica za navođenje povezuje s graničnom žicom. Pogledajte *Postavljanje žice za navođenje na stranici 18*.
- Popunite rupe u travnjaku.
- Prije instalacije proizvoda pokosite travu. Visina trave smije iznositi maksimalno 4 cm / 1.6 inča.

Napomena: Tijekom prvih nekoliko tjedana nakon postavljanja razina buke pri košnji trave može biti veća od očekivane. Nakon proteka određenog vremena tijekom kojeg ćete travu kositi proizvodom, opažena razina buke bit će znatno niža.

3.4 Prije instalacije žica

Žice možete pričvrstiti klinovima ili ih ukopati u zemlju. Ta dva postupka možete primijeniti u istom radnom području.

OPREZ: Ako u radnom području upotrebljavate prozračivač, zakopajte graničnu žicu u žicu za navođenje kako biste ih sačuvali od oštećenja.

3.4.1 Određivanje položaja stanice za punjenje

- Ispred stanice za punjenje ostavite najmanje 2 m / 6.6 ft. slobodnog prostora. Pogledajte *Određivanje položaja žice za navođenje na stranici 16*.
- Desno i lijevo od sredine stanice za punjenje ostavite najmanje 30 cm / 12 in. slobodnog prostora.

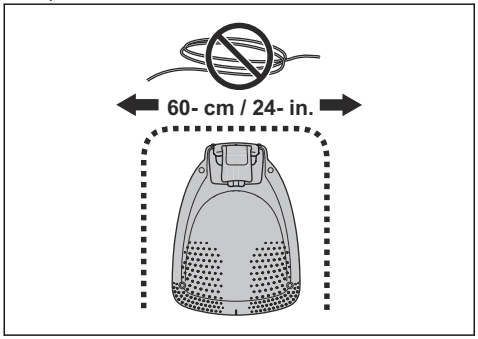

- Stanicu za punjenje postavite blizu strujne utičnice.
- Stanicu za punjenje postavite na ravnu površinu.
- Bazna ploča stanice za punjenje ne smije biti savijena.

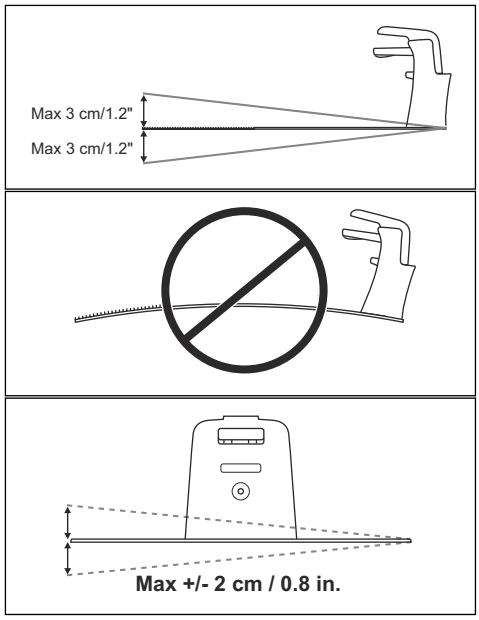

- Ako je radno područje strmom kosinom razdvojeno na dva dijela, stanicu za punjenje preporučujemo postaviti u niži dio.
- Stanicu za punjenje postavite u područje zaštićeno od sunčeve svjetlosti.
- Ako stanicu za punjenje postavljate na otoku, žicu za navođenje obavezno povežite s otokom. Pogledajte *Oblikovanje otoka na stranici 15*.

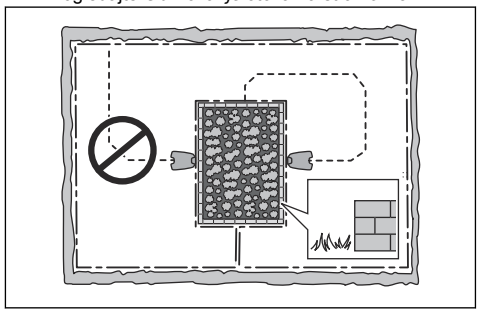

3.4.2 Određivanje položaja električnog napajanja

UPOZORENJE: Nemojte rezati ili produljivati niskonaponski kabel. Postoji opasnost od strujnog udara.

OPREZ: Pazite da noževi na proizvodu ne prerežu niskonaponski kabel.

OPREZ: Niskonaponski kabel nemojte namatati niti ga ne stavljati ispod ploče punjača. Namot ometa signal punjača.

- Električno napajanje postavite u natkriveno područje zaštićeno od sunca i kiše.
- Električno napajanje postavite u područje s dobrim protokom zraka.
- Električno napajanje na električnu utičnicu priključite preko diferencijalne sklopke (RCD) uz struju isključivanja koja ne smije biti veća od 30 mA.

Niskonaponski kabeli različitih duljina dostupni su u kao dodatna oprema.

3.4.3 Određivanje položaja granične žice

OPREZ: Između granične žice i vodenih površina, kosina, litica ili javnih cesta mora biti najmanje 15 cm / 6 in. visoka barijera. Tako se sprječava oštećenje proizvoda.

OPREZ: Onemogućite pogon proizvoda na šljunku.

OPREZ: Pri instalaciji granične žice nemojte praviti oštra skretanja.

OPREZ: Za oprezan pogon bez buke odvojite sve prepreke, npr. drveće, korijenje i kamenje.

Granična žica postavlja se oko radnog područja u obliku petlje. Senzori proizvoda otkrivaju kada se približava graničnoj žici i proizvod bira drugi smjer. Svi dijelovi radne površine moraju niti najmanje 15 m / 50 ft. od granične žice.

Radi lakšeg povezivanja granične žice sa žicom za navođenje preporučuje se postaviti očicu na mjesto priključenja žice za navođenje. Očicu postavite na udaljenost od oko 20 cm / 8 inča od granične žice.

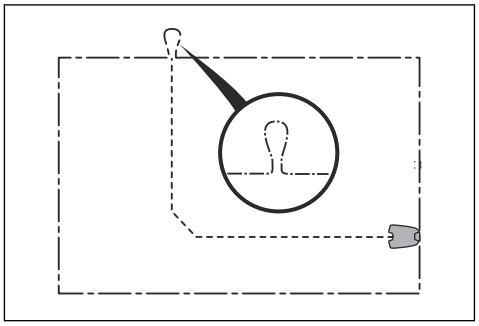

Napomena: Prije polaganja granične žice i žice za navođenje izradite tlocrt radnog područja.

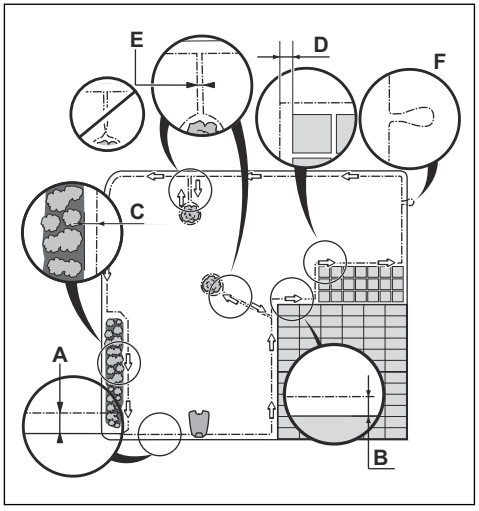

- Postavite graničnu žicu oko cijelog radnog područja (A). Prilagodite udaljenost između granične žice i prepreka.
- Postavite graničnu žicu na udaljenost od 35 cm / 14 inča (B) od prepreke koja je visoka više od 3.5 cm / 1.4 inča.

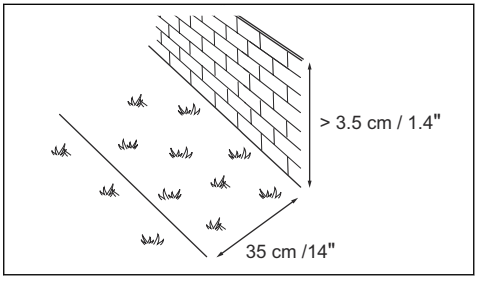

- Postavite graničnu žicu na udaljenost od 30 cm / 12 inča (C) od prepreke koja je visoka 1-3.5 cm / 0.4-1.4 inča.

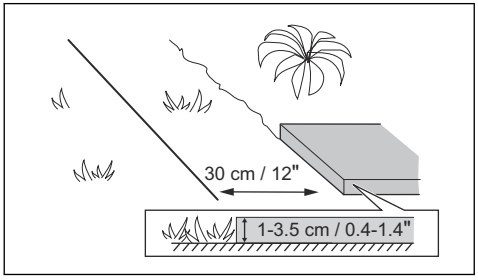

- Postavite graničnu žicu na udaljenost od 10 cm / 4 inča (D) od prepreke koja je visoka manje od 1 cm / 0.4 inča.

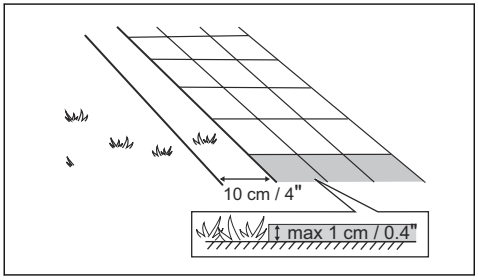

- Ako imate stazu popločanu kamenom u ravnini s travnjakom, graničnu žicu postavite ispod kamenih ploča.

Napomena: Ako su kamene ploče široke najmanje 30 cm / 12 inča, za košnju sve trave uz kamene ploče primijenite tvorničku postavku funkcije *Vožnja preko žice*. Pogledajte *Funkcija Vožnja preko žice na stranici 21*.

- Ako oblikujete otok, graničnu žicu koja ide do otoka i onu koju odlazi od njega postavite jednu uz drugu (E). Žice stavite u isti kanal. Pogledajte *Oblikovanje otoka na stranici 15*.
- Na mjestu povezivanja žice za navođenje i granične žice napravite očicu (F).

3.4.3.1 Postavljenje granične žice na kosini

Proizvod može raditi na kosinama od 25%. Kosine s većim nagibom moraju se izolirati graničnom žicom. Nagib (%) se izračunava po m. Na primjer: 10 cm / 100 cm = 10%.

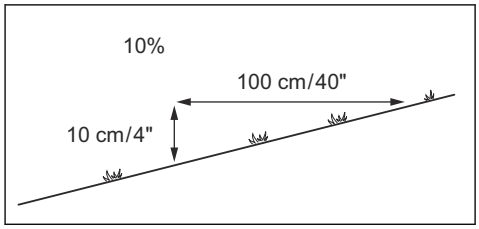

- Za kosine strmije od 25% unutar radnog područja izolirajte nagib graničnom žicom.
- Za kosine strmije od 10% duž vanjskog ruba travnjaka stavite graničnu žicu 20 cm / 8 inča (A) od ruba.

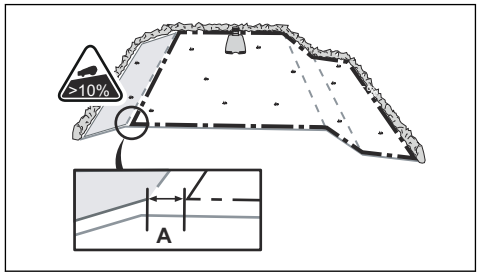

- Duž vanjskog ruba kosina uz javne ceste postavite prepreku od minimalno 15 cm / 6 in. Prepreka također može biti zid ili ograda.

3.4.3.2 Prolazi

Prolaz je dio koji s obje strane ima graničnu žicu te povezuje dva dijela radnog područja. Udaljenost između graničnih žica na obje strane prolaza mora biti najmanje 60 cm / 24 in.

Napomena: Ako je prolaz uži od 2 m / 6.5 ft., kroz prolaz instalirajte žicu za navođenje.

Preporučena minimalna udaljenost između žice za navođenje i granične žice je 30 cm / 12 in. Proizvod se uvijek kreće lijevo od žice za navođenje, gledano prema stanici za punjenje. Preporučuje se ostaviti što je moguće više prostora lijevo od žice za navođenje (A).

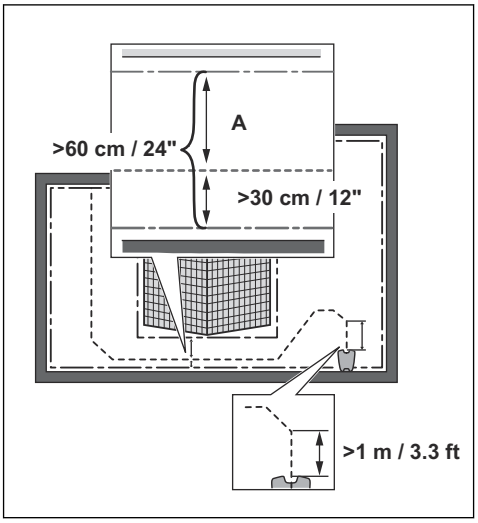

3.4.3.3 Oblikovanje otoka

OPREZ: Jedan dio granične žice nemojte postavljati preko drugog. Dijelovi granične žice moraju biti paralelni.

OPREZ: Žicu za navođenje nemojte polagati preko granične žice.

OPREZ: Odvojite ili uklonite prepreke niže od 15 cm / 5.9 in. Odvojite ili uklonite blago nakošene prepreke, primjerice kamenje, stabla ili korijenje. Tako se sprječava oštećenje noževa proizvoda.

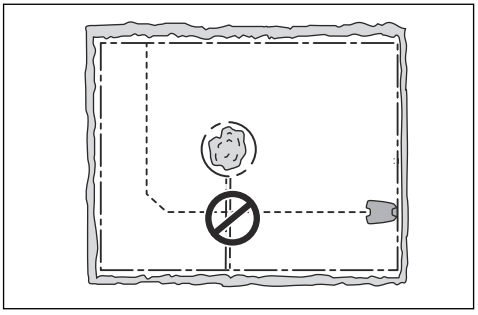

Za oblikovanje otoka područja u radnom području odvojite graničnom žicom. Preporučujemo odvojiti sve stabilne predmete u radnom području.

Neke prepreke otporne su na sudare, primjerice stabla ili grmlje više od 15 cm / 5.9 in. Proizvod će se sudariti s preprekom i potom odabrati novi smjer.

- Da biste oblikovali otok, graničnu žicu postavite oko prepreke.
- Dva dijela granične žice koji vode do otoka i od njega položite zajedno. Tako se proizvodu omogućuje kretanje preko žice.
- Ta dva dijela granične žice postavite u isti klin.

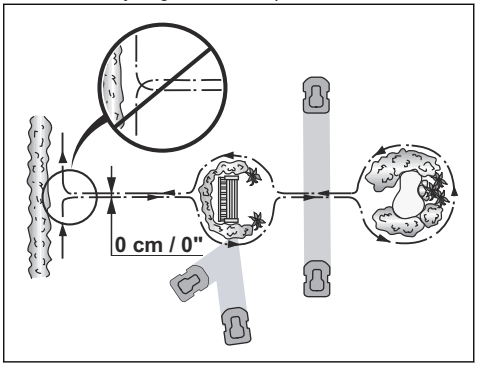

3.4.3.4 Oblikovanje sekundarnog područja

Sekundarno područje (B) oblikujte ako radno područje ima dva dijela koja nisu povezana prolazom. Radno područje sa stanicom za punjenje glavno je područje (A).

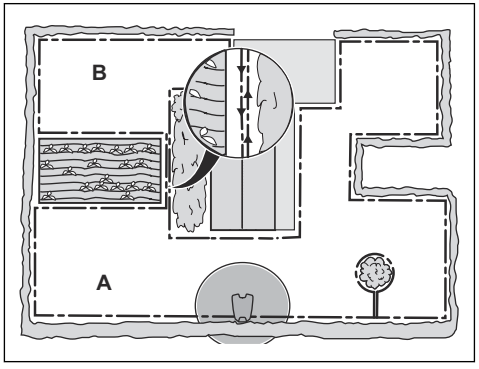

Napomena: Ovaj proizvod morate ručno prenositi između glavnog i sekundarnog područja.

- Postavite graničnu žicu oko sekundarnog područja (B) kako biste oblikovali otok. Pogledajte *Oblikovanje otoka na stranici 15*.

Napomena: Graničnu žicu morate postaviti u obliku jedne petlje oko cijelog radnog područja (A + B).

Napomena: Kada proizvodom kosite travu u sekundarnom području, morate odabrati način rada *Sekundarno područje*. Pogledajte *Sekundarno područje na stranici 24*.

3.4.4 Određivanje položaja žice za navođenje

Žicu za navođenje položite od stanice za punjenje kroz radno područje i povežite s graničnom žicom.

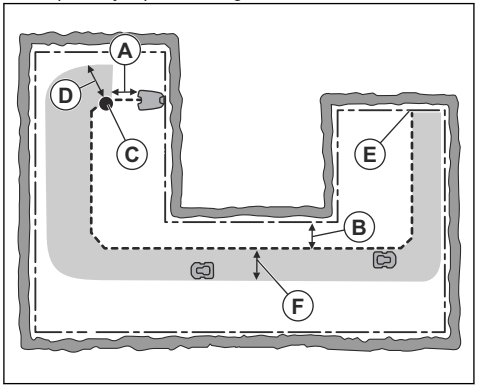

- Postavite žicu za navođenje po pravcu na udaljenosti od najmanje 1 m / 3.3 stopa ispred stanice za punjenje (A).
- Žicu za navođenje postavite najmanje 30 cm / 1 stopa od granične žice (B).
- Početna točka (C). Pogledajte *Početna točka na stranici 21*.
- Minimalna udaljenost od 60 cm / 2 stopa okomito na žicu za navođenje (D).
- Gdje se žica za navođenje povezuje s graničnom žicom (E).
- Koridor za navođenje (F). Proizvod se uvijek kreće s lijeve strane žice za navođenje, gledano prema stanici za punjenje. Ostavite što je više moguće slobodnog prostora s lijeve strane žice za navođenje. Koridor za navođenje može biti maksimalno 1.2 m / 4 ft.

Napomena: Proizvod se uvijek kreće koridorom za navođenje, no mijenja udaljenost od žice za navođenje.

3.4.5 Primjeri radnog područja

- Ako stanicu za punjenje postavite u malo područje (A), udaljenost od granične žice ispred stanice za punjenje mora biti najmanje 2 m / 6.6 ft.
- Ako se u radnom području nalazi prolaz (B) i nije položena žica za navođenje, minimalna udaljenost između graničnih žica je 2 m / 6.5 stopa. Sa žicom za navođenje položenom kroz prolaz, minimalna udaljenost između graničnih žica je 60 cm / 24 inča. Za košenje ovog prolaza upotrijebite funkciju *CorridorCut*. Pogledajte *Pokrivenost travnjaka i Košnja koridora na stranici 20*.
- Ako u radnom području postoje dijelovi povezani uskim prolazom (B), proizvod možete postaviti tako da se odmakne od granične žice nakon određene udaljenosti (C). Postavke je moguće promijeniti pod *Pokrivenost travnjaka i Košnja koridora na stranici 20*.
- Ako u radnom području postoji i sekundarno područje (D), pogledajte *Sekundarno područje na stranici 24*. Postavite proizvod u sekundarno područje pa odaberite *Način za sekundarno područje*.

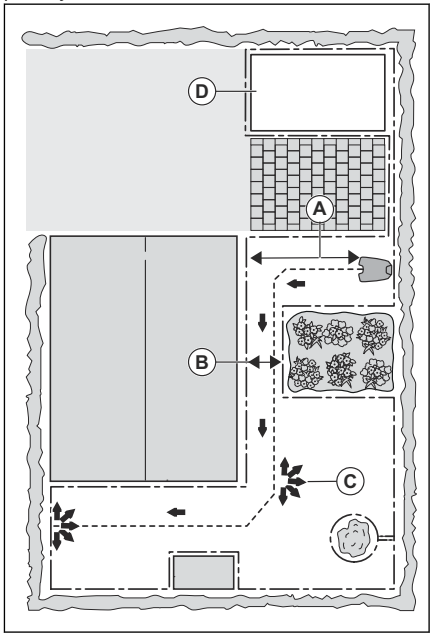

3.5 Instalacija proizvoda

3.5.1 Alati za instalaciju

- Čekić/plastični malj: Za jednostavno postavljanje klinova u tlo.
- Obrezivač rubova / ravna lopata: Ukapanje granične žice.
- Kombinirana kliješta: Za rezanje granične žice i stiskanje priključka.
- Kliješta papagajke: Za stiskanje spojnica.

3.5.2 Instalacija punjača

UPOZORENJE: Pridržavajte se nacionalnih propisa o električnoj sigurnosti.

UPOZORENJE: Proizvod je dopušteno upotrebljavati samo s jedinicom napajanja koju je isporučila tvrtka GARDENA.

UPOZORENJE: Električno napajanje nemojte postaviti na visinu na kojoj postoji opasnost od uranjanja u vodu. Električno napajanje nemojte staviti na tlo.

UPOZORENJE: Električno napajanje nemojte zatvoriti u kućište. Kondenzirana voda može oštetiti električno napajanje i povećati opasnost od strujnog udara.

UPOZORENJE: Opasnost od strujnog udara. Električno napajanje na električnu utičnicu priključite samo preko diferencijalne sklopke (RCD) uz struju isključivanja koja ne smije biti veća od 30 mA. Primjenjivo u SAD/Kanadi. Ako je električno napajanje instalirano na otvorenom: Opasnost od strujnog udara. Instalirajte samo na prekrivenu utičnicu s diferencijalnom sklopkom (RCD) razreda A s kućištem otpornim na vremenske uvjete kada je priključni utikač priključen ili uklonjen.

OPREZ: Na ploči punjača nemojte bušiti nove rupe.

OPREZ: Nemojte gaziti po baznoj ploči punjača.

UPOZORENJE: Da bi se izbjeglo oštećenje kablova, kabel za napajanje i produžni kabel moraju biti izvan radnog područja.

Napajanje priključujte samo na strujnu utičnicu priključenu na diferencijalnu sklopku (RCD).

1. Pročitajte i usvojite upute za postavljanje punjača. Pogledajte *Određivanje položaja stanice za punjenje na stranici 12*.
2. Postavite punjač u odabrano područje.

Napomena: Punjač nemojte vijcima pričvrstiti za tlo prije instalacije žice za navođenje. Pogledajte *Postavljanje žice za navođenje na stranici 18*.

3. Na punjač priključite niskonaponski kabel.
4. Električno napajanje postavite na minimalnu visinu od 30 cm / 12 inča.

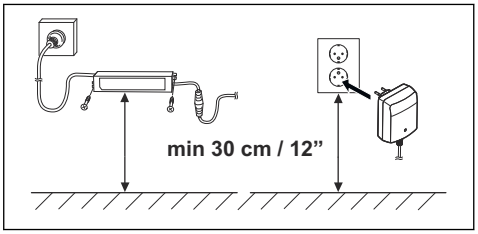

5. Kabel električnog napajanja priključite na električnu utičnicu od 100 – 240 V.

Napomena: Proizvod je moguće puniti odmah nakon priključivanja punjača. Dok polažete graničnu žicu i žicu za navođenje, proizvod postavite u punjač. Uključite proizvod kako biste započeli njegovo punjenje. Pogledajte *Upotreba gumba ON/OFF na stranici 23*. Prije dovršenja instalacije nemojte nastaviti postavljati proizvod.

6. Niskonaponski kabel postavite na tlo klinovima ili ga zakopajte. Pogledajte *Postavljanje žice pomoću klinova na stranici 19* ili *Zakopavanje granične žice ili žice za navođenje na stranici 19*.
7. Žice priključite na punjač nakon dovršetka instalacije granične žice i žice za navođenje. Pogledajte *Postavljanje granične žice na stranici 18* i *Postavljanje žice za navođenje na stranici 18*.
8. Nakon instalacije žice za navođenje punjač pričvrstite za tlo isporučenim vijcima. Pogledajte *Postavljanje žice za navođenje na stranici 18*.

3.5.3 Postavljanje granične žice

OPREZ: Preostalu žicu nemojte namotavati. Namoti izazivaju interferencije s proizvodom.

1. Graničnu žicu postavite oko cijelog radnog područja. Postavljanje započnite i završite iza punjača.
2. Otvorite priključak i u njega umetnite graničnu žicu.

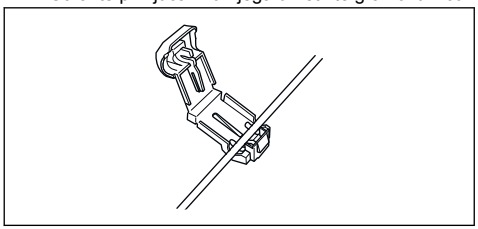

3. Priključak zatvorite kliještima.

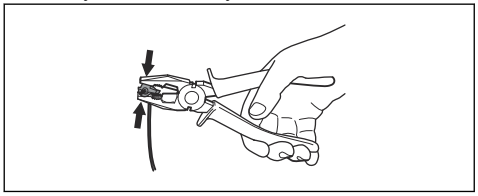

4. Graničnu žicu prerežite 1-2 cm / 0.4-0.8 inča iznad svakog priključka.
5. Utisnite desni priključak na metalni klin na punjaču s oznakom "R".
6. Utisnite lijevi priključak na metalni klin na punjaču s oznakom "L".

3.5.4 Postavljanje žice za navođenje

OPREZ: Kabeli s dva voda ili vijčani priključni sklop izoliran izolacijskom trakom nisu dobra rješenja za žičane spojeve. Vlaga iz tla prouzročit će oksidaciju žice i, nakon nekog vremena, prekid strujnog kruga.

1. Otvorite priključak pa stavite žicu u priključak.
2. Priključak zatvorite kliještima.
3. Prerežite žicu za navođenje 1-2 cm / 0.4-0.8 inča iznad svakog priključka.
4. Gurnite žicu za navođenje kroz utor na ploči punjača.
5. Utisnite priključak na metalni klin na punjaču s oznakom "G".
6. Odspojite punjač od električne utičnice.
7. Kraj žice za navođenje stavite u očicu na graničnoj žici.
8. Prerežite graničnu žicu kliještima za žicu.
9. Spojnicom spojite žicu za navođenje s graničnom žicom.

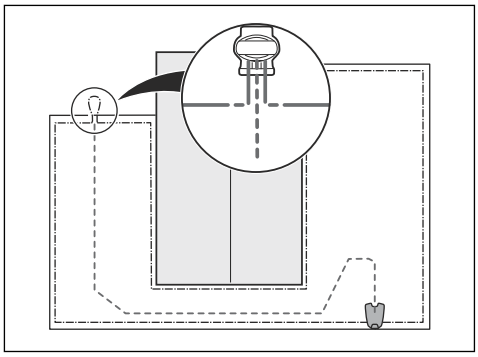

a) U spojnicu postavite dva kraja granične žice i kraj žice za navođenje.

Napomena: Kroz prozirni dio spojnice moraju biti vidljivi krajevi žica.

b) Prilagodljivim kliještama pritisnite poklopac na spojnici kako biste žice umetnuli i spojnicu.

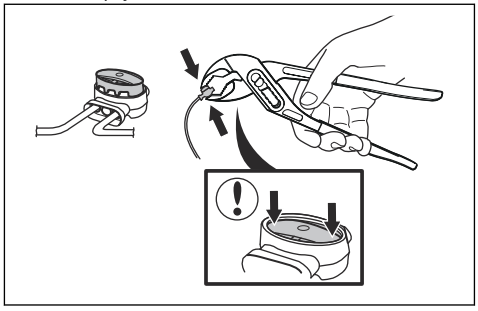

10. Žicu za navođenje klinovima pričvrstite za tlo ili je ukopajte u zemlju. Pogledajte *Postavljanje žice pomoću klinova na stranici 19* ili *Zakopavanje granične žice ili žice za navođenje na stranici 19*.
11. Priključite punjač na električnu utičnicu.

3.6 Postavljanje žice pomoću klinova

OPREZ: provjerite drže li klinovi graničnu žicu i žicu za navođenje uz tlo.

OPREZ: Preniska košnja trave neposredno nakon instaliranja može oštetiti izolaciju žice. Oštećenja izolacije mogu prouzročiti poremećaje u radu tek nakon nekoliko tjedana ili mjeseci.

1. Položite graničnu žicu i žicu za navođenje na tlo.
2. Klinove postavite na najveću međusobnu udaljenost od 100 cm / 40 inča.
3. Klinove na tlo pričvrstite čekićem ili plastičnim maljem.

Napomena: žicu će prerasti trava i nakon nekoliko tjedana više neće biti vidljiva.

3.7 Zakopavanje granične žice ili žice za navođenje

- Izrežite žlijeb u tlu rezačem rubova ili ravnom lopatom.
- Stavite graničnu žicu ili žicu za navođenje 1-20 cm / 0.4-8 in. u tlo.

3.8 Produljenje granične žice ili žice za navođenje

Napomena: Ako su granična žica ili žica za navođenje prekratke za radno područje, produljite ih. Upotrebljavajte originalne dijelove, na primjer spojnice.

1. Odspojite punjač od električne utičnice.
2. Prerežite graničnu žicu ili žicu za navođenje kliještima za žicu na mjestu gdje je potrebno ugraditi produljenje.
3. Dodajte još žice na mjestu gdje je potrebno ugraditi produljenje.
4. Postavite graničnu žicu ili žicu za navođenje u položaj.
5. Krajeve žice stavite u spojnicu.

Napomena: Krajevi granične žice ili žice za navođenje moraju se vidjeti kroz prozirni dio spojnice.

6. Prilagodljivim kliještama pritisnite poklopac na spojnici kako biste žice umetnuli i spojnicu.

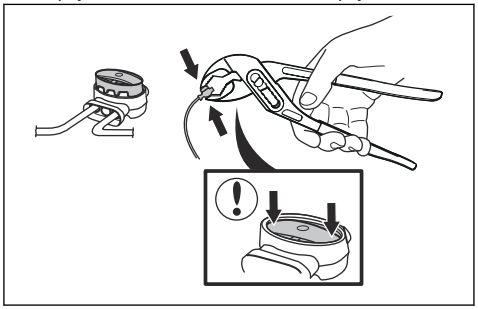

7. Graničnu žicu ili žicu za navođenje postavite u položaj klinova.
8. Priključite punjač na električnu utičnicu.

3.9 Nakon instalacije proizvoda

3.9.1 Vizualna kontrola stanice za punjenje

1. Provjerite svijetli li žaruljica LED indikatora na stanici za punjenje svijetli zelenom bojom.

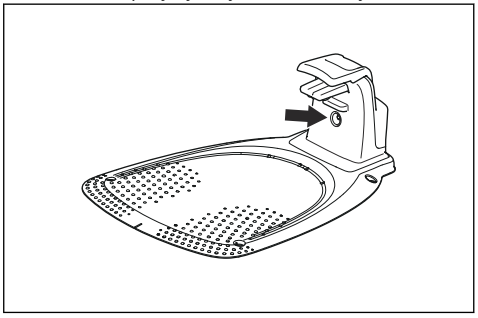

2. Ako žaruljica LED indikatora ne svijetli zelenom bojom, provjerite instalacije. Pogledajte *Žaruljica indikatora na punjaču na stranici 36* i *Instalacija punjača na stranici 17*.

3.10 Poduzimanje postavki proizvoda

U GARDENA Bluetooth® App postavite sve postavke za proizvod. Funkcije imaju tvorničke postavke primjenjive na većinu radnih površina, no postavke je moguće prilagoditi uvjetima u svakom radnom području.

3.10.1 Preuzimanje i uparivanje s GARDENA Bluetooth® App

GARDENA Bluetooth® App besplatna je aplikacija za vaš mobilni uređaj. GARDENA Bluetooth® App upotrebljava se za postavljanje i rad s proizvodom. Kratkometna interakcija s proizvodom naziva se Bluetooth®. Nakon potvrde uparivanja imate pristup izbornicima i funkcijama sve dok se zadržavate u blizini (Bluetooth®).

1. Preuzmite GARDENA Bluetooth® App na svoj mobilni uređaj.
2. Isključite proizvod i ponovno ga uključite.
3. Uparite GARDENA Bluetooth® App s proizvodom.

Napomena: Način rada za uparivanje tehnologijom Bluetooth®uključen je tri minute.

4. Unesite PIN kod. Pogledajte *PIN kod na stranici 22*.

3.10.2 Postavljanje postavki rasporeda

Raspored je moguće postaviti s tri različita postupka:

- S potpomognutim rasporedom tvrtke GARDENA u koji unosite veličinu radnog područja, a čarobnjak za raspored prikazuje primjenjivi raspored.
- S ručnim rasporedom u kojem raspored postavljate i podešavate ručno.
- Gumbom **Start/raspored** za postavljanje dnevnog rasporeda koji svaki dan započinje u trenutačnom trenutku, a proizvod potom svaki dan radi do maksimalnog vremena košnje. Pogledajte *Postavljanje rada proizvoda u glavnom području i izrada dnevnog rasporeda na stranici 24*.

OPREZ: Travnjak nemojte kositi češće nego je to potrebno kako biste spriječili habanje proizvoda i travnjaka.

3.10.2.1 Procjena potrebnog radnog vremena

Ako je radno područje manje od maksimalnog kapaciteta proizvoda, raspored se postavlja za smanjenje razine habanja travnjaka i proizvoda. Proizvod ima maksimalno vrijeme košnje svaki dan. U rasporedu možete postaviti radno vrijeme proizvoda. Vrijeme rada obuhvaća košnju, traženje i punjenje. Vrijeme rada može se razlikovati zbog brojnih razloga, primjerice plana radnog područja, rastu trave i starosti baterije. Po isteku maksimalnog dnevnog vremena košnje proizvodom, na zaslonu u aplikaciji prikazuje se poruka *Današnja košnja je dovršena*.

Primjeri preporučenih vremena rada za neka radna područja prikazani su u tablici u nastavku. Ako niste zadovoljni ishodom, produljite vrijeme rada.

Površina, m^2	Preporučeno vrijeme rada, h
250	4-5
500	10-11

3.10.3 Pokrivenost travnjaka i Košnja koridora

Ako radno područje obuhvaća udaljene dijelove koji su povezani uskim prolazima, funkcije *Pokrivenost travnjaka* i *Košnja koridora* praktične su za održavanje dobre pokošenosti travnjaka u svim dijelovima vrta. Funkcija *Pokrivenost travnjaka* služi za navođenje proizvoda do udaljenih dijelova radnog područja. Funkcija *Košnja koridora* primjenjuje se za kretanje kroz uske prolaze. Za primjenu ovih funkcija mora biti instalirana žica za navođenje. Možete postaviti maksimalno tri udaljena područja.

Funkcijom *Pokrivenost travnjaka* proizvod prvo prati, a potom nakon određene udaljenosti napušta žicu za navođenje i započinje kositi travu.

Područje A, približno 50 %

Područje B, približno 30 %

Područje C, približno 20 %

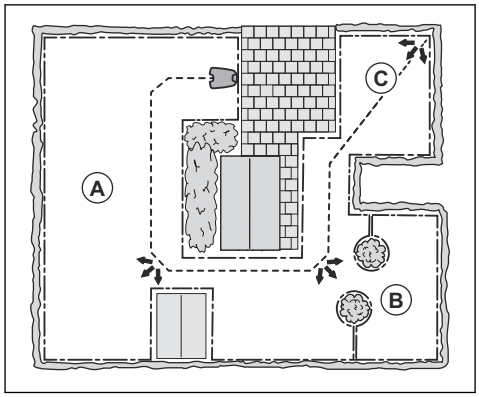

Funkcija *Košnja koridora* prikladna je za košnju uskih prolaza širine od 60 cm - 1.5 m / 2 ft – 4.9 ft. Proizvod kosi po obrascu za pokrivanje širine prolaza. Proizvod započinje funkciju *CorridorCut* na zadanoj udaljenosti od stanice za punjenje. Kada proizvod dođe do kraja uskog prolaza, proizvod nastavlja i reže travnjak na uobičajen način.

Napomena: Kako bi se spriječilo trošenje trave u uskom prolazu, GARDENA preporučuje postavljanje niskog postotka za *Košnju koridora*.

Prema tvorničkim postavkama, proizvod 20 % vremena prati žicu za navođenje 99 m / 325 ft ili dok ne dođe do spoja s graničnom žicom. Preostalo vrijeme proizvod započinje košnju u početnoj točki. U tvorničkim postavkama funkcija *Košnja koridora* je onemogućena.

3.10.4 Funkcija Vožnja preko žice

Prednji dio proizvoda uvijek za određenu duljinu prelazi graničnu žicu. Potom se proizvod pomiče unatrag i mijenja smjer. Tvornička postavka je 32 cm / 12 in. Možete odabrati udaljenost od 20-40 cm / 8-15 in.

Napomena: Ako promijenite udaljenost za funkciju *Vožnja preko žice*, udaljenost će se promijeniti duž granične žice u svim dijelovima radnog područja.

3.10.5 Početna točka

Ova funkcija omogućuje kontrolu nad udaljenosti koju proizvod prije početka rada od stanice za punjenje prolazi duž žice za navođenje. Tvornička postavka je 60 cm / 2 ft.

Napomena: Proizvod prati žicu za navođenje od stanice za punjenje do početne točke. Udaljenost od početne točke održavajte što kraćom kako biste smanjili opasnost od oblikovanja tragova na travnjaku.

Ako je stanica za punjenje postavljena u mali prostor, primjerice između cvjetnih gredica, početnu točku postavite tako da je udaljenost od granične žice najmanje 60 cm / 2 ft.

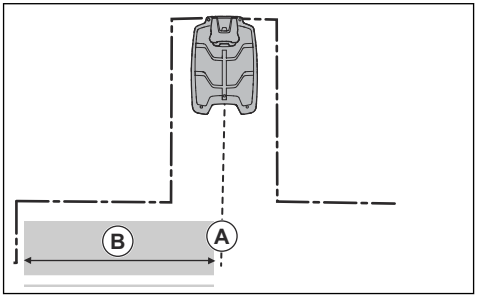

A) Početna točka

B) Minimalna udaljenost od 60 cm / 2 ft (okomito na žicu za navođenje).

3.10.6 SensorControl

Funkcija *SensorControl* vrijeme košnje automatski prilagođava rastu trave. Nije dopušteno da proizvod radi više od postavljenog u postavkama rasporeda. Pri upotrebi funkcije *SensorControl* postavlja se koliko često proizvod kosi travu. 3 su razine učestalosti: *Niska*, *srednja* i *visoka*. Što je viša učestalost, to je proizvod osjetljiviji na rast trave. To znači da, ako trava raste brže, proizvodu može raditi dulje.

Napomena: Pri upotrebi funkcije *SensorControl* preporučuje se osloboditi što je moguće više radnog vremena za funkciju *SensorControl*. Raspored nemojte ograničavati više nego što je potrebno. Također, provjerite je li disk s noževima čist, a noževi u dobrom stanju.

Prvi rad tijekom dana određuju postavke rasporeda. Proizvod uvijek dovršava jedan ciklus košnje, a potom funkcija *SensorControl* odabire nastavlja li proizvod raditi ili ne. Ova funkcija onemogućena je u tvorničkim postavkama.

Napomena: Funkcija *SensorControl* ponovno se postavlja se ako proizvod prestane s radom na dulje od 50 sati ili ako izvedete funkciju *Ponovno postavi sve korisničke postavke*. Funkcija *SensorControl* ne mijenja se ako izvedete funkciju *Ponovno postavi sve korisničke postavke*.

3.10.7 Izbjegnite sudaranje s GARDENA spremištem za kosilicu

Ako je GARDENA spremište za kosilicu postavljeno[4], habanje proizvoda i spremišta kosilice smanjuje se kada odaberete *Izbjegavaj sudare sa spremištem*. Ova funkcija onemogućena je u tvorničkim postavkama.

Napomena: Ako je odabrana opcija *Izbjegavaj sudare sa spremištem*, rezultat može biti nekošenje trave oko stanice za punjenje.

3.10.8 ECO način rada

Ako je uključen *Način rada ECO*, kada je proizvod parkiran ili dok se puni prekida signal u graničnoj petlji, žici za navođenje i punjaču. Ova funkcija onemogućena je u tvorničkim postavkama.

Napomena: Primijenite *ECO način rada* za uštedu energije i sprječavanje smetnji druge opreme, primjerice slušnih pomagala ili garažnih vrata.

Napomena: Za ručno pokretanje proizvoda u radnom području prije uklanjanja proizvoda iz punjača pritisnite gumb **STOP**. Ako to ne učinite, proizvod se neće moći pokrenuti u radnom području.

3.10.9 Senzor za mraz

Ako je travnjak prekriven mrazom, trava je izrazito podložna habanju. Ako je uključen *senzor za mraz*, proizvod se ne može pokrenuti ako je temperatura ispod 5° C / 41° F. U tvorničkim postavkama ova funkcija je onemogućena.

Napomena: Senzor za mraz nalazi se unutar šasije i moguće je odstupanje u odnosu na temperaturu okoline.

3.10.10 Novi signal petlje

Signal petlje nasumično se odabire radi stvaranja jedinstvene veze između proizvoda i punjača. U rijetkim slučajevima možda će biti potrebno kreirati novi signal, na primjer ako dva uređaja koji rade u blizini imaju jako sličan signal. Prije izrade novog signala petlje postavite proizvod na punjač.

3.10.11 PIN kod

PIN kod je kombinacija četiri tipke na tipkovnici.

Napomena: Gumb **UKLJUČIVANJE/ISKLJUČIVANJE**, gumb **Parkiranje**, gumb **Start** i gumbi **Start/Raspored** mogu biti uključeni u PIN kod.

3.10.11.1 Unos tvorničkog PIN koda

1. Pritisnite gumb **UKLJUČIVANJE/ISKLJUČIVANJE** (A).
2. Pritisnite gumb **Start/Raspored** (B).
3. Pritisnite gumb **Start** (C).
4. Pritisnite gumb **Parkiranje** (D).

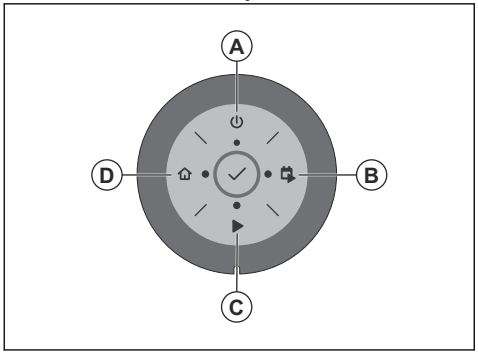

Napomena: PIN kod možete promijeniti u aplikaciji GARDENA Bluetooth®.

3.10.12 Poništi sve korisničke postavke

Ovom funkcijom poništavaju se sve tvorničke postavke.

Napomena: *PIN kod, Signal petlje* i *Poruke* ne postavljaju se ponovno kada odaberete *Poništi sve korisničke postavke*.

[4] Dostupno kao dodatna oprema

4 Rad

4.1 Upotreba gumba ON/OFF

UPOZORENJE: Prije pokretanja proizvoda pažljivo pročitajte sigurnosne upute.

UPOZORENJE: Šake i stopala držite podalje od rotirajućih noževa. Kada je proizvod u pogonu, ruke i noge nemojte pružati blizu ili ispod njega.

UPOZORENJE: Upotreba proizvoda nije dopuštena ako se u radnom području zadržavaju osobe, posebice djeca, ili životinje.

- Pritisnite gumb za **UKLJUČIVANJE/ ISKLJUČIVANJE** na tri sekunde kako biste uključili proizvod. Proizvod je uključen kada svijetli svjetlosni indikator na tipkovnici.
- Pritisnite gumb za **ON/OFF** na tri sekunde kako biste isključili proizvod.
- Ako svjetlosni indikator treperi, proizvod je u načinu za štednju energije. Pritisnite gumb za **UKLJUČIVANJE/ISKLJUČIVANJE** na tri sekunde kako biste uključili proizvod.

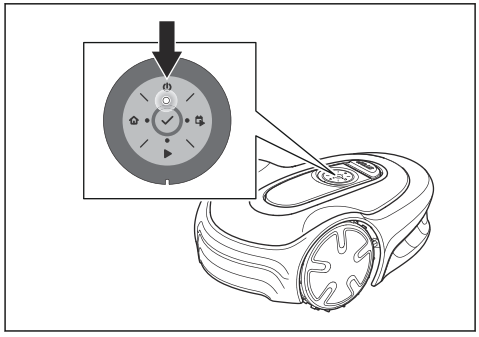

4.1.1 Svjetlosni indikator

Svjetlosni indikator na tipkovnici prikazuje radni način proizvoda, pogledajte *LED indikator statusa na tipkovnici na stranici 6*.

4.2 Pokretanje proizvoda

1. Pritisnite gumb **UKLJUČIVANJE/ISKLJUČIVANJE** na tri sekunde.
2. Na tipkovnici unesite PIN kod. Pogledajte *PIN kod na stranici 22*.
3. Odaberite željeni način rada i potvrdite. Pogledajte *Načini rada na stranici 23*.

Napomena: Tijekom prvih nekoliko tjedana nakon postavljanja razina buke pri košnji trave može biti veća od očekivane. Nakon proteka određenog vremena tijekom kojeg ćete travu kositi proizvodom, opažena razina buke bit će znatno niža.

4.3 Načini rada

Dostupni su sljedeći načini rada:

- *Glavno područje*
- *Sekundarno područje*
- *Parkiranje*
- *Parkiranje / Raspored*
- *Premosti raspored*
- *Rezanje na mjestu*

4.3.1 Main area (Glavno područje)

Main area (Glavno područje) je standardni način rada, u kojemu proizvod kosi i puni se automatski.

4.3.1.1 Postavljanje proizvoda za rad u glavnom području

Moguće ga je postaviti na ploči s instrumentima u aplikaciji ili na tipkovnici na proizvodu:

1. Pritisnite gumb **STOP**.
2. Pritisnite gumb **Start/Raspored** na jednu sekundu.

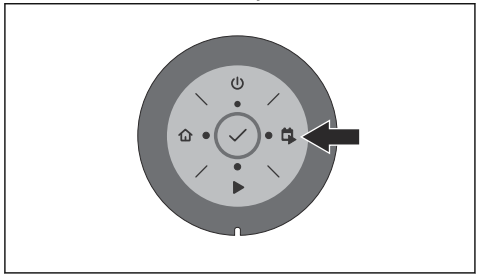

3. Pritisnite gumb **U redu**.

Napomena: Ako raspored nije postavljen, postavlja se dnevni raspored. Raspored se pokreće svakog dana u to trenutačno vrijeme, a proizvod će raditi tako da ispuni maksimalno dnevno vrijeme košnje.

4.3.1.2 Postavljanje rada proizvoda u glavnom području i izrada dnevnog rasporeda

Možete postaviti raspored koji se pokreće svakog dana u trenutačno vrijeme i svakog dana kosi maksimalno vrijeme košnje za proizvod. Moguće ga je postaviti na ploči s instrumentima u aplikaciji ili na tipkovnici na proizvodu:

1. Pritisnite gumb **STOP**.
2. Pritisnite gumb **Start/Raspored** na tri sekunde.

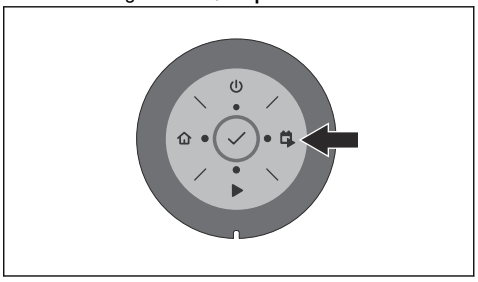

3. Pritisnite gumb **U redu**.

4.3.2 Sekundarno područje

Za košnju sekundarnih područja morate odabrati način rada *Sekundarno područje*. U ovom načinu rada rukovatelj proizvod mora ručno premještati između glavnog i sekundarnog područja. Proizvod kosi do pražnjenja baterije. Kada se baterija isprazni, postavite proizvod u punjač kako biste napunili bateriju. Kada se baterija napuni, proizvod izlazi iz punjača i zaustavlja se. Proizvod je sada spreman za početak rada, ali to korisnik prvo mora potvrditi.

Napomena: Ako nakon punjenja baterije želite kositi glavno područje, postavite proizvod u punjač u aplikaciji ili na tipkovnici način rada promijenite u *Glavno područje*.

4.3.2.1 Postavljanje proizvoda za rad u sekundarnom području

Moguće ga je postaviti na ploči s instrumentima u aplikaciji ili na tipkovnici na proizvodu:

1. Pritisnite gumb **STOP**.
2. Pritisnite gumb **Start** na tri sekunde.

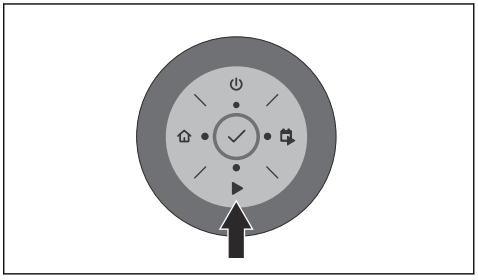

3. Pritisnite gumb **U redu**.

4.3.3 Parkiranje

U načinu rada *Parkiranje* proizvod se vraća na punjač, gdje ostaje do odabira drugog načina rada.

4.3.3.1 Parkiranje proizvoda

Moguće ga je postaviti na ploči s instrumentima u aplikaciji ili na tipkovnici na proizvodu:

1. Pritisnite gumb **STOP**.
2. Pritisnite gumb **Parkiranje** na tri sekunde.

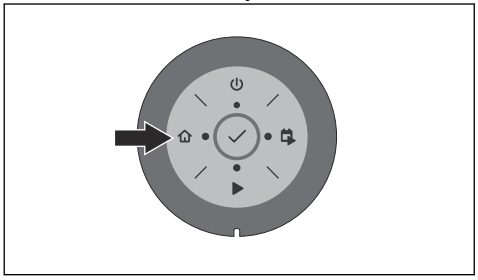

3. Pritisnite gumb **U redu**.

Napomena: Za promjenu načina rada proizvoda pritisnite gumb **STOP** i proizvod će prijeći u prazni hod u kojem možete postaviti način rada.

4.3.4 Parkiranje / Raspored

U načinu rada *Parkiranje / Raspored* proizvod se vraća na punjač, gdje ostaje do sljedećeg rasporeda. Ako je proizvod odradio maksimalno dnevno vrijeme košnje, ponovno počinje raditi sljedećeg dana. Pogledajte *Procjena potrebnog radnog vremena na stranici 20*.

4.3.4.1 Parkiranje proizvoda i ponovno pokretanje sa sljedećim rasporedom

Moguće ga je postaviti na ploči s instrumentima u aplikaciji ili na tipkovnici na proizvodu:

1. Pritisnite gumb **STOP**.
2. Pritisnite gumb **Parkiranje** na jednu sekundu.

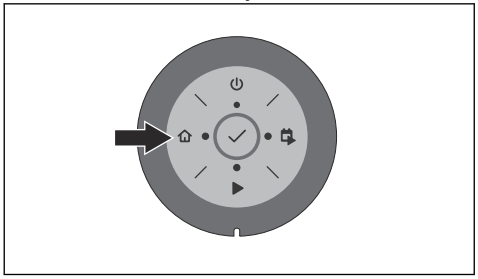

3. Pritisnite gumb **U redu**.

Napomena: Za promjenu načina rada proizvoda pritisnite gumb **STOP** i proizvod će prijeći u prazni hod u kojem možete postaviti način rada.

4.3.5 Override schedule (Premosti raspored)

Odaberite *Premosti raspored* za privremeno premoštavanje postavki rasporeda. Postavke rasporeda možete premostiti na 3 sata. Proizvod nije moguće postaviti na košnju dulju od maksimalnog trajanja košnje za dan.

4.3.5.1 Premoštenje rasporeda

Moguće ga je postaviti na ploči s instrumentima u aplikaciji ili na tipkovnici na proizvodu:

1. Pritisnite gumb **STOP**.
2. Pritisnite gumb **Start** na jednu sekundu.

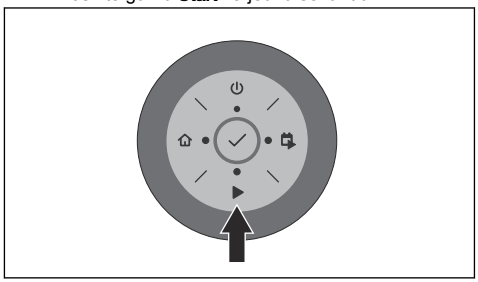

3. Pritisnite gumb **U redu**.

4.3.6 Rezanje na mjestu

Primijenite funkciju *Rezanje na mjestu* kako biste brzo pokosili travu u području gdje je manje košena nego u drugim dijelovima dvorišta. Proizvod ručno morate premjestiti na odabrano područje. Način rada moguće je postaviti samo u aplikaciji.

Rezanje na mjestu znači da proizvod travu u području u kojem je pokrenut kosi po spiralnom uzorku. Nakon toga proizvod automatski prelazi na *Glavno područje* ili *Sekundarno područje*.

4.4 Zaustavljanje proizvoda

1. Pritisnite gumb **STOP** na gornjem dijelu proizvoda.

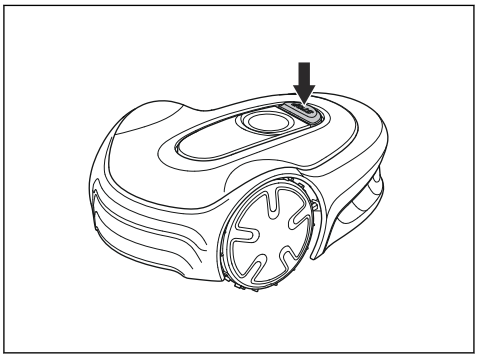

Napomena: Po pritisku gumba **STOP** proizvod prelazi u prazan hod. Proizvod i rezni motor zaustavljaju se.

4.5 Isključivanje proizvoda

1. Pritisnite gumb **STOP**.
2. Pritisnite gumb **UKLJUČIVANJE/ISKLJUČIVANJE** na tri sekunde.

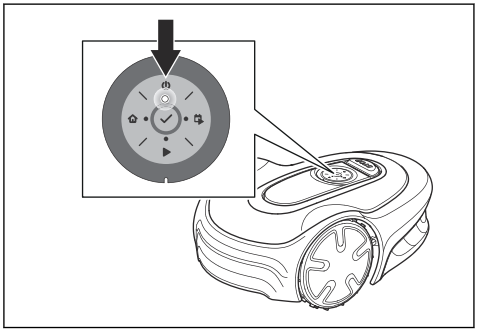

3. Proizvod se isključuje.
4. Uvjerite se da svjetlosni indikator na tipki tipkovnici ne svijetli.

4.6 Zamjena baterije

UPOZORENJE: Proizvod punite samo punjačem koji je namijenjen za to. Nepravilna upotreba može uzrokovati strujni udar, pregrijavanje ili curenje korozivne tekućine iz baterije.

U slučaju curenja elektrolita isperite vodom, a u slučaju kontakta s očima zatražite medicinsku pomoć itd.

Baterija novog ili dugotrajno uskladištenog proizvoda može biti potpuno ispražnjena i prije početka rada nužno

ju je napuniti. U načinu rada *Glavno područje* proizvod automatski prelazi s košnje na punjenje i obratno.

1. Pritisnite gumb za **UKLJUČIVANJE/ ISKLJUČIVANJE** kako biste pokrenuli proizvod.
2. Umetnite proizvod što je moguće dublje u punjač. Provjerite jesu li proizvod i punjač povezani. Pogledajte kontaktne trake i trake za punjenje u *Pregled proizvoda na stranici 4*

4.7 Podešavanje visine rezanja

OPREZ: Tijekom prvih tjedana nove instalacije visina rezanja mora biti postavljena na MAKS. kako bi se izbjeglo oštećenje žice za petlje. Visina rezanja nakon toga svakog se tjedna može postupno smanjivati sve do željene visine rezanja.

Visina rezanja podesiva je u 3 koraka. 1. korak je najniža visina, 2. korak je srednja visina, a 3. korak je najviša visina. Koraci 1 – 3 označeni su na reznom disku. Tvornička je postavljena 3. visina rezanja.

4.7.1 Prilagodba visine rezanja

UPOZORENJE: Nosite zaštitne rukavice.

1. Pritisnite gumb za **UKLJUČIVANJE/ ISKLJUČIVANJE** na tri sekunde kako biste isključili proizvod.
2. Provjerite je li proizvod onemogućen. Svjetlosni indikator na gumbu **UKLJUČIVANJE / ISKLJUČIVANJE** ne svijetli kada je proizvod onemogućen. Pogledajte *LED indikator statusa na tipkovnici na stranici 6*.
3. Ručno povucite gornji poklopac i uklonite ga.
4. Uklonite šesterokutni ključ pričvršćen za kućište proizvoda.
5. Preokrenite proizvod.
6. Uklonite dva vijka s reznog diska.
7. Podignite rezni disk.

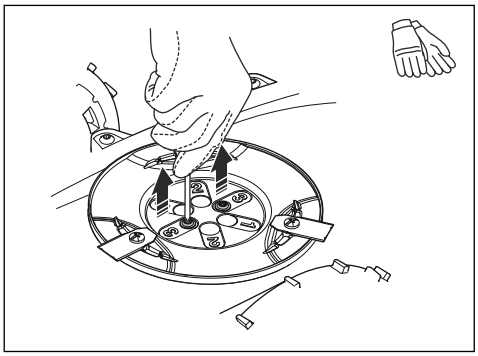

8. Ugradite rezni disk na vratilo. Odaberite reznu visinu i poravnajte dva otvora na reznom disku s dva otvora na vratilu.
9. Pričvršćivanjem dva vijka za rezni disk instalirajte vratilo na rezni disk.
10. Vratite šesterokutni ključ na kućište proizvoda.
11. Postavite gornji poklopac na proizvod.

5 Održavanje

5.1 Uvod – održavanje

UPOZORENJE: Proizvod morate isključiti prije provedbe održavanja. Proizvod je onemogućen kada LED indikator statusa ne svijetli.

UPOZORENJE: Nosite zaštitne rukavice.

Za bolji rad i dulji radni vijek redovito čistite proizvod i mijenjajte istrošene dijelove. Sva održavanja i servisiranja moraju se provesti u skladu s uputama tvrtke GARDENA. Pogledajte *Jamstvo na stranici 44*.

Pri prvoj upotrebi proizvoda disk s noževima i noževe treba pregledavati jednom tjedno. Interval pregleda može se povećati ako je habanje u tom periodu bilo slabo.

Važno je da se disk s noževima lako okreće. Rubovi noževa ne smiju biti oštećeni. Vijek trajanja noževa vrlo je promjenjiv, a ovisi, primjerice, o sljedećem:

- Radnom vremenu i površini radnog područja.
- Vrsti trave i sezonskom rastu.
- Tlu, pijesku i primjeni gnojiva.
- Prisutnosti predmeta kao što su šišarke, otpalo voće, igračke, alati, kamenje, korijenje i slično.

Uobičajeni je vijek trajanja u povoljnim uvjetima od 4 do 7 tjedana. Upute za zamjenu noževa potražite pod *Zamjena noževa na stranici 28*.

Napomena: Rad s tupim noževima daje slabiji ishod košnje. Trava se ne kosi potpuno i potrebno je više energije zbog čega proizvod ne kosi tako veliko područje.

5.2 Očistite proizvod

OPREZ: Proizvod nemojte prati peračem pod visokim tlakom. Za čišćenje nemojte upotrebljavati otapala.

Ako su kotači blokirani travom, proizvod na kosinama ne radi dovoljno dobro. Proizvod čistite mekom četkom.

GARDENA preporučuje upotrebu posebnog kompleta za čišćenje i održavanje iz dodatne opreme. Obratite se servisu tvrtke GARDENA.

5.2.1 Šasija i disk s noževima

Jedanput tjedno pregledajte disk s noževima i noževe.

1. Pritisnite gumb **STOP**.
2. Pritisnite gumb za **UKLJUČIVANJE/ ISKLJUČIVANJE** na tri sekunde kako biste isključili proizvod.
3. Uvjerite se da svjetlosni indikator na tipki tipkovnici ne svijetli.
4. Ako je proizvod zaprljan, očistite ga četkom ili vrtnim crijevom. Nemojte upotrebljavati perač pod visokim tlakom.
5. Postavite proizvod na bočnu stranu.
6. Očistite disk s noževima i šasiju npr. četkom za posuđe. Istovremeno provjerite okreće li se disk s noževima slobodno u odnosu na štitnik za stopala. Također provjerite ispravnost noževa te okreću li se neometano.

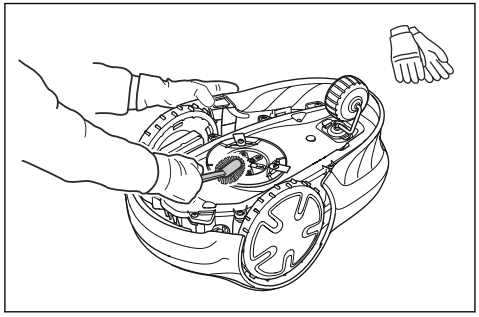

5.2.2 Kotači

Očistite oko kotača. Trava na kotačima može utjecati na rad proizvoda na kosinama.

5.2.3 Karoserija proizvoda

Karoseriju proizvoda očistite vlažnom, mekom spužvom ili krpom. Ako je karoserija proizvoda onečišćena, operite ju blagom sapunicom.

5.2.4 Stanica za punjenje

UPOZORENJE: Odspojite električno napajanje iz električne utičnice prije izvođenja svih radova održavanja ili čišćenja stanice za punjenje ili električnog napajanja.

UPOZORENJE: Stanicu za punjenje nikada nemojte prati peračem pod visokim tlakom ili tekućom vodom.

Stanicu za punjenje redovito čistite od trave, lišća, grančica i drugih predmeta koji mogu otežavati pristajanje.

5.3 Zamjena noževa

UPOZORENJE: Upotrebljavajte odgovarajuću vrstu noževa i vijaka. Tvrtka GARDENA za sigurnost može jamčiti samo pri uporabi originalnih noževa. Samo zamjena noževa uz ponovnu upotrebu vijaka može uzrokovati trošenje vijaka tijekom košnje. Noževi tada mogu biti izbačeni iz prostora ispod kućišta te mogu uzrokovati ozbiljne ozljede.

Zbog sigurnosti zamijenite istrošene ili oštećene dijelove. Čak i ako su noževi ispravni, potrebno ih je redovno zamjenjivati kako biste ostvarili najbolje rezultate košnje i nisku potrošnju energije. Za održavanje ravnoteže reznog sustava sva tri noža i vijka moraju se istovremeno zamijeniti. Upotrebljavajte originalne noževe tvrtke GARDENA s okrunjenim logotipom H-mark, pogledajte *Jamstvo na stranici 44*.

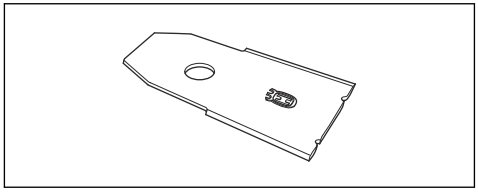

5.3.1 Zamjena noževa

1. Pritisnite gumb **STOP**.
2. Pritisnite gumb za **UKLJUČIVANJE/ ISKLJUČIVANJE** na tri sekunde kako biste isključili proizvod.

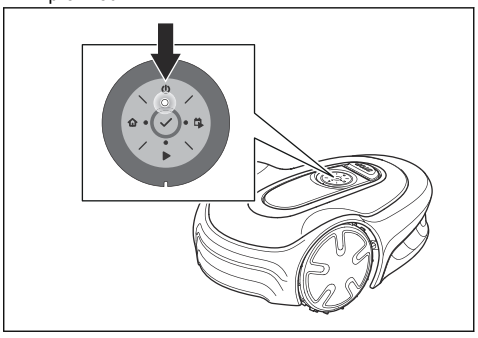

3. Provjerite je li svjetlosni indikator na tipki tipkovnici isključen.
4. Preokrenite proizvod. Postavite proizvod na meku i čistu površinu kako ne biste izgrebali proizvod.
5. Uklonite tri vijka. Koristite odvijač s ravnom ili križnom glavom.

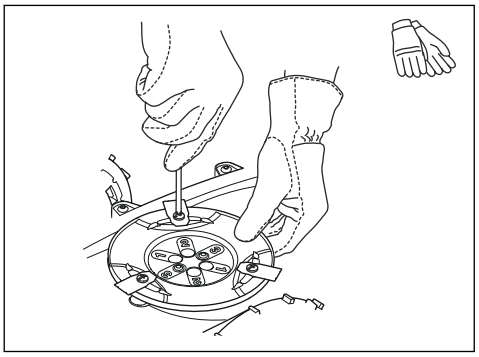

6. Skinite svaki nož i vijak.
7. Pričvrstite nove noževe i vijke.
8. Provjerite okreću li se noževi neometano.

5.4 Ažuriranje ugrađenog softvera

Ako servisiranje provodite u servisu tvrtke GARDENA, dostupna ažuriranja ugrađenog softvera u proizvod preuzima servisni tehničar. Međutim, vlasnici proizvoda GARDENA mogu ažurirati ugrađeni softver na inicijativu tvrtke GARDENA. U tom slučaju obavještavamo registrirane korisnike.

5.4.1 Ažuriranje ugrađenog softvera

1. Uklonite gumeni čep.
2. Priključite USB kabel za pisač (kontakti USB A i USB B) na proizvod i računalo. USB kabel za pisač dostupan je kao dodatna oprema.

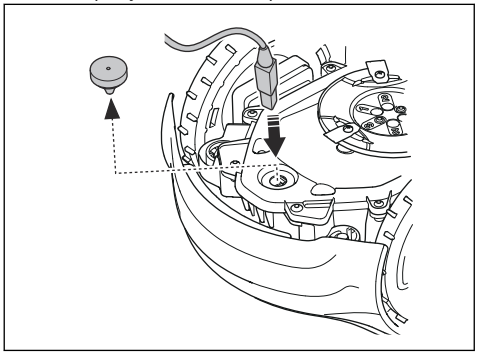

3. Idite na www.gardena.com, pretražite i preuzmite alat za ažuriranje ugrađenog softvera i pratite upute.
4. Uklonite USB kabel za pisač.
5. Postavite gumeni čep i provjerite brtvi li ispravno.

OPREZ: Provjerite brtvi li gumeni čep ispravno kako ne bi došlo do nakupljanja vlage.

5.5 Ažuriranje za GARDENA Bluetooth® App

GARDENA redovito ažurira GARDENA Bluetooth® App. Ažurirajte aplikaciju u App Store ili Google Play kako biste uvijek imali najnoviju verziju.

5.6 Baterija

UPOZORENJE: Proizvod punite samo punjačem koji je namijenjen za to. Nepravilna upotreba može uzrokovati strujni udar, pregrijavanje ili curenje korozivne tekućine iz baterije. U slučaju curenja elektrolita isperite vodom, a u slučaju kontakta s očima zatražite medicinsku pomoć itd.

UPOZORENJE: Upotrebljavajte isključivo originalne baterije koje preporučuje proizvođač. S drugim baterijama nije zajamčena sigurnost proizvoda. Nemojte upotrebljavati baterije koje nisu punjive.

OPREZ: Prije zimskog skladištenja mora se provesti puni ciklus punjenja baterije. Ako baterija nije potpuno napunjena, mogla bi se oštetiti i u određenim slučajevima postati neupotrebljiva.

Ako je vrijeme rada proizvoda između punjenja kraće nego uobičajeno, to znači da je baterija ostarila i možda ju je potrebno zamijeniti.

Napomena: Vijek trajanja baterije ovisi o duljini sezone i o tome koliko je sati dnevno proizvod bio u pogonu. Duga sezona ili mnogo sati rada dnevno uvjetuju učestaliju zamjenu baterije. Baterija je u ispravna sve dok proizvod dobro kosi travnjak.

5.6.1 Zamjena ili uklanjanje baterije

UPOZORENJE: Nosite zaštitne rukavice.

OPREZ: Nemojte dodirivati sklopovske pločice.

1. Pritisnite gumb za **ON/OFF** na tri sekunde kako biste isključili proizvod.
2. Provjerite je li proizvod onemogućen. Svjetlosni indikator na gumbu **UKLJUČIVANJE / ISKLJUČIVANJE** ne svijetli kada je proizvod onemogućen. Pogledajte *LED indikator statusa na tipkovnici na stranici 6*.
3. Preokrenite proizvod. Postavite proizvod na meku i čistu površinu kako ne biste izgrebali proizvod.
4. Uklonite 10 vijaka s ključem Torx 20.

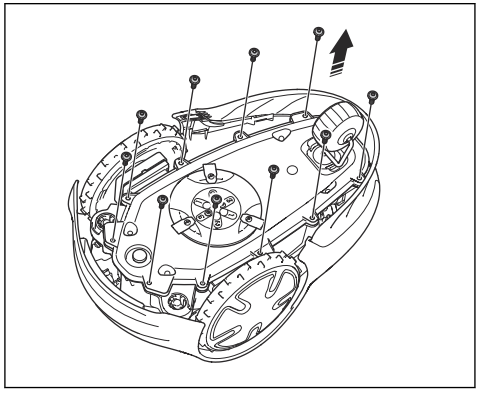

5. Pažljivo podignite donji dio šasije i postavite ga uz gornju šasiju.

OPREZ: Budite pažljivi, kabel je priključen na glavnu pločicu.

6. Uklonite vijka držača baterije.

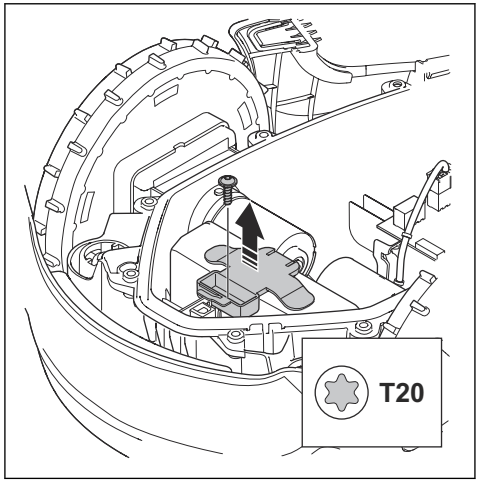

7. Pritisnite kopče i podignite držač baterije.

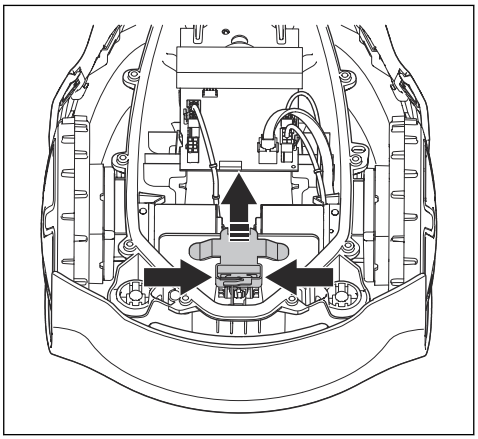

8. Izvadite bateriju.
9. Odspojite kabel od baterije.
10. Priključite kabel na novu bateriju.
11. Umetnite novu bateriju na njen položaj u proizvod.
12. Ugradite držač baterije i vijak.
13. Uklonite brtvenu traku s gornje šasije.

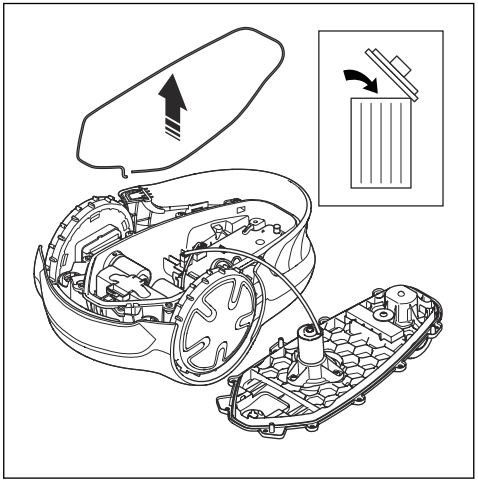

14. Ugradite novu brtvenu traku u gornju šasiju. Jedan kraj trake za brtvljenje poravnajte s oznakom na šasiji.

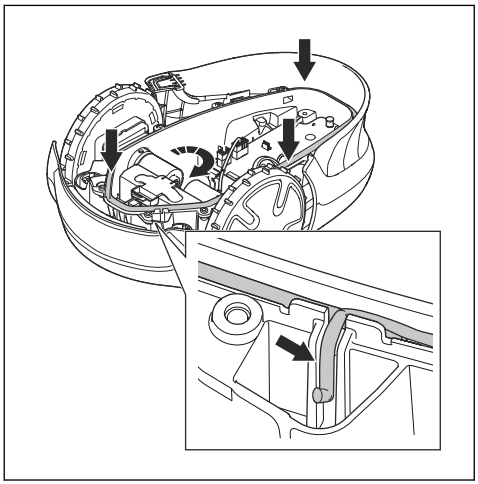

OPREZ: Ugradite brtvenu traku od 5 mm. Brtvena traka pogrešne veličine ili neispravna ugradnja može uzrokovati propuštanje.

15. Brtvenu traku postavite u smjeru kazaljke na satu oko donje šasije.
16. Drugi kraj trake za brtvljenje postavite iznad prvog kraja i potom izvan kanala.
17. Postavite brtvenu traku u nosač.
18. Postavite gornju šasiju i 10 vijaka pričvrstite ključem Torx 20 (zatezni moment 1,8 Nm).

5.7 Zimski servis

Prije zimskog skladištenja proizvod servisirajte u servisu tvrtke GARDENA. Redovnim zimskim servisom održavate dobro stanje proizvoda i stvarate najbolje uvjete za neometanu novu sezonu.

Servis uobičajeno uključuje sljedeće:

- Temeljito čišćenje karoserije, šasije, diska s noževima i svih ostalih pomičnih dijelova.
- Provjeru funkcija i dijelova proizvoda.
- Provjeru i, ako je potrebno, zamjenu potrošnih dijelova, kao što su noževi i ležajevi.
- Provjeru kapaciteta baterije proizvoda, kao i preporuku za zamjenu baterije ako je ona potrebna.
- Ako je dostupan novi ugrađeni softver, proizvod se ažurira.

6 Rješavanje problema

6.1 Uvod – rješavanje problema

U ovom poglavlju možete pronaći više informacija o kvarovima i simptomima proizvoda. Više informacija i često postavljana pitanja potražite na www.gardena.com.

6.2 Poruke o pogreškama

U aplikaciji se prikazuju poruke o pogrešci iz tablice u nastavku. Ako se ista poruka učestalo prikazuje, obratite se servisu tvrtke GARDENA.

Poruka	Uzrok	Postupak
Motor kotača blokiran, lijevi/desni	Trava ili drugi predmet oko pogonskog kotača.	Uklonite travu ili drugi predmet.
Rezni sustav je blokiran	Trava ili neki drugi strani predmet oko diska s noževima.	Uklonite travu ili drugi predmet.
	Disk s noževima je u vodi.	Pomaknite proizvod i spriječite nakupljanje vode u radnom području.
	Trava je previsoka.	Prije instalacije proizvoda pokosite travu. Trava ne smije biti viša od 4 cm / 1.6 in.
Zaglavljen	Proizvod je iza niza prepreka u manjem području.	Uklonite prepreku ili položite graničnu žicu oko prepreke kako biste oblikovali otok. Pogledajte *Oblikovanje otoka na stranici 15*.
Izvan radnog područja	Dio granične žice položen je preko drugog dijela granične žice na putu do punjača.	Provjerite je li granična žica ispravno priključena.
	Granična žica je preblizu ruba radnog područja.	Provjerite je li granična žica ispravno instalirana. Pogledajte *Postavljanje granične žice na stranici 18*.
	Kosina radnog područja prevelika je uz graničnu petlju.	
	Granična žica je oko otoka položena je u pogrešnom smjeru.	
	Obližnji metalni predmeti poput ograda, armiranog betona ili zakopanih kabela uzrokuju smetnje na graničnoj žici.	Premjestite graničnu žicu.
	Proizvod ne može pronaći ispravan signal petlje zbog smetnji koje uzrokuje signal petlje obližnje druge instalacije proizvoda.	Postavite proizvod na punjač i stvorite novi signal petlje.

Poruka	Uzrok	Postupak
Prazna baterija	Proizvod ne može pronaći punjač.	Promijenite položaj žice za navođenje. Pogledajte *Postavljanje žice za navođenje na stranici 18*.
	Baterija je na kraju vijeka trajanja.	Zamijenite bateriju. Pogledajte *Baterija na stranici 29*.
	Antena punjača je neispravna.	Provjerite treperi li svjetlosni indikator na punjaču crvenom bojom. Pogledajte *Žaruljica indikatora na punjaču na stranici 36*.
	Pločice za punjenje na proizvodu ili kontaktne pločice na punjaču neispravne su zbog korozije.	Pločice za punjenje i kontaktne pločice očistite brusnim platnom fine gradacije. Ako se problem nastavi pojavljivati, obratite se servisu tvrtke GARDENA.
Pogrešan PIN kod	Unesen je neispravan PIN kod.	Unesite ispravan PIN kod. Ako ste zaboravili PIN kod, obratite se servisu tvrtke GARDENA.
Nema pogona	Proizvod se zaglavio u nečemu i proklizuje.	Oslobodite proizvod i uklonite uzrok problema. Ako se događa zbog vlažne trave, prije upotrebe proizvoda pričekajte na sušenje travnjaka.
	Radno područje obuhvaća i strmu kosinu.	Strmije kosine moraju se odvojiti. Pogledajte *Određivanje položaja granične žice na stranici 13*.
	Žica za navođenje nije položena dijagonalno po kosini.	Provjerite je li žica za navođenje postavljena dijagonalno preko kosine. Pogledajte *Određivanje položaja žice za navođenje na stranici 16*.
Motor kotača je preopterećen, lijevi/desni	Trava ili drugi predmet oko pogonskog kotača.	Uklonite travu ili predmet s pogonskog kotača.
Problem sa senzorom udaraca	Prednji kotači proizvoda su blokirani.	Oslobodite proizvod i uklonite uzrok problema. Ako se problem nastavi pojavljivati, obratite se servisu tvrtke GARDENA.
Punjač je blokiran	Kontakt između pločica za punjenje na proizvodu i kontaktnih pločica na punjaču je loš. Proizvod se više puta pokušao napuniti.	Postavite proizvod u punjač i provjerite jesu li pločice za punjenje i kontaktne pločice u kontaktu.
	Predmet proizvodu onemogućuje pristup punjaču.	Uklonite predmet.
	Punjač je nagnut ili izvijen.	Baznu ploču postavite na ravno tlo.
	Žica za navođenje nepravilno je položena.	Pravilno instalirajte žicu za navođenje. Pogledajte *Postavljanje žice za navođenje na stranici 18*.
Zaglavljen u punjaču	Predmet proizvodu onemogućuje napuštanje punjača.	Uklonite predmet.
Naopako	Proizvod je u neispravnom položaju, previše se naginje ili je preokrenut.	Postavite proizvod u ispravan položaj.

Poruka	Uzrok	Postupak
Podignut	Zbog podizanja proizvoda uključio se senzor podizanja.	Provjerite može li se karoserija proizvoda slobodno pomicati oko šasije. Uklonite predmete koji uzrokuju podizanje šasije ili oblikujte otoke oko njih. Ako se problem nastavi pojavljivati, obratite se servisu tvrtke GARDENA.
Problem sa pogonskim kotačem, desni	Trava ili drugi predmet oko pogonskog kotača.	Očistite kotače i prostor oko njih.
Električni problem	Privremeni problem s elektronikom ili ugrađenim softverom proizvoda.	Ponovno pokrenite proizvod. Ako se problem nastavi pojavljivati, obratite se servisu tvrtke GARDENA.
Problem sa senzorom petlje, prednji/stražnji		
Problem sa senzorom nagiba		
Privremeni problem		
Kombinacija poduređaja nije valjana		
Privremeni problem s baterijom		
Neispravna sigurnosna funkcija		
Problem sa sustavom za punjenje	Neodgovarajuća vrsta baterije.	Upotrebljavajte originalne baterije koje preporučuje proizvođač.
Problem s baterijom	Privremeni problem s baterijom ili ugrađenim softverom proizvoda.	Ponovno pokrenite proizvod. Ako se problem nastavi pojavljivati, obratite se servisu tvrtke GARDENA.
	Neodgovarajuća vrsta baterije.	Upotrebljavajte originalne baterije koje preporučuje proizvođač.
Temperatura baterije je izvan ograničenja	Temperatura baterije je previsoka ili preniska za početak rada.	Temperatura baterije nije unutar radnih granica i punjenje/košenje je prekinuto. Punjenje/košnja započet će kada se temperatura vrati u njene granice.
Struja punjenja je prejaka	Pogrešna ili neispravna jedinica električnog napajanja.	Ponovno pokrenite proizvod. Ako se problem nastavi pojavljivati, obratite se servisu tvrtke GARDENA.

Poruka	Uzrok	Postupak
Nema signala petlje	Nije priključeno napajanje ili niskonaponski kabel.	Ako nije uključen LED indikator stanja na punjaču, to je znak da nema napajanja. Pregledajte priključak na utičnicu i diferencijalnu sklopku. Provjerite je li niskonaponski kabel priključen na punjač.
	Napajanje ili niskonaponski kabel oštećen je ili nije priključen.	Zamijenite napajanje ili niskonaponski kabel.
	Granična žica nije priključena na punjač.	Priključite graničnu žicu na punjač. Ako su priključci oštećeni, zamijenite ih. Pogledajte *Postavljanje granične žice na stranici 18*.
	Granična žica je oštećena.	Provjerite LED indikator stanja na punjaču. Ako se prikazuje oštećenje na graničnoj žici, oštećeni dio zamijenite novom graničnom žicom.
	Proizvod se pokušao pokrenuti, no nije u punjaču i omogućen je *ECO način*.	Stavite proizvod u punjač i pokrenite ga.
	Dio granične žice presijeca drugi dio granične žice na putu do i od otoka.	Položite graničnu žicu u pravilnom smjeru oko otoka. Pogledajte *Postavljanje granične žice na stranici 18*.
	Problem s uparivanjem proizvoda i punjača.	Postavite proizvod na punjač i stvorite novi signal petlje. Pogledajte *Novi signal petlje na stranici 22*.
	Obližnji metalni predmeti poput ograda, armiranog betona ili zakopanih kabela uzrokuju smetnje.	Premjestite graničnu žicu i/ili napravite otoke u radnom području kako biste povećali jačinu signala.
	Proizvod je predaleko od granične žice.	Instalirajte graničnu žicu tako da su svi dijelovi radnog područja maksimalno 15 m / 50 ft. od granične žice.
Kosilica nagnuta	Proizvod je nagnut više od maksimalnog kuta.	Premjestite proizvod na ravnu površinu.

6.3 Informacije i poruke upozorenja

U aplikaciji se prikazuju informativne poruke iz tablice u nastavku. Ako se ista poruka učestalo prikazuje, obratite se servisu tvrtke GARDENA.

Poruka	Uzrok	Radnja
Slaba baterija	Proizvod ne može pronaći punjač.	Promijenite položaj žice za navođenje. Pogledajte *Postavljanje žice za navođenje na stranici 18*.
	Baterija je na kraju vijeka trajanja.	Zamijenite bateriju. Pogledajte *Baterija na stranici 29*.
	Antena punjača je neispravna.	Provjerite treperi li svjetlosni indikator na punjaču crvenom bojom. Pogledajte *Žaruljica indikatora na punjaču na stranici 36*.
	Pločice za punjenje na proizvodu ili kontaktne pločice na punjaču neispravne su zbog korozije.	Pločice za punjenje i kontaktne pločice očistite brusnim platnom fine gradacije. Ako se problem nastavi pojavljivati, obratite se ovlaštenom servisnom distributeru.
Vraćene postavke	Provedena je naredba *Poništi sve korisničke postavke*.	Uobičajena upotreba proizvoda.
Vodič nije pronađen	Žica za navođenje nije priključena na punjač.	Priključite žicu za navođenje na punjač. Pogledajte *Postavljanje žice za navođenje na stranici 18*.
	Oštećenje žice za navođenje.	Oštećeni dio zamijenite novom žicom za navođenje.
	Žica za navođenje nije povezana s graničnom petljom.	Pravilno priključite žicu za navođenje u graničnu petlju. Pogledajte *Postavljanje žice za navođenje na stranici 18*.
Stvoren je signal petlje	Promijenjen je novi signal petlje.	Uobičajena upotreba proizvoda.
Potrebno je ručno punjenje	Proizvod je postavljen u način rada *Sekundarno područje*.	Stavite proizvod u punjač.
Sljedeće pokretanje u hh:mm	Postavka rasporeda sprječava rad proizvoda.	Promijenite postavke rasporeda. Pogledajte *Parkiranje / Raspored na stranici 24*.
	Proizvod je radio maksimalno dnevno vrijeme košnje.	Uobičajena upotreba proizvoda.
Dovršena je dnevna košnja	Proizvod je radio maksimalno dnevno vrijeme košnje.	Uobičajena upotreba proizvoda. Pogledajte *Parkiranje / Raspored na stranici 24*.
Priključak NIJE promijenjen	Signal petlje nije promijenjen zbog pogreške.	Nekoliko puta napravite *novi signal petlje*. Pogledajte *Novi signal petlje na stranici 22*. Ako se problem nastavi pojavljivati, obratite se servisu tvrtke GARDENA.

6.4 Žaruljica indikatora na punjaču

Žaruljica indikatora na punjaču ispravnu instalaciju prikazuje neprekinutim ili treperećim zelenim svjetlom. Ako to nije slučaj, pratite upute iz tablice za rješavanje problema u nastavku.

Za više informacija obratite se servisu tvrtke GARDENA.

Svjetlo	Uzrok	Radnja
Stalno zeleno svjetlo	Dobri signali.	Uobičajena upotreba proizvoda.
Zeleno trepereće svjetlo	Signali su dobri i omogućen je *ECO način*.	Uobičajena upotreba proizvoda. Pogledajte *ECO način rada na stranici 22*.
Plavo trepereće svjetlo	Granična žica nije priključena na punjač.	Provjerite je li granična žica pravilno instalirana na punjač. Pogledajte *Postavljanje granične žice na stranici 18*.
	Oštećena granična žica.	Pronađite oštećenje. Oštećeni dio zamijenite novom graničnom žicom.
Žuto trepereće svjetlo	Žica za navođenje nije priključena na punjač.	Provjerite je li žica za navođenje pravilno instalirana na punjač. Pogledajte *Postavljanje žice za navođenje na stranici 18*
	Oštećenje žice za navođenje.	Pronađite oštećenje. Oštećeni dio zamijenite novom žicom za navođenje.
Crveno trepereće svjetlo	Smetnje na anteni punjača.	Obratite se servisu tvrtke GARDENA.
Stalno crveno svjetlo	Pogreška sklopovske pločice ili neodgovarajuće napajanje punjača. Ispravljanje greške provedite u servisu tvrtke GARDENA	Obratite se servisu tvrtke GARDENA.

6.5 Simptomi

Ako proizvod ne radi na uobičajeni način, pratite tablicu sa simptomima u nastavku. Ako ne možete pronaći uzrok pogreške, obratite se servisu tvrtke GARDENA.

Simptomi	Uzrok	Radnja
Problemi pri pristajanju proizvoda.	Žica za navođenje nije položena po pravcu i na ispravnoj udaljenosti od punjača.	Pregledajte instalaciju punjača. Pogledajte *Instalacija punjača na stranici 17*.
	Žica za navođenje nije umetnuta u utor na ploči punjača.	Žicu za navođenje postavite po pravcu i umetnite je u utor na ploči punjača. Pogledajte *Postavljanje žice za navođenje na stranici 18*.
	Punjač nije na ravnoj površini.	Punjač postavite na ravnu površinu. Pogledajte *Određivanje položaja stanice za punjenje na stranici 12*.
Proizvod radi u pogrešno vrijeme.	Vremena početka i prekida rada neispravna su.	Promijenite postavke rasporeda. Pogledajte *Procjena potrebnog radnog vremena na stranici 20*.
Proizvod vibrira.	Oštećeni noževi uzrokuju neuravnoteženost reznog sustava.	Pregledajte noževe i vijke te ih po potrebi zamijenite. Pogledajte *Zamjena noževa na stranici 28*.
	Previše noževa u istom položaju uzrokuju neuravnoteženost reznog sustava.	Provjerite je li na svaki vijak pričvršćen samo jedan nož.
	Na proizvod su instalirani noževi različitih debljina.	Provjerite razlikuju li se debljine noževa i po potrebi ih zamijenite.
Proizvod radi, no disk s noževima ne okreće se.	Proizvod traži punjač ili odlazi na početnu točku.	Uobičajen rad proizvoda. Disk s noževima ne okreće se dok proizvod traži stanicu za punjenje.
Proizvod između punjenja radi u kraćim razdobljima.	Trava ili drugi predmet blokira disk s noževima.	Uklonite i očistite disk s noževima. Pogledajte *Očistite proizvod na stranici 27*.
	Baterija je na kraju vijeka trajanja.	Zamijenite bateriju. Pogledajte *Baterija na stranici 29*.
	Tupi noževi. Za košnju trave potrebno je više energije.	Zamijenite noževe. Pogledajte *Zamjena noževa na stranici 28*.
Vremena košnje i punjenja kraća su od uobičajenih.	Baterija je na kraju vijeka trajanja.	Zamijenite bateriju. Pogledajte *Baterija na stranici 29*.
Proizvod je satima parkiran u punjaču.	Proizvod je radio maksimalno dnevno vrijeme košnje.	Uobičajen rad proizvoda. Pogledajte *Procjena potrebnog radnog vremena na stranici 20*.
	Pritisnut je gumb **STOP**.	Unesite PIN kod i pritisnite gumb **U redu**. Pritisnite gumb **Start**.
	Omogućen je način rada Parkiranje.	Primijenite način rada. Pogledajte *Načini rada na stranici 23*.
	Proizvod ne radi ako je temperatura baterije previsoka ili preniska.	Punjač mora biti postavljen u prostor zaštićen od sunčeve svjetlosti.

Simptomi	Uzrok	Radnja
Neravnomjerni rezultati košnje.	Proizvod radi samo malen broj sati dnevno.	Povećajte vrijeme košnje. Pogledajte *Procjena potrebnog radnog vremena na stranici 20*.
	Za oblik radnog područja nužno je prilagoditi postavke za *Pokrivenost travnjaka* kako biste pokrili sve dijelove radnog područja.	Promijenite postavke za područja u kojima proizvod prečesto započinje košnju. Pogledajte *Pokrivenost travnjaka i Košnja koridora na stranici 20*.
	Radno područje je preveliko.	Smanjite veličinu radnog područja ili produljite raspored. Pogledajte *Procjena potrebnog radnog vremena na stranici 20*.
	Tupi noževi.	Zamijenite sve noževe. Pogledajte *Zamjena noževa na stranici 28*.
	Dugačka trava u odnosu na postavljenu visinu rezanja.	Povećate visinu rezanja, a potom je spustite za kraću travu.
	Nakupljanje trave kod diska s noževima ili oko osovine motora.	Uklonite nakupinu trave i očistite proizvod. Pogledajte *Očistite proizvod na stranici 27*.
Stanje napunjenosti baterije je visoko, no proizvod se vraća na punjač.	Kako ne bi zaglavio u malom području, proizvod prati žicu za navođenje do punjača.	Uobičajen rad proizvoda.

6.6 Traženje prekida u žici za petlju

Prekidi na žici za petlju obično su posljedica nenamjernog fizičkog oštećenja žice, primjerice pri prekopavanju vrta lopatom. U državama u kojima se pojavljuje mraz čak i oštro kamenje koje se kreće u tlu može oštetiti žicu. Prekidi također može nastati ako je žica tijekom instalacije previše zategnuta.

Preniska košnja neposredno nakon instaliranja može oštetiti izolaciju žice. Oštećenja izolacije mogu prouzročiti poremećaje u radu tek nakon nekoliko tjedana ili mjeseci. Kako biste to spriječili, uvijek odaberite najveću visinu rezanja u prvim tjednima nakon instalacije, a zatim smanjujte visinu za jedan stupanj svaki drugi tjedan dok ne dođete na željenu visinu rezanja.

Neispravno spajanje granične žice također može prouzročiti poremećaje u radu u nekoliko tjedana nakon spajanja. Neispravan spoj može, primjerice, biti posljedica nedovoljnog stiskanja spojnice kliještama ili upotrebe spojnice lošije kvalitete u odnosu na originalnu. Prije nego što nastavite s rješavanjem problema, provjerite sve spojeve za koje znate.

Prekid na žici možete pronaći postupnim prepolavljanjem udaljenosti petlje do mjesta gdje bi se mogao nalaziti prekid, sve dok ne preostane samo kratak dio žice.

Sljedeća metoda nije primjenjiva ako *ECO način* nije aktiviran. Prvo provjerite je li *ECO način* isključen. Pogledajte *ECO način rada na stranici 22*.

1. Provjerite treperi li svjetlosni indikator na stanici za punjenje plavom bojom, što ukazuje na prekid granične petlje. Pogledajte *Žaruljica indikatora na punjaču na stranici 36*.

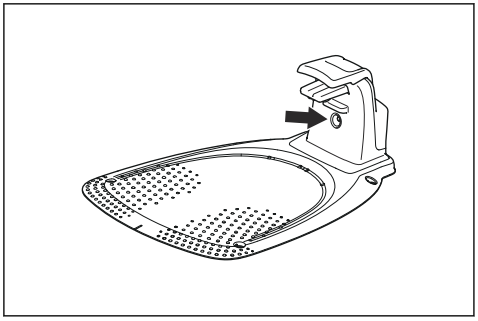

2. Provjerite jesu li priključci granične žice do stanice za punjenje ispravno priključeni i ima li na njima oštećenja. Provjerite treperi li svjetlosni indikator na stanici za punjenje i dalje plavom bojom.

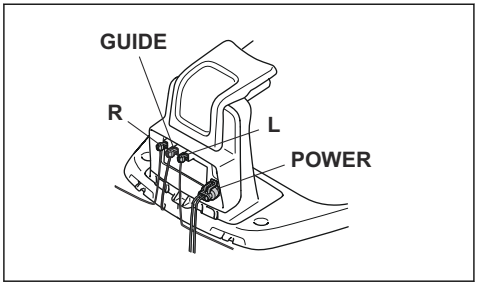

3. Promijenite priključke između žice za navođenje i granične žice na stanici za punjenje.

   Započnite zamjenom priključaka L i GUIDE.

   Ako svjetlosni indikator treperi žutom bojom, prekid je negdje na graničnoj žici između priključka L i spoja žice za navođenje s graničnom žicom (debela crna crta na slici).

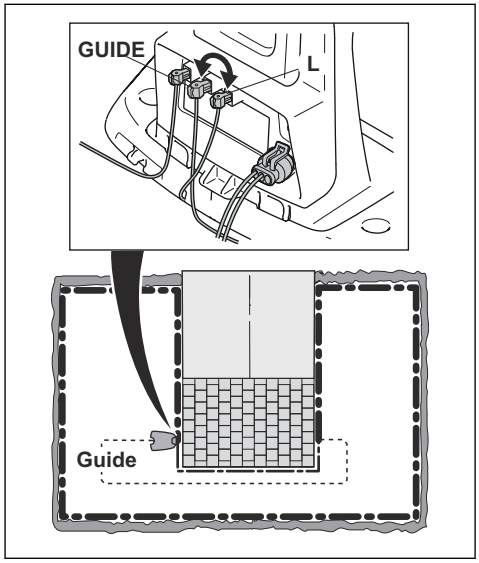

Za popravak kvara trebate graničnu žicu, priključke i spojnice:

a) Ako je granična žica na kojoj bi se mogao nalaziti prekid kratka, najlakše je zamijeniti cijelu graničnu žicu između L i spoja žice za navođenje i granične žice (debela crna crta).

b) Ako je granična žica na kojoj bi se mogao nalaziti prekid duga (debela crna crta), učinite sljedeće: Vratite L i GUIDE u prethodne položaje. Potom isključite R. Priključite novu žicu za petlje na R. Drugi kraj nove žice za petlje spojite na sredinu dijela žice na kojem bi se mogao nalaziti prekid.

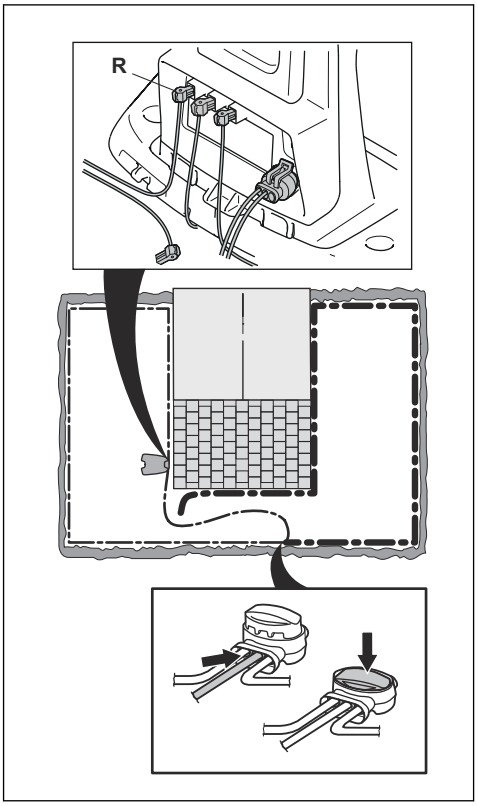

Ako svjetlosni indikator sada treperi zelenom bojom, prekid je između odspojenog kraja i točke priključka nove žice (debela crna crta u nastavku). U tom slučaju primaknite priključak nove žice bliže odspojenom kraju (približno u sredinu sumnjivog dijela žice) i ponovo provjerite svijetli li svjetlosni indikator zeleno.

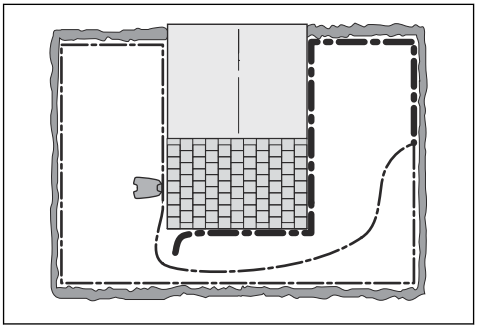

Nastavite dok ne ostane vrlo kratak dio žice koji čini razliku između stalnog zelenog svjetla i

treperećeg plavog svjetla. Potom pratite upute iz 5. koraka u nastavku.

4. Ako u prethodnom 3. koraku svjetlosni indikator i dalje treperi plavom bojom: Vratite L i GUIDE natrag u prethodne položaje. Potom zamijenite R i GUIDE. Ako svjetlosni indikator sada stalno svijetli zelenom bojom, odspojite L i priključite novu graničnu žicu na L. Drugi kraj nove žice spojite na sredinu dijela žice na kojem bi se mogao nalaziti prekid. Pratite prethodno navedeni postupak pod 3a) i 3 b).
5. Kada pronađete prekid, oštećeni dio zamijenite novom žicom. Uvijek upotrebljavajte originalne spojnice.

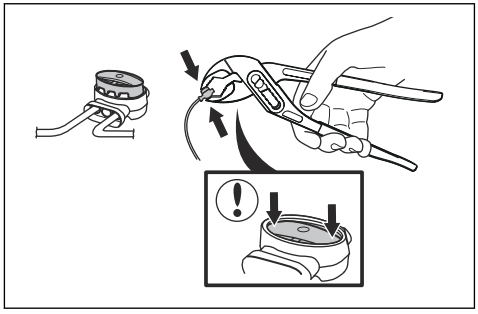

7 Prijevoz, spremanje i zbrinjavanje

7.1 Prijevoz

Isporučene litij-ionske baterije podliježu zahtjevima propisa o opasnim proizvodima.

- Pridržavajte se svih mjerodavnih nacionalnih propisa.
- Pridržavajte se posebnih zahtjeva o pakiranju i označavanju u komercijalnom transportu, uključujući treće strane i prijevoznike.

7.2 Skladištenje

- U potpunosti napunite proizvod. Pogledajte *Zamjena baterije na stranici 25*.
- Isključite proizvod. Pogledajte *Upotreba gumba ON/OFF na stranici 23*.
- Očistite proizvod. Pogledajte *Očistite proizvod na stranici 27*.
- Proizvod čuvajte u suhom prostoru bez mraza.
- Tijekom skladištenja sva četiri kotača proizvoda trebaju biti na tlu.
- Ako punjač držite u zatvorenom prostoru, s njega isključite i uklonite električno napajanje i sve priključke. Kraj žice svakog priključka stavite u spremnik za zaštitu priključka.

  Napomena: Ako punjač držite na otvorenom, nemojte isključiti električno napajanje i priključke.

- Informacije o dostupnoj opremi za skladištenje proizvoda zatražite od servisera tvrtke GARDENA.

7.3 Odlaganje

- Pridržavajte se lokalnih zahtjeva za reciklažu i važećih propisa.
- Upute za uklanjanje baterije potražite u odjeljku*Baterija na stranici 29*.

8 Tehnički podaci

8.1 Tehnički podaci

Dimenzije	SILENO minimo
Duljina, cm / in.	52 / 20,5
Širina, cm / in.	34 / 13,4
Visina, cm / in.	22 / 8,7
Težina, kg/lb	6,1 / 13,4

Električni sustav	SILENO minimo
Baterija, litij-ionska, 18 V / 2,0 Ah, kat. br.	590 21 42-02, 590 21 42-04
Baterija, litij-ionska, 18,25 V / 2,0 Ah, kat. br.	590 21 42-03
Napajanje (28V DC), V AC	100 – 240
Duljina niskonaponskog kabela, m / ft.	3 / 9,8
Prosječna potrošnja energije pri maksimalnom korištenju	4 kWh/mjesec na radnoj površini od 500 Radna površina od m^2
Istosmjerna struja punjenja, A	1 / 1,3
Vrsta jedinice napajanja[5]	ADP-40BR XX, ADP 28EW XX, FW7313/28/D/XX/Y/1.3/PI, FW7313/28/D/XX/Y/1.3, ADP 28AR XX, FW7313/28/D/XX/Y/1.0/PI, FW7313/28/D/XX/Y/1.0
Prosječno vrijeme košnje, min	70
Prosječno vrijeme punjenja, min	75 / 60

Antena granične žice	SILENO minimo
Radni frekvencijski opseg, Hz	100 – 80.000
Maksimalno magnetsko polje[6], dBuA/m	82
Maksimalna snaga radijske frekvencije[7], mW pri 60 m	< 25

Podaci o zvuku[8]	SILENO minimo
Izmjerena jačina zvuka, dB (A)	58
Nesigurnosti emisije buke K_{WA}, dB (A)	2
Razina pritiska zvuka na uhu korisnika[9], dB (A)	50

[5] XX, YY mogu biti alfanumerički znakovi ili prazan prostor namijenjen samo marketingu, tehničke razlike ne postoje.
[6] Izmjereno prema EN 303 447.
[7] Maksimalna aktivna izlazna snaga antena u frekvencijskom pojasu u kojem radi radijska oprema.
[8] Utvrđeno prema direktivi 2006/42/EC i standardu EN 50636-2-107.
[9] Nestabilnost razine pritiska zvuka K_{pA}, 2 – 4 dB (A)

Košnja	SILENO minimo
Rezni sustav	Tri okretna noža za rezanje
Broj okretaja motora prilikom košnje, o/min	2670
Potrošnja energije tijekom rezanja, W +/- 20 %	20
Visina rezanja, cm / in.	2 – 4,5 / 0,8 – 1,8
Širina rezanja, cm / in.	16 / 6,3
Najuži mogući prolaz, cm / in.	60 / 24
Maksimalna kosina na reznom području, %	25
Maksimalna kosina za graničnu žicu, %	10
Maksimalna duljina granične žice, m / ft.	300 / 980
Maksimalna duljina petlje za navođenje[10], m / ft.	150 / 490

Klasifikacija IP	SILENO minimo
Proizvod	IPX5
Stanica za punjenje	IPX5
Električno napajanje	IP44

Bluetooth®	SILENO minimo
Radni frekvencijski opseg, MHz	2400 – 2484
Maksimalna prenesena snaga, dBm	8

Tvrtka Husqvarna AB ne jamči potpunu kompatibilnost proizvoda s drugim vrstama bežičnih sustava poput daljinskih upravljača, radijskih odašiljača, slušnih pomagala, podzemnih električnih ograda za životinje i slično.

Proizvodi su proizvedeni u Engleskoj ili Češkoj Republici. Pogledajte informacije na natpisnoj pločici. Pogledajte *Uvod na stranici 3*.

8.2 Registrirani zaštitni znakovi

Natpis i logotipi *Bluetooth®* registrirani su zaštitni znakovi u vlasništvu tvrtke *Bluetooth SIG, inc.* i tvrtka GARDENA za svaku upotrebu tih znakova posjeduje licenciju.

[10] Žica za navođenje je petlja oblikovana žicom za navođenje te dijelom granične žice od spoja sa žicom za navođenje do desnog priključka na stanici za punjenje.

9 Jamstvo

9.1 Jamstveni uvjeti

GARDENA jamstvom pokriva funkcionalnost ovoj proizvoda kroz razdoblje od dvije godine od datuma kupovine. Jamstvo obuhvaća ozbiljne kvarove na materijalu ili pogreške u proizvodnji. Tijekom trajanja jamstva besplatno ćemo zamijeniti proizvod ili ga popraviti ako su zadovoljeni sljedeći uvjeti:

- Proizvod i punjač mogu se upotrebljavati samo sukladno s uputama iz ovog korisničkog priručnika. Ovo jamstvo proizvođača ne utječe na jamstvena prava kod distributera/trgovca na malo.
- Krajnjim korisnicima i neovlaštenim trećim stranama nije dopušteno pokušavati popraviti proizvod.

Primjeri kvarova koji nisu obuhvaćeni jamstvom:

- Oštećenje uzrokovano prodorom vode pri uporabi perača pod visokim tlakom ili od uranjanja pod vodu, primjerice kada jaka kiša oblikuje lokve.
- Oštećenja koja uzrokuje munja.
- Oštećenja uzrokovana neprimjerenim skladištenjem ili rukovanjem baterijom.
- Oštećenja uzrokovana upotrebom baterije koja nije originalna baterija tvrtke GARDENA.
- Oštećenja uzrokovana nekorištenjem originalnih rezervnih dijelova i dodatne opreme tvrtke GARDENA, primjerice noževa i instalacijskog materijala.
- Oštećenje žice za petlju.
- Oštećenje uzrokovano neovlaštenom zamjenom ili preinakom proizvoda ili njegovog napajanja.

Noževi i kotači smatraju se potrošnim materijalom i nisu obuhvaćeni jamstvom.

Ako dođe do pogreške na proizvodu GARDENA, dodatne upute zatražite od servisa tvrtke GARDENA. Prije obraćanja servisu tvrtke GARDENA pripremite račun i serijski broj proizvoda.

10 Izjava o sukladnosti EC

10.1 Izjava o sukladnosti EZ

Husqvarna AB, SE-561 82 Huskvarna, Švedska, tel: +46-36-146500, izjavljuje da robotske kosilice **GARDENA SILENO minimo** sa serijskim brojevima od 2020 tjedna 46 i novije (godina je jasno navedena na natpisnoj pločici uz serijski broj u nastavku), udovoljavaju zahtjevima DIREKTIVE VIJEĆA navedenima u nastavku, uključujući primijenjene standarde.

- Direktiva „koja se odnosi na strojeve“ **2006/42/EZ**.
  - **EN 60335-1:2012**
  - **EN 50636-2-107:2015**
  - **EN 62233:2008**.
- Direktiva o "ograničenju upotrebe određenih opasnih tvari" **2011/65/EC**:
  - **EN IEC 63000:2018**
- Direktiva „o zahtjevima za radijsku opremu” **2014/53/EZ**.
  Sigurnost
  - Pogledajte prethodnu direktivu **2006/42/EC**.

  Elektromagnetska kompatibilnost
  - **EN 55032:2015**
  - **ETSI EN 301 489-1** V2.2.3
  - **ETSI EN 301 489-17** V3.1.1

  Učinkovita upotreba spektra
  - **Nacrt ETSI EN 303 447** V1.2.1_0.1.14
  - **ETSI EN 300 328** V2.1.1

CE

ORIGINALNE UPUTE
Zadržavamo pravo na unošenje izmjena bez prethodne obavijesti.
Copyright © 2021 GARDENA Manufacturing GmbH. Sva prava pridržana.

114 23 31-81

2021-03-05