GARDENA®

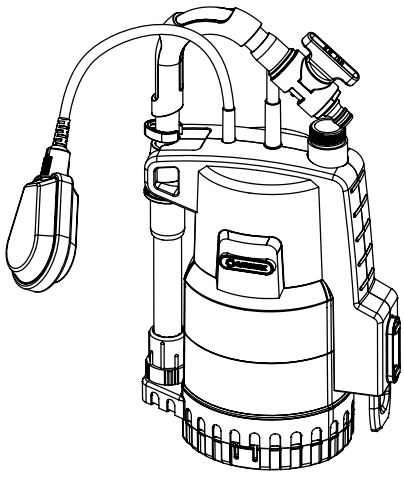

4000/2 Art. 1740

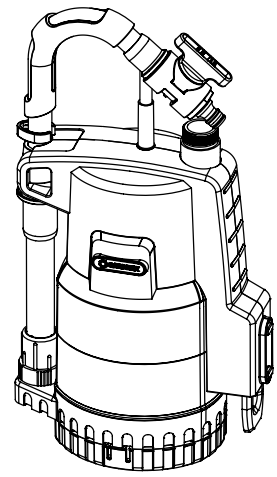

4000/2 automatic Art. 1742

DE **Betriebsanleitung**
Regenfasspumpe

EN **Operator's manual**
Rain Water Tank Pump

FR **Mode d'emploi**
Pompe pour collecteur d'eau de pluie

NL **Gebruiksaanwijzing**
Regentonpomp

SV **Bruksanvisning**
Pump för Regnvattentunna

DA **Brugsanvisning**
Regnvandspumpe

FI **Käyttöohje**
Sadevesipumppu

NO **Bruksanvisning**
Regnvannstankpumpe

IT **Istruzioni per l'uso**
Pompa per cisterna

ES **Instrucciones de empleo**
Bomba para depósitos aguas pluviales

PT **Manual de instruções**
Bomba para depósito de água de chuva

PL **Instrukcja obsługi**
Pompa do deszczówki

HU **Használati utasítás**
Hordóürítő szivattyú

CS **Návod k obsluze**
Čerpadlo do sudu

SK **Návod na obsluhu**
Čerpadlo do suda

EL **Οδηγίες χρήσης**
Αντλία συλλεκτών βρόχινου νερού

RU **Инструкция по эксплуатации**
Насос для резервуаров с дождевой водой

SL **Navodilo za uporabo**
Potopna črpalka za deževnico

HR **Upute za uporabu**
Pumpa za spremnike kišnice

SR/BS **Uputstvo za rad**
Pumpa za rezervoare kišnice

UK **Інструкція з експлуатації**
Насос для резервуарів з дощовою водою

RO **Instrucțiuni de utilizare**
Pompă pentru rezervor apă de ploaie

TR **Kullanma Kılavuzu**
Yağmur Suyu Tankı Pompası

BG **Инструкция за експлоатация**
Помпа за дъждовна вода

SQ **Manual përdorimi**
Pompë fuçie për ujin e shiut

ET **Kasutusjuhend**
Vihmaveemahutipump

LT **Eksploatavimo instrukcija**
Lietaus vandens talpyklų siurblys

LV **Lietošanas instrukcija**
Lietus ūdens tvertnes sūknis

DE *Produkthaftung*
Wir weisen ausdrücklich darauf hin, dass wir in Übereinstimmung mit dem Produkthaftungsgesetz nicht für Schäden haften, die durch unsere Produkte entstehen, wenn diese unsachgemäß und nicht durch einen von uns autorisierten Servicepartner repariert wurden oder wenn keine Original GARDENA Teile oder von uns zugelassene Teile verwendet wurden.

EN *Product liability*
In accordance with the German Product Liability Act, we hereby expressly declare that we accept no liability for damage incurred from our products where said products have not been properly repaired by a GARDENA-approved service partner or where original GARDENA parts or parts authorised by GARDENA were not used.

FR *Responsabilité*
Conformément à la loi relative à la responsabilité du fait des produits défectueux, nous déclarons expressément par la présente que nous déclinons toute responsabilité pour les dommages résultant de nos produits, si lesdits produits n'ont pas été correctement réparés par un partenaire d'entretien agréé GARDENA ou si des pièces d'origine GARDENA ou des pièces agréées GARDENA n'ont pas été utilisées.

NL *Productaansprakelijkheid*
Conform de Duitse wet inzake productaansprakelijkheid verklaren wij hierbij uitdrukkelijk dat wij geen aansprakelijkheid aanvaarden voor schade ontstaan uit onze producten waarbij deze producten niet zijn gerepareerd door een GARDENA-erkende servicepartner of waarbij geen originele GARDENA-onderdelen of onderdelen die door GARDENA zijn goedgekeurd zijn gebruikt.

SV *Produktansvar*
I enlighet med tyska produktansvarslagar förklarar vi härmed uttryckligen att vi inte åtar oss något ansvar för skador som orsakas av våra produkter där produkterna inte har genomgått korrekt reparation från en GARDENA-godkänd servicepartner eller där originaldelar från GARDENA eller delar godkända av GARDENA inte använts.

DA *Produktansvar*
I overensstemmelse med den tyske produktansvarslov erklærer vi hermed udtrykkeligt, at vi ikke påtager os noget ansvar for skader på vores produkter, hvis de pågældende produkter ikke er blevet repareret korrekt af en GARDENA-godkendt servicepartner, eller hvor der ikke er brugt originale GARDENA-reservedele eller godkendte reservedele fra GARDENA.

FI *Tuotevastuu*
Saksan tuotevastuulain mukaisesti emme ole vastuussa laitteiden vaurioista, jos korjauksia ei ole tehnyt GARDENAn hyväksymä huoltoliike tai jos niiden syynä on muiden kuin alkuperäisten GARDENA-varaosien tai GARDENAn hyväksymien varaosien käyttö.

IT *Responsabilità del prodotto*
In conformità con la Legge tedesca sulla responsabilità del prodotto, con la presente dichiariamo espressamente che decliniamo qualsiasi responsabilità per danni causati dai nostri prodotti qualora non siano stati correttamente riparati presso un partner di assistenza approvato GARDENA o laddove non siano stati utilizzati ricambi originali o autorizzati GARDENA.

ES *Responsabilidad sobre el producto*
De acuerdo con la Ley de responsabilidad sobre productos alemana, por la presente declaramos expresamente que no aceptamos ningún tipo de responsabilidad por los daños ocasionados por nuestros productos si dichos productos no han sido reparados por un socio de mantenimiento aprobado por GARDENA o si no se han utilizado piezas originales GARDENA o piezas autorizadas por GARDENA.

PT *Responsabilidade pelo produto*
De acordo com a lei alemã de responsabilidade pelo produto, declaramos que não nos responsabilizamos por danos causados pelos nossos produtos, caso os tais produtos não tenham sido devidamente reparados por um parceiro de assistência GARDENA aprovado ou se não tiverem sido utilizadas peças GARDENA originais ou peças autorizadas pela GARDENA.

PL *Odpowiedzialność za produkt*
Zgodnie z niemiecką ustawą o odpowiedzialności za produkt, niniejszym wyraźnie oświadczamy, że nie ponosimy żadnej odpowiedzialności za szkody poniesione na skutek użytkowania naszych produktów, w przypadku gdy naprawa tych produktów nie była odpowiednio przeprowadzana przez zatwierdzonego przez firmę GARDENA partnera serwisowego lub nie stosowano oryginalnych części GARDENA albo części autoryzowanych przez tę firmę.

HU *Termékszavatosság*
A németországi termékszavatossági törvénnyel összhangban ezennel nyomatékosan kijelentjük, hogy nem vállalunk felelősséget a termékeinkben keletkezett olyan károkért, amelyek valamely GARDENA által jóváhagyott szervizpartner által nem megfelelően végzett javításból adódtak, vagy amely során nem eredeti GARDENA alkatrészeket vagy a GARDENA által jóváhagyott alkatrészeket használtak fel.

CS *Odpovědnost za výrobek*
V souladu s německým zákonem o odpovědnosti za výrobek tímto výslovně prohlašujeme, že nepřijímáme žádnou odpovědnost za poškození vzniklá na našich výrobcích, kdy zmíněné výrobky nebyly řádně opraveny schváleným servisním partnerem GARDENA nebo kdy nebyly použity originální náhradní díly GARDENA nebo náhradní díly autorizované společností GARDENA.

SK *Zodpovednosť za produkt*
V súlade s nemeckými právnymi predpismi upravujúcimi zodpovednosť za výrobok týmto výslovne prehlasujeme, že nenesieme žiadnu zodpovednosť za škody spôsobené našimi výrobkami, v prípade ktorých neboli náležité opravy vykonané servisným partnerom schváleným spoločnosťou GARDENA alebo neboli použité diely spoločnosti GARDENA alebo diely schválené spoločnosťou GARDENA.

EL *Ευθύνη προϊόντος*
Σύμφωνα με τον γερμανικό νόμο περί Ευθύνης για τα Προϊόντα, με το παρόν δηλώνουμε ρητώς ότι δεν αποδεχόμαστε καμία ευθύνη για τυχόν ζημίες που προκύπτουν από τα προϊόντα μας εάν αυτά δεν έχουν επισκευαστεί σωστά από κάποιον εγκεκριμένο συνεργάτη επισκευών της GARDENA ή εάν δεν έχουν χρησιμοποιηθεί αυθεντικά εξαρτήματα GARDENA ή εξαρτήματα εγκεκριμένα από την GARDENA.

SL *Odgovornost proizvajalca*
V skladu z nemškimi zakoni o odgovornosti za izdelke, izrecno izjavljajo, da ne sprejemamo nobene odgovornosti za škodo, ki jo povzročijo naši izdelki, če teh niso ustrezno popravili GARDENINI odobreni servisni partnerji ali pri tem niso bili uporabljeni originalni GARDENINI nadomestni deli ali GARDENINIMI homologiranimi nadomestnimi deli.

HR *Pouzdanost proizvoda*
Sukladno njemačkom zakonu o pouzdanosti proizvoda, ovime izričito izjavljujemo kako ne prihvaćamo nikakvu odgovornost za oštećenja na našim proizvodima nastala uslijed neispravnog popravka od strane servisnog partnera kojeg odobrava GARDENA ili uslijed nekorištenja originalnih GARDENA dijelova ili dijelova koje odobrava GARDENA.

RO *Răspunderea pentru produs*
În conformitate cu Legea germană privind răspunderea pentru produs, declarăm în mod expres prin prezentul document că nu acceptăm nicio răspundere pentru defecțiunile suferite de produsele noastre atunci când acestea nu au fost reparate în mod corect de un atelier de service partener, aprobat de GARDENA, sau când nu au fost utilizate piese GARDENA originale sau piese autorizate de GARDENA.

BG *Отговорност за вреди, причинени от стоки*
Съгласно германския Закон за отговорността за вреди, причинени от стоки, с настоящото изрично декларираме, че не носим отговорност за щети, причинени от нашите продукти, ако те не са били правилно ремонтирани от одобрен от GARDENA сервиз или ако не са използвани оригинални части на GARDENA или части, одобрени от GARDENA.

ET *Tootevastutus*
Vastavalt Saksamaa tootevastutusseadusele deklareerime käesolevaga selgesõnaliselt, et me ei kanna mingisugust vastutust meie toodetest tingitud kahjude eest, kui need tooted ei ole korrektselt parandatud GARDENA heakskiidetud hooldus partneri poolt või kui parandamisel ei ole kasutatud GARDENA originaalosi või GARDENA volitatud osi.

LT *Gaminio patikimumas*
Mes aiškiai pareiškiame, kad, atsižvelgiant į Vokietijos gaminių patikimumo įstatymą, neprisiimame atsakomybės dėl bet kokios žalos, patirtos dėl mūsų gaminių, jeigu jie buvo netinkamai taisomi arba jų dalys buvo pakeistos neoriginaliomis GARDENA dalimis ar nepatvirtintomis dalimis, arba jeigu remonto darbai buvo atliekami ne GARDENA techninės priežiūros centro specialistų.

LV *Atbildība par produkcijas kvalitāti*
Saskaņā ar Vācijas likumu par atbildību par produkcijas kvalitāti ar šo mēs paziņojam, ka neuzņemamies atbildību par bojājumiem, kas radušies, lietojot mūsu izstrādājumus, kuru remontu nav veicis uzņēmuma GARDENA apstiprināts apkopes partneris vai kuru remontam netika izmantotas oriģinālās GARDENA detaļas vai detaļas, kuru lietošanu apstiprinājis uzņēmums GARDENA.

A1

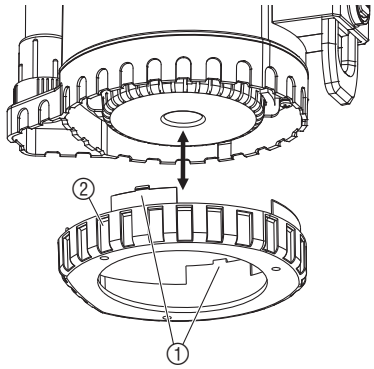

I1

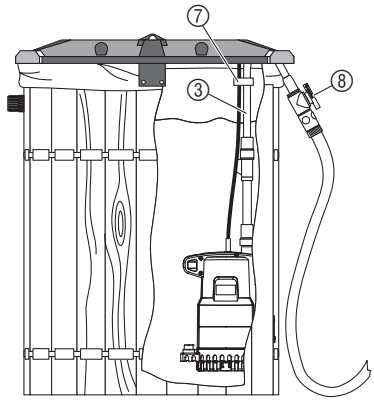

I2

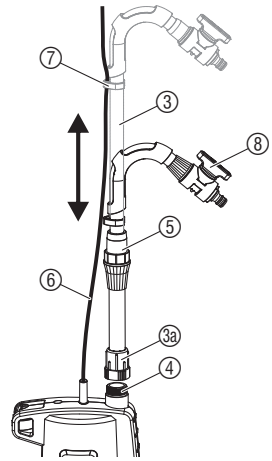

I3

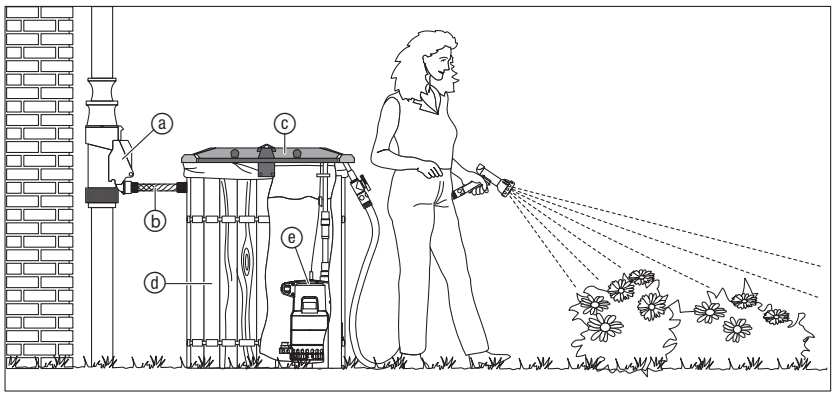

I4

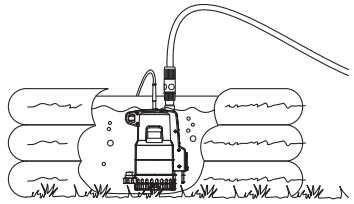

I5

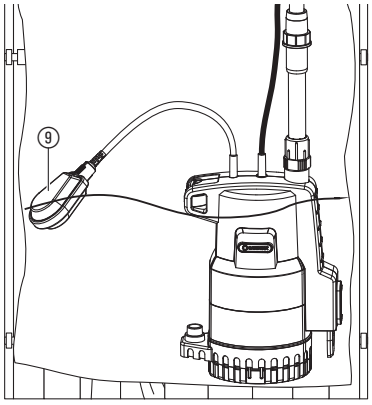

I6

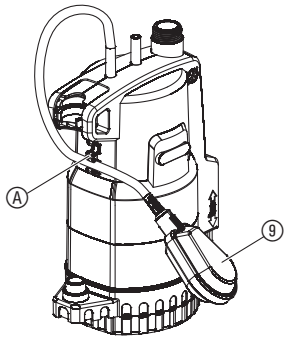

S1

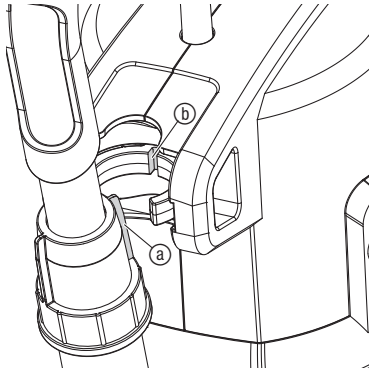

S2

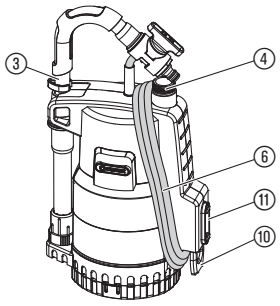

M1

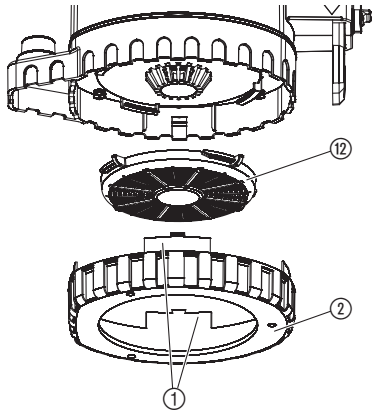

NO

Oversettelse av de originale instruksjonene.

Dette produktet kan brukes av barn fra og med 8 år og personer med reduserte fysiske, sensoriske eller mentale evner, såfremt de er under tilsyn eller er blitt undervist om sikker bruk av produktet og forstår farene som resulterer av dette. Barn skal ikke leke med produktet. Rengjøring og brukervedlikehold skal ikke utføres av barn uten tilsyn. Vi anbefaler bruk av produktet først for ungdommer fra og med 16 år. Produktet må aldri brukes når du er trett, syk eller påvirket av alkohol, rusmidler eller medisiner.

Riktig anvendelse:

GARDENA regnvannstankpumpe er spesielt bestemt for uttak av regnvann fra regnvannsoppsamlere f. eks. GARDENA regnvannsoppsamler og til vanning med en spreder.

Pumpen er fullstendig nedsenkbar (vanntett kapsling) og senkes ned i vannet (maks. nedsenkingsdybe 7 m).

OBS! Saltvann, spillvann, etsende, lett antennelige eller eksplosive stoffer (f. eks. bensin, petroleum, nitrofortynning), oljer, fyringsolje og næringsmidler må ikke pumpes. Vanntemperaturen må ikke overskride 35 °C.

1. SIKKERHET

VIKTIG!
Les nøye gjennom bruksanvisningen og oppbevar denne til senere bruk.

Elektrisk sikkerhet

Pumpen skal, via en feilstrømverneinnretning (RCD) forsynes med en utløserstrøm med ikke mer enn 30 mA og må ikke drives i beholdere en kan gå inn i.

→ Spør en elektriker.

Nettilkoblingskabler må ikke ha et tverrsnitt som er mindre enn gummislangeledninger med betegnelsen H05RN-F. Kabelen må være 10 m lang.

Benytt bare forlengelsesledninger som er godkjent ifølge HD 516.

FARE! Strømstøt!

Gjennom en avkuttet nettplugg kan fuktighet via nettkabelen trenge inn i det elektriske systemet og forårsake en kortslutning.

→ **Nettpluggen må ikke under noen omstendighet kuttes av (f. eks. for veggjennomføring).**

→ Trekk pluggen ikke i kabelen men på dekselet ut av stikkontakten.

→ Hvis strømledningen til dette apparatet skades, må den for å unngå farer skiftes ut av produsenten eller dens kundeservice eller en tilsvarende kvalifisert person.

Nettstøpsel og koplinger må være beskyttet mot vannsprut.

Forviss deg om at de elektriske pluggforbindelsene er plassert i et flomsikkert område.

Beskytt strømstøpsel og nettilkoblingskabel mot varme, olje og skarpe kanter.

Vær oppmerksom på nettspenningen. Angivelsene på typeskiltet må stemme overens med dataene til strømnettet.

Under opphold i svømmebassenget må pumpens nettstøpsel alltid være trukket ut.

Nettilkoblingskabelen må ikke brukes til å feste eller transportere pumpen. Pumpen skal senkes ned eller trekkes opp over teleskoprøret. Man kan også feste et tau på teleskoprøret for å senke ned, trekke opp og sikre regnvannstankpumpen.

Visuell kontroll

Kontroller tilslutningskabelen regelmessig.

Kontroller pumpen alltid visuelt før bruk (spesielt nettilkoblingskabel og nettstøpsel).

En pumpe som er skadet må ikke benyttes. La en skadet pumpe i alle fall kontrolleres av GARDENA service.

Sikkerhetsanvisninger

Pass på minste vannstand iht. pumpens klassifisering.

Kun art. 1740: Ikke la pumpen gå i mer enn 10 minutter mot lukket trykkside.

Transportvæsken kan være forurenset av smøremidler som siver ut.

Termisk vernebryter

Ved overbelastning koples pumpen ut av det innebygde termiske motorvernet. Motoren starter igjen automatisk etter at den er avkjølt (se 6. OPPRETTING AV FEIL).

Automatisk utlufting

Regnvannstankpumpen er utstyrt med et luftehull. Dette luftehullet skal fjerne et eventuelt luftpolster i pumpen. Når vannstanden synker under gjengetilkoplingen, renner det litt vann ut av spalten mellom gjengetilkoplingen og huset; når vannstanden synker ytterligere, renner det i tillegg vann ut av det nedre området av huset. Pumpen er ikke dermed defekt, dette er en automatisk utlufting.

FARE! Dette produktet oppretter et elektromagnetisk felt under drift. Dette feltet kan under visse betingelser påvirke funksjonen til aktive eller passive medisinske implantater. For å utelukke fare ved situasjoner som kan føre til alvorlige eller dødelige personskader, skal personer med et medisinsk implantat rådføre seg med lege og produsenten av implantatet før bruk av dette produktet.

FARE! Mindre deler kan lett svelges. Ved polyposer er det fare for kvelning for småbarn. Hold småbarn på avstand under monteringen.

2. MONTASJE

Montere/demontere fot [Fig. A1]:

Når pumpen skal brukes til å pumpe ut en flat beholder og derfor blir satt på bakken, kan foten monteres slik at pumpen suger inn mindre skitt. Støttefoten er vedlagt forpakningen.

Montere fot:
→ Sett foten ② på pumpen nedenfra til de to låsene ① smekker inn.

Demontere fot:
→ Trykk inn de to låsene ① og trekk foten ② av pumpen.

3. IGANGSETTING

I transportstilling er teleskoprøret ③ festet på siden av pumpen. Teleskoprøret er utstyrt med en GARDENA reguleringsventil. Når det gjelder å koble til en hageslange, anbefaler vi å bruke en GARDENA-slangekobling: **art. 18215** for 13 mm (1/2") og 16 mm (5/8") hhv. **art. 18216** for 19 mm (3/4"). Ved bruk av 19-mm-(3/4")-slangeledninger er ytelsesmengden størst.

Pumpe vann ut av beholder [Fig. I1/I2]:

Teleskoprørets lengde ③ bør innstilles slik at pumpen ikke berører bunnen i beholderen, slik at skitt i beholderen holdes borte fra pumpen.

1. Trekk teleskoprøret ③ av pumpen mot siden og skru det på pumpetilkoplingen ④. Pass da på at den flate tetningen sitter i tilkoblingsgjengen ③a på teleskoprøret ③.
2. Løsne klemhylsen ⑤ på teleskoprøret ③.
3. Innstill teleskoprøret ③ på beholderens høyde.
   Teleskoprøret kan innstilles mellom 73 – 91 cm.
4. Trekk til klemhylsen ⑤ igjen.
5. Fest nettkabelen ⑥ med kabelklips ⑦ på teleskoprøret ③.
6. Heng pumpen med teleskoprør ③ inn i beholderen.
7. Sett inn nettstøpslet.
   Obs! Pumpen starter med en gang.

Stengeventilen ⑧ oppfyller funksjonen for en vannkran når pumpen er satt i drift. Med et åpent system (Micro-Drip-system, spreder) må slangen ikke legges lavere enn beholderen, ellers renner vannet gjennom pumpen ut av beholderen også når pumpen er koplet ut.

Komplettløsning [Fig. I3]:

ⓐ GARDENA egnoppsamlingsfilter **Art. 3820/3821**

ⓑ GARDENA forbindelsessett **Art. 3815**

ⓒ GARDENA deksel for regnvannsoppsamleren **Art. 3801/3805**

ⓓ GARDENA regnvannsoppsamler **Art. 3800/3804**

ⓔ GARDENA regnvannstankpumpe **Art. 1740/1742**

Bruk i flate beholdere [Fig. I4]:

Hvis regnvanntankpumpen er plassert i flate beholdere, f.eks. for å tømme et badebasseng, kan teleskoprøret fjernes og erstattes med en 33,3 mm (G 1) GARDENA-krankobling (**Art. 18202**). Slangetilkoplingen 13 mm (1/2"), 16 mm (5/8") eller 19 mm (3/4") skjer over Original GARDENA System hhv. GARDENA Profi System hurtigkoplinger.

Bruk i dype beholdere:

Ved dypere beholdere (inntil maks. 7 m) kan pumpen ikke lenger henges inn på teleskoprøret. Pumpen må da senkes ned i beholderen med et tau som er festet på teleskoprøret.

Bruk av et Micro-Drip-system-anlegg:

Det er mulig å bruke et Micro-Drip-system-anlegg. Da reduseres de maksimale verdiene som er angitt i vedlegget til trykkutjevner 2000. Ved **Art. 1742** må det tas ut minst 90 l/t, ellers reagerer lekkasjesikringen.

4000/2 (Art. 1740):

Tørrkjøringssikring [Fig. I5/I6]:

For at pumpen skal kople ut automatisk når transportvæskenuteblir, må flottørbryteren ⑨ kunne bevege seg fritt på vannoverflaten.

Høyde for utkopling:

Når vannivået (med montert fot) er falt under utkoplingshøyde, kopler flottørbryteren ⑨ automatisk ut pumpen (tørrkjøringssikring).

- Høyde for utkobling med fri flottørbryter = ca. 21,5 cm.
- Utkoblingshøyde med øvre flottørbryterlås = ca. 14 cm.
- Utkoblingshøyde med nedre flottørbryterlås = ca. 12 cm.

Høyde for innkopling:

Når vannspeilet har steget over høyden for innkopling igjen, kopler flottørbryteren ⑨ pumpen automatisk inn igjen.

- Høyde for innkobling med fri flottørbryter = ca. 70 cm.
- Innkoblingshøyde med øvre flottørbryterlås = ca. 34 cm.
- Innkoblingshøyde med nedre flottørbryterlås = ca. 32 cm.

Innstilling av høyden for inn- og utkopling:

Den maksimale høyden for innkobling og minimale høyden for utkobling (se 7. TEKNISKE DATA) kan tilpasses, i det kabelen til flottørbryteren trykkes inn i flottørbryterlåsen.

→ Trykk kabelen til flottørbryteren ⑨ i en åpning i flottørbryterens låsing Ⓐ.

For at inn- og utkobling av flottørbryteren skal være garantert, må kabellengden mellom flottørbryter og flottørbryterlås minst være 10 cm.

4000/2 automatic (Art. 1742):

Automatisk drift:

Pumpen kopler automatisk ut når det ikke blir pumpet ut mer vann. På grunn av tilbakeslagsventilen blir trykket stående i slangen til det tas ut vann over slangen. Når det tas ut vann over slangen (trykket i slangen faller under ca. 1,3 bar), koplet pumpen automatisk inn.

Tørrkjøringssikring:

Pumpen kopler automatisk ut når transportvæsken uteblir. Pumpen kopler da i en syklus 30 sek. inn – 5 sek. ut (4 x). Denne syklen blir gjentatt om 1 time, 5 timer, 24 timer, 24 timer ... Så snart pumpen igjen står i min. 4,5 cm vann, er pumpen igjen klar til drift.

Lekkasje-sikring:

Ved en utetthet på trykksiden (f. eks. utett trykkslange eller utett tilkoplingsapparat) kopler pumpen inn og ut med korte mellomrom. Når pumpen kopler inn og ut oftere enn 7 x på 2 min. (ved en lekkasje mindre enn 90 l/t), kopler pumpen helt ut. Når utettheten på trykksiden er fjernet, må pumpen trekkes ut og settes inn igjen for at den skal være driftsklar igjen.

4. LAGRING

Ta ut av drift [Fig. S1/S2]:

Produktet må oppbevares utilgjengelig for barn.
Pumpen må beskyttes mot frost..

1. Skru av teleskoprøret ③ og tøm pumpen (snu pumpen på hodet).
2. Lagre pumpen på et tørt, frostsikkert sted.

Transportstilling:

1. Skru av teleskoprøret ③ og fest det på siden av pumpen. Nesen ⓐ må da smekke inn i noten ⓑ.
2. Vikle nettkabelen ⑥ opp på kabelholderen ⑩ og pumpetilkoplingen ④.

I transportstilling kan pumpen bæres i teleskoprøret ③. For at det skal være lettere å vikle av strømkabelen ⑥ kan glideren ⑪ for kabelholderen ⑩ skyves oppover.

Bortfrakting:
(i henhold til RL2012/19/EU)

Produktet skal ikke kastes sammen med vanlig husholdningsavfall. Det må kastes i henhold til de gjeldende lokale miljøforskriftene.

VIKTIG!

→ Kast produktet via eller ved den lokale resirkuleringsinnsamlingsstasjonen.

5. VEDLIKEHOLD

Rengjøre filter [Fig. M1]:

FARE! Strømstøt!
Det er fare for skader ved elektrisk strøm.
→ Kople regnvannstankpumpen fra nettet før vedlikeholdet.

For å garantere kontinuerlig, feilfri drift, skal filteret ⑫ rengjøres i regelmessige intervaller.

Etter transport av skittent vann må filteret rengjøres omgående.

1. Trykk inn de to låsene ① og trekk foten ② av pumpen.
2. Drei filter ⑫ en 1/4-omdreiing mot venstre og trekk det av (Bajonett-lås).
3. Rengjør filteret ⑫ under rennende vann.
4. Monter filteret ⑫ igjen i omvendt rekkefølge.

6. OPPRETTING AV FEIL

FARE! Strømstøt!
Det er fare for skader ved elektrisk strøm.
→ Kople regnvannstankpumpen fra nettet før feil fjernes.

Problem	Mulig årsak	Avhjelp
Pumpen går, men leverer ikke	Luft kan ikke slippe ut da trykkledningen er stengt. (Evt. knekket trykkslange).	→ Åpne trykkledning (f. eks. stengeventil, spreder).
	Luftpute i sugefot.	→ Vent i maks. ca. 60 sekunder til pumpen har luftet seg ut av seg selv; kople ev. ut/inn.

Problem	Mulig årsak	Avhjelp
Pumpen går, men leverer ikke	Fot/sugefot/filter tilstoppet.	→ Trekk ut nettstøpslet og rengjør filteret (se **5. VEDLIKEHOLD**).
	Vannivå ved igangsetting under minimum vannivå.	→ Senk pumpen lenger ned.
Pumpe starter ikke eller stopper plutselig under drift	Termisk vernebryter har koplet ut pumpen på grunn av overoppheting.	→ Trekk ut nettstøpslet og rengjør filteret (se **5. VEDLIKEHOLD**). Vær oppmerksom på maksimal væsketemperatur (35 °C).
	Pumpe uten strøm.	→ Kontroller sikringer og elektriske pluggforbindelser.
Pumpe går, men leveringskapasitet reduseres plutselig	Fot/sugefot/filter tilstoppet.	→ Trekk ut nettstøpslet og rengjør filteret (se **5. VEDLIKEHOLD**).
Kun ved 1742: Pumpen kopler uregelmessig inn og ut	Lekkasje-sikring har reagert på grunn av utetthet.	→ Kontroller teleskoprør, slange og spreder og fjern lekkasjen.

MERK: Henvend deg til GARDENA servicesenter ved andre feil. Reparasjoner skal kun foretas av GARDENA servicesentre samt fagforhandlere som er autorisert av GARDENA.

7. TEKNISKE DATA

Regnvannstankpumpe	Enhet	Verdi (Art. 1740)	Verdi (Art. 1742)
Nominell effekt	W	500	500
Maks. leveringskapasitet	l/h	4.000	4.000
Maks. trykk/ maks. transporthøyde	bar / m	2,0 / 20	2,0 / 20
Maks. nedsenkingsdybde	m	7	7
Innkoblingshøyde uten/ med øvre lås/ med nedre lås	cm (ca.)	70 / 34 / 32	–
Utkoblingshøyde uten/ med øvre lås/ med nedre lås	cm (ca.)	21,5 / 14 / 12	–
Innkoplingstrykk (ca.)	bar	–	1,3
Minste vannstand ved igangsetting (ca.)	cm	4,5	4,5
Tilkoplingskabel	m	10 H05RN-F	10 H05RN-F
Vekt uten kabel (ca.)	kg	4,8	5,0
Maks. væsketemperatur	°C	35	35
Nettspenning/ Nettfrekvens	V (AC) / Hz	220 – 240 / 50	220 – 240 / 50

8. SERVICE/GARANTI

Service:

Ta kontakt med adressen på baksiden.

Garanti:

Ved garantikrav blir du ikke påkrevd avgifter for tjenestene som leveres.

GARDENA Manufacturing GmbH tilbyr en toårig garanti (trer i kraft på kjøpsdato) for dette produktet. Denne garantien omfatter alle betydelige feil på produktet som beviselig skyldes material- eller produksjonsfeil. Denne garantien oppfylles ved at vi tilbyr et fullt funksjonelt erstatningsprodukt eller ved kostnadsfri reparasjon av feil på produktet som sendes til oss. Vi forbeholder oss retten til å velge mellom disse alternativene. Denne tjenesten er underlagt følgende forholdsregler:

- Produktet har blitt brukt til det tiltenkte formålet i henhold til anbefalingene i brukerhåndboken.
- Verken kjøperen eller en tredjepart har forsøkt å reparere produktet.

Denne produsentgarantien påvirker ikke garantirettigheter mot forhandleren/butikken.

Hvis det oppstår problemer med dette produktet, kan du kontakte serviceavdelingen vår eller sende det defekte produktet sammen med en kort beskrivelse av feilen til GARDENA Manufacturing GmbH. Sørg for at du har dekket alle fraktkostnadene tilstrekkelig og har fulgt relevante retningslinjer for porto og emballasje. Garantikrav må ledsages av en kopi av kjøpsbeviset.

Slitasjedeler:

Slitedelene løpehjul og filter er utelukket fra garantien.

Pumpen-Kennlinien
Performance characteristics
Courbes de performance
Prestatiegrafiek
Kapacitetskurva
Ydelses karakteristika
Pumpun ominaiskäyrä
Pumpekarakteristikk
Curva di rendimento
Curva característica de la bomba
Características de performance
Charakterystyka pompy
Szivattyú-jelleggörbe
Charakteristika čerpadla
Charakteristiky čerpadla
Χαρακτηριστικό διάγραμμα
Кривая производительности насоса
Karakteristika črpalka
Obilježja pumpe
Karakteristika pumpe
Крива характеристики насоса
Caracteristică pompă
Pompa karakter eğrisi
Помпена характеристика
Fuqia e pompës
Pumba karakteristik
Siurblio charakteristinė kreivė
Sūkņa raksturlīkne

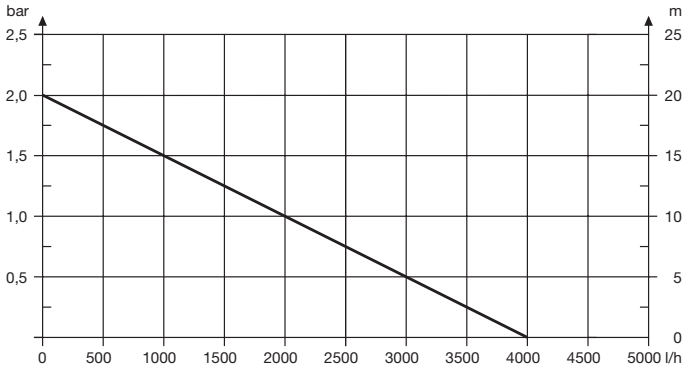

DE EU-Konformitätserklärung
Der Unterzeichner, GARDENA Germany AB, PO Box 7454, S-103 92 Stockholm, Schweden, bescheinigt hiermit, dass die nachstehend aufgeführten Produkte bei Verlassen des Werks die harmonisierten EU-Leitlinien, EU-Normen für Sicherheit und besondere Normen erfüllen. Dieses Zertifikat verliert seine Gültigkeit, wenn die Produkte ohne unsere Genehmigung verändert werden.

EN EC Declaration of Conformity
The undersigned, GARDENA Germany AB, PO Box 7454, S-103 92 Stockholm, Sweden, hereby certifies that, when leaving our factory, the units indicated below are in accordance with the harmonised EU guidelines, EU standards of safety and product specific standards. This certificate becomes void if the units are modified without our approval.

FR Déclaration de conformité CE
Le constructeur, soussigné : GARDENA Germany AB, PO Box 7454, S-103 92 Stockholm, Suède, déclare qu'à la sortie de ses usines le matériel neuf désigné ci-dessous était conforme aux prescriptions des directives européennes énoncées ciaprès et conforme aux règles de sécurité et autres règles qui lui sont applicables dans le cadre de l'Union européenne. Toute modification apportée à cet appareil sans notre accord annule la validité de ce certificat.

NL EG-conformiteitsverklaring
De ondergetekende, GARDENA Germany AB, PO Box 7454, S-103 92 Stockholm, Zweden, verklaart hierbij dat de producten die hieronder staan vermeld, wanneer ze onze fabriek verlaten, in overeenstemming zijn met de geharmoniseerde Europese richtlijnen, EU-normen voor veiligheid en productspecifieke normen. Dit certificaat vervalt als de producten worden aangepast zonder onze toestemming.

SV EG-försäkran om överensstämmelse
Undertecknad firma GARDENA Germany AB, PO Box 7454, S-103 92 Stockholm, Sverige, intygar härmed att nedan nämnda produkter, när de lämnar vår fabrik, överensstämmer med EU:s riktlinjer, EU:s säkerhetsstandarder och produktspecifika standarder. Detta intyg skall ogiltigförklaras om produkten ändras utan vårt godkännande.

DA EU-overensstemmelseserklæring
Undertegnede, GARDENA Germany AB, PO Box 7454, S-103 92 Stockholm, Sverige, erklærer hermed, at nedenfor anførte enheder er i overensstemmelse med de harmoniserede EUretningslinjer, EU-standarder for sikkerhed og produktspecifikke standarder, når de forlader fabrikken. Denne erklæring ugyldiggøres, hvis enhederne ændres uden vores godkendelse.

FI EY-vaatimustenmukaisuusvakuutus
GARDENA Germany AB, PO Box 7454, S-103 92 Stockholm, Ruotsi, vakuuttaa täten, että alla mainitut laitteet ovat tehtaalta lähtiessään yhdenmukaisettujen EU-säännösten, EU:n turvastandardien ja tuotekohtaisten standardien mukaisia. Tämä vakuutus mitätöityy, jos laitteita muokataan ilman hyväksyntäämme.

IT Dichiarazione di conformità CE
La sottoscritta GARDENA Germany AB, PO Box 7454, S-103 92 Stockholm, Svezia, certifica che il prodotto qui di seguito indicato, nei modelli da noi commercializzati, è conforme alle direttive armonizzate UE nonché agli standard di sicurezza UE e agli standard specifici di prodotto. Qualunque modifica apportata al prodotto senza nostra specifica autorizzazione invalida la presente dichiarazione.

ES Declaración de conformidad CE
El abajo firmante, GARDENA Germany AB, PO Box 7454, S-103 92 Stockholm, Suecia, certifica por la presente que, cuando salen de la fábrica, las unidades indicadas a continuación cumplen las normas de armonización de la UE, las normas de la UE sobre seguridad y las normas específicas del producto. Este certificado quedará sin efecto si se modifican las unidades sin nuestra autorización.

PT Declaração de conformidade CE
O abaixo-assinado, GARDENA Germany AB, PO Box 7454, S-103 92 Stockholm, Suécia, certifica por este meio que, ao sair da nossa fábrica, as unidades indicadas acima estão em conformidade com as diretrizes uniformizadas da UE, os padrões de segurança da UE e os padrões específicos do produto. Este certificado deixa de ser válido se as unidades forem modificadas sem a nossa aprovação.

PL Deklaracja zgodności WE
Niżej podpisany przedstawiciel firmy GARDENA Germany AB, PO Box 7454, S-103 92 Stockholm, Szwecja, niniejszym oświadcza, że podane poniżej wyroby opuszczające fabrykę są zgodne ze zharmonizowanymi normami UE oraz z obowiązującymi w UE przepisami bezpieczeństwa i normami dotyczącymi danego produktu. Modyfikacja wyrobów bez naszej zgody powoduje unieważnienie niniejszego certyfikatu.

HU EK megfelelőségi nyilatkozat
Alulírott GARDENA Germany AB, PO Box 7454, S-103 92 Stockholm, Svédország, ezzel tanúsítja, hogy az alábbiakban leírt egységek a gyár elhagyásakor megfeleltek a harmonizált uniós előírásoknak és biztonsági és termékspecifikus szabványoknak. Ez a tanúsítvány érvényét veszti, ha az egységeket jóváhagyásunk nélkül átalakítják.

CS Prohlášení o shodě ES
Níže uvedená společnost GARDENA Germany AB, PO Box 7454, S-103 92 Stockholm, Švédsko, tímto potvrzuje, že při opuštění naší továrny jsou jednotky uvedené níže v souladu s harmonizovanými pokyny EU, standardy EU ohledně bezpečnosti a specifickými produktovými standardy. Tento certifikát pozbývá platnosti, pokud dojde k úpravě jednotek bez našeho schválení.

SK EÚ vyhlásenie o zhode
Dolu podpísaná spoločnosť GARDENA Germany AB, PO Box 7454, S-103 92 Stockholm, týmto osvedčuje, že nižšie uvedené jednotky boli v súlade s harmonizovanými usmerneniami EÚ, normami EÚ v oblasti bezpečnosti a špecifickými normami týkajúcimi sa produktu v čase opustenia výrobného závodu. Toto osvedčenie stráca platnosť, ak boli jednotky zmenené bez nášho súhlasu.

EL Δήλωση Συμμόρφωσης ΕΚ
Η υπογεγραμμένη εταιρεία, GARDENA Germany AB, PO Box 7454, S-103 92 Stockholm, Σουηδία, πιστοποιεί ότι, κατά την έξοδο από το εργοστάσιο, οι μονάδες που αναφέρονται κατωτέρω συμμορφώνονται με τις εναρμονισμένες οδηγίες ΕΕ, τα πρότυπα ασφαλείας της ΕΕ και τα συγκεκριμένα πρότυπα προϊόντος. Αυτό το πιστοποιητικό καθίσταται άκυρο εάν οι μονάδες έχουν τροποποιηθεί χωρίς την έγκρισή μας.

SL Izjava ES o skladnosti
Spodaj podpisana, GARDENA Germany AB, PO Box 7454, S-103 92 Stockholm, Švedska, s to izjavo potrjuje, da je bila spodaj navedena enota ob izhodu iz tovarne skladna z usklajenimi smernicami EU, standardi EU za varnost in standardi, specifičnimi za izdelek. Izjava postane neveljavna v primeru neodobrene spremembe enote.

HR Izjava o usklađenosti EZ
Niže potpisana GARDENA Germany AB, PO Box 7454, S-103 92 Stockholm, Švedska, ovime potvrđuje kako su u nastavku navedene jedinice prilikom napuštanja tvornice bile u skladu s usklađenim smjernicama EU, EU sigurnosnim standardima i standardima specifičnima za proizvod. Ova certifikacija poništava se ako se jedinice izmjenjuju bez odobrenja.

RO Declarație de conformitate CE
Subscrisa, GARDENA Germany AB, PO Box 7454, S-103 92 Stockholm, Suedia, certifică prin prezenta că, la momentul ieşirii din fabrica noastră, unităţile indicate mai jos sunt în conformitate cu directivele UE armonizate, cu standardele UE de siguranţă şi cu standardele specifice ale produsului. Prezentul certificat devine nul dacă unităţile sunt modificate fără aprobarea noastră.

BG Декларация за съответствие на ЕО
С настоящото долуподписаната, GARDENA Germany AB, PO Box 7454, S-103 92 Stockholm, Швеция, удостоверява, че при напускане на фабриката модулите, посочени по-долу, са в съответствие с хармонизираните директиви на ЕС, стандартите на ЕС за безопасност и специфичните за продукта стандарти. Този сертификат става невалиден, ако модулите са променени без нашето одобрение.

ET EÜ vastavusdeklaratsioon
Allakirjutanu GARDENA Germany AB, PO Box 7454, S-103 92 Stockholm, Rootsi, kinnitab käesolevaga, et tehasest väljumisel vastavad allpool nimetatud seadmed harmoneeritud EL-i suunistele, EL-i ohutusstandarditele ja tootele eriomastele standarditele. See vastavuskinnitus kaotab kehtivuse, kui seadet muudetakse ilma meie heakskiiduta.

LT EB atitikties deklaracija
GARDENA Germany AB, PO Box 7454, S-103 92 Stockholm, Sweden, garantuoja, kad iš gamyklos siunčiami toliau nurodyti įrenginiai atitinka suderintus EB reikalavimus, EB saugos ir konkretaus gaminio standartus. Pakeitus gaminį be mūsų patvirtinimo, nutraukiamas šio sertifikato galiojimas.

LV EK atbilstības deklarācija
Uzņēmums GARDENA Germany AB, PO Box 7454, S-103 92 Stockholm, Zviedrija, ar parakstu apliecina, ka tāļāk minētās vienības, pametot rūpnīcu, atbilst saskaņotajām ES vadlīnijām, ES drošības standartiem un izstrādājumam specifiskajiem standartiem. Šis sertifikāts tiek anulēts, ja šīs vienības tiek modificētas bez mūsu apstiprinājuma.

Produktbezeichnung:	**Regenfasspumpe**
Description of the product:	**Rain Water Tank Pump**
Désignation du produit :	**Pompe pour collecteur d'eau de pluie**
Beschrijving van het product:	**Regentonpomp**
Beskrivning av produkten:	**Pump för Regnvattentunna**
Beskrivelse af produktet:	**Regnvandspumpe**
Tuotteen kuvaus:	**Sadevesipumppu**
Descrizione del prodotto:	**Pompa per cisterna**
Descripción del producto:	**Bomba para depósitos aguas pluviales**
Descrição do produto:	**Bomba para depósito de água de chuva**
Opis produktu:	**Pompa do deszczówki**
A termék leírása:	**Ḥordóűrítő szivattyú**
Popis výrobku:	**Čerpadlo do sudu**
Popis produktu:	**Čerpadlo do suda**
Περιγραφή του προϊόντος:	**Αντλία συλλεκτών βρόχινου νερού**
Opis izdelka:	**Potopna črpalka za deževnico**
Opis proizvoda:	**Pumpa za spremnike kišnice**
Descrierea produsului:	**Pompă pentru rezervor apă de ploaie**
Описание на продукта:	**Помпа за дъждовна вода**
Toote kirjeldus:	**Vihmaveemahutipump**
Gaminio aprašas:	**Lietaus vandens talpyklų siurblys**
Izstrādājuma apraksts:	**Lietus ūdens tvertnes sūknis**

Produkttyp:	Terméktípus:	Artikelnummer:	Cikkszámok:
Product type:	Druh výrobku:	Article number:	Objednací číslo:
Type de produit :	Typ produktu:	Référence :	Objednávacie číslo:
Producttype:	Τύπος προϊόντος:	Artikelnummer:	Kodikós eídous:
Produkttyp:	Vrsta izdelka:	Artikelnummer:	Številka izdelka:
Producttype:	Vrsta proizvoda:	Artikelnummer:	Kataloški broj:
Tuotetyyppi:	Tip produs:	Tuotenumero:	Cod articol:
Tipo adi prodotto:	Тип продукт:	Codice articolo:	Артикул номер:
Tipo de producto:	Tootetüüp:	Referencia:	Artiklinumber:
Tipo de produto:	Gaminio tipas:	Número de referência:	Dalies numeris:
Typ produktu:	Produkta veids:	Numer katalogowy:	Artikula numurs:
4000/2 **4000/2 automatic**		**1740** **1742**	

EU-Richtlinien: EC-Directives: Directives CE : EG-richtlijnen: EU-direktiv: EF-direktiver: EY-direktiivit: Direttive UE: Directiva CE: Diretivas CE: Dyrektywy WE: EK-irányelvek: Předpisy ES: Smernice EÚ: Οδηγίες ΕΚ: Direktive EU: EC direktive: Directive CE: Директиви на ЕО: EÜ direktiivid:	EB direktyvos: EK direktīvas:	**2011/65/EG** **2004/108/EG** **2014/30/EG** **(ab 20.04.2016)** **2006/95/EG** **2014/35/EG** **(ab 20.04.2016)**

Hinterlegte Dokumentation:
GARDENA Technische Dokumentation,
M. Kugler 89079 Ulm

Deposited Documentation:
GARDENA Technical Documentation,
M. Kugler 89079 Ulm

Documentation déposée:
Documentation technique GARDENA,
M. Kugler 89079 Ulm

Harmonisierte EN-Normen / Harmonised EN: **EN 60335-1**
EN 60335-2-41

Anbringungsjahr der CE-Kennzeichnung:	
Year of CE marking:	
Année d'apposition du marquage CE :	
Installatiejaar van de CE-aanduiding:	
Märkningsår:	
CE-Mærkningsår:	
CE-merkin kiinnitysvuosi:	
Anno di applicazione della certificazione CE:	
Colocación del distintivo CE:	
Ano de marcação pela CE:	
Rok nadania oznakowania CE:	
CE-jelzés elhelyezésének éve:	
Rok umístění značky CE:	
Rok udelenia značky CE:	
Έτος σήματος CE:	
Leto namestitve CE-oznake:	
Godina dobivanja CE oznake:	
Anul de marcare CE:	
Година на поставяне на CE-маркировка:	
CE-märgistuse paigaldamise aasta:	
Metai, kada pažymėta CE-ženklu:	
CE-marķējuma uzlikšanas gads:	**2010**

Ulm, den 29.01.2015	Der Bevollmächtigte
Ulm, 29.01.2015	Authorised representative
Fait à Ulm, le 29.01.2015	Le mandataire
Ulm, 29-01-2015	De gevolmachtigde
Ulm, 2015.01.29.	Auktoriserad representant
Ulm, 29.01.2015	Autoriseret repræsentant
Ulmissa, 29.01.2015	Valtuutettu edustaja
Ulm, 29.01.2015	Persona delegata
Ulm, 29.01.2015	La persona autorizada
Ulm, 29.01.2015	O representante
Ulm, dnia 29.01.2015	Pełnomocnik
Ulm, 29.01.2015	Meghatalmazott
Ulm, 29.01.2015	Zplnomocněnec
Ulm, dňa 29.01.2015	Splnomocnený
Ulm, 29.01.2015	Ο εξουσιοδοτημένος
Ulm, 29.01.2015	Pooblaščenec
Ulm, dana 29.01.2015	Ovlaštena osoba
Ulm, 29.01.2015	Conducerea tehnică
Улм,29.01.2015	Упълномощен
Ulm, 29.01.2015	Volitatud esindaja
Ulm, 29.01.2015	Igaliotasis atstovas
Ulme, 29.01.2015	Pilnvarotā persona

Reinhard Pompe
Vice President

Deutschland / Germany
GARDENA
Manufacturing GmbH
Central Service
Hans-Lorenser-Straße 40
D-89079 Ulm
Produktfragen:
(+49) 731 490-123
Reparaturen:
(+49) 731 490-290
service@gardena.com

Albania
COBALT Sh.p.k.
Rr. Siri Kodra
1000 Tirana

Argentina
Husqvarna Argentina S.A.
Av.del Libertador 5954 –
Piso 11 – Torre B
(C1428ARP) Buenos Aires
Phone: (+54) 11 5194 5000
info.gardena@
ar.husqvarna.com

Armenia
Garden Land Ltd.
61 Tigran Mets
0005 Yerevan

Australia
Husqvarna Australia Pty. Ltd.
Locked Bag 5
Central Coast BC
NSW 2252
Phone: (+61) (0) 2 4352 7400
customer.service@
husqvarna.com.au

Austria / Österreich
Husqvarna Austria GmbH
Industriezeile 36
4010 Linz
Tel.: (+43) 732 77 01 01-485
service.gardena@
husqvarnagroup.com

Azerbaijan
Firm Progress
a. Aliyev Str. 26A
1052 Baku

Belgium
Husqvarna België nv/sa
Gardena Division
Rue Egide Van Ophem 111
1180 Uccle / Ukkel
Tel.: (+32) 2 720 92 12
info@gardena.be

Bosnia / Herzegovina
SILK TRADE d.o.o.
Industrijska zona Bukva bb
74260 Tešanj

Brazil
Husqvarna do Brasil Ltda
Av. Francisco Matarazzo,
1400 – 19º andar
São Paulo – SP
CEP: 05001-903
Tel: 0800-112252
marketing.br.husqvarna@
husqvarna.com.br

Bulgaria
AGROLAND България АД
бул. 8 Декември, №13
Офис 5
1700 Студентски град
София
Тел.: (+359) 24 66 69 10
info@agroland.eu

Canada / USA
GARDENA Canada Ltd.
100 Summerlea Road
Brampton, Ontario L6T 4X3
Phone: (+1) 905 792 93 30
info@gardenacanada.com

Chile
Maquinarias Agroforestales
Ltda. (Maga Ltda.)
Santiago, Chile
Avda. Chesterton
8355 comuna Las Condes
Phone: (+56) 2 202 4417
Dalton@maga.cl
Zipcode: 7560330

China
Husqvarna (Shanghai)
Management Co., Ltd.
富世华（上海）管理有限公司
3F, Benq Square B,
No207, Song Hong Rd.,
Chang Ning District,
Shanghai, PRC. 200335
上海市长宁区淞虹路207号明基广场B座3楼，邮编：200335

Colombia
Husqvarna Colombia S.A.
Calle 18 No. 68 D-31, zona
Industrial de Montevideo
Bogotá, Cundinamarca
Tel. 571 2922700 ext. 105
jairo.salazar@
husqvarna.com.co

Costa Rica
Compania Exim
Euroiberoamericana S.A.
Los Colegios, Moravia,
200 metros al Sur del Colegio
Saint Francis – San José
Phone: (+506) 297 68 83
exim_euro@racsa.co.cr

Croatia
Husqvarna Austria GmbH
Industriezeile 36
4010 Linz
Tel.: (+43) 732 77 01 01-485
service.gardena@
husqvarnagroup.com

Cyprus
Med Marketing
17 Digeni Akrita Ave
P.O. Box 27017
1641 Nicosia

Czech Republic
Husqvarna Česko s.r.o.
Türkova 2319/5b
149 00 Praha 4 – Chodov
Bezplatná infolinka:
800 100 425
servis@cz.husqvarna.com

Denmark
GARDENA DANMARK
Lejrvej 19, st.
3500 Værløse
Tlf.: (+45) 70 26 47 70
husqvarna@husqvarna.dk
www.gardena.com/dk

Dominican Republic
BOSQUESA, S.R.L
Carretera Santiago Licey
Km. 5 ½
Esquina Copal II.
Santiago
Dominican Republic
Phone: (+809) 736-0333
joserbosquesa@claro.net.do

Ecuador
Husqvarna Ecuador S.A.
Arupos E1-181 y 10 de
Agosto Quito, Pichincha
Tel. (+593) 22800739
francisco.jacome@
husqvarna.com.ec

Estonia
Husqvarna Eesti OÜ
Valdeku 132
EE-11216 Tallinn
info@gardena.ee

Finland
Oy Husqvarna Ab
Gardena Division
Lautatarhankatu 8 B / PL 3
00581 HELSINKI
www.gardena.fi

France
Husqvarna France
9/11 Allée des pierres mayettes
92635 Gennevilliers Cedex
France
http://www.gardena.com/fr
N° AZUR: 0 810 00 78 23
(Prix d'un appel local)

Georgia
Transporter LLC
8/57 Beliashvili street
0159 Tbilisi, Georgia
Phone: (+995) 322 14 71 71

Great Britain
Husqvarna UK Ltd
Preston Road
Aycliffe Industrial Park
Newton Aycliffe
County Durham
DL5 6UP
info.gardena@
husqvarna.co.uk

Greece
Π.ΠΑΠΑΔΟΠΟΥΛΟΣ ΑΕΒΕ
Λεωφ. Αθηνών 92
Αθήνα
Τ.Κ.104 42
Ελλάδα
Τηλ. (+30) 210 51 93 100
info@papadopoulos.com.gr

Hungary
Husqvarna Magyarország Kft.
Ezred u. 1-3
1044 Budapest
Telefon: (+36) 1 251-4161
vevoszolgalat.husqvarna@
husqvarna.hu

Iceland
Ó. Johnson & Kaaber
Tunguhalsi 1
110 Reykjavik
ooj@ojk.is

Ireland
Husqvarna UK Ltd
Preston Road
Aycliffe Industrial Park
Newton Aycliffe
County Durham
DL5 6UP
info.gardena@
husqvarna.co.uk

Italy
Husqvarna Italia S.p.A.
Via Santa Vecchia 15
23868 VALMADRERA (LC)
Phone: (+39) 0341.203.111
assistenza.italia@
it.husqvarna.com

Japan
KAKUICHI Co. Ltd.
Sumitomo Realty &
Development Kojimachi
BLDG., 8F
5-1 Nibanncyo
Chiyoda-ku
Tokyo 102-0084
Phone: (+81) 33 264 4721
m_ishihara@kaku-ichi.co.jp

Kazakhstan
LAMED Ltd.
155/1, Tazhibayevoi Str.
050060 Almaty
IP Schmidt
Abayavenue 3B
110 005 Kostanay

Korea
Kyung Jin Trading CO.,LTD.
107-4, SunDuk Bld.,
YangJae-dong,
Seocho-gu,
Seoul, (zipcode: 137-891)
Phone: (+82) (0)2 574-6300

Kyrgyzstan
Alye Maki
av. Moladaya Guardir J 3
720014
Bishkek

Latvia
Husqvarna Latvija SIA
Ulbrokas 19A
LV-1021 Rīga
info@gardena.lv

Lithuania
UAB Husqvarna Lietuva
Ateities pl. 77C
LT-52104 Kaunas
info@gardena.lt

Luxembourg
Magasins Jules Neuberg
39, rue Jacques Stas
Luxembourg-Gasperich 2549
Case Postale No. 12
Luxembourg 2010
Phone: (+352) 40 14 01
api@neuberg.lu

Mexico
AFOSA
Av. Lopez Mateos Sur # 5019
Col. La Calma 45070
Zapopan, Jalisco
Mexico
Phone: (+52) 33 3818-3434
icornejo@afosa.com.mx

Moldova
Convel S.R.L.
290A Muncesti Str.
2002 Chisinau

Netherlands
Husqvarna Nederland B.V.
GARDENA Division
Postbus 50131
1305 AC ALMERE
Phone: (+31) 36 521 00 10
info@gardena.nl

Neth. Antilles
Jonka Enterprises N.V.
Sta. Rosa Weg 196
P.O. Box 8200
Curaçao
Phone: (+599) 9 767 66 55
pgm@jonka.com

New Zealand
Husqvarna New Zealand Ltd.
PO Box 76-437
Manukau City 2241
Phone: (+64) (0) 9 9202410
support.nz@husqvarna.co.nz

Norway
Husqvarna Norge AS
Gardena Division
Trøskenveien 36
1708 Sarpsborg
info@gardena.no

Peru
Husqvarna Perú S.A.
Jr. Ramón Cárcamo 710
Lima 1
Tel: (+51) 1 3320 400 ext. 416
juan.remuzgo@
husqvarna.com

Poland
Husqvarna
Poland Spółka z o.o.
ul. Wysockiego 15 b
03-371 Warszawa
Phone: (+48) 22 330 96 00
gardena@husqvarna.com.pl

Portugal
Husqvarna Portugal, SA
Lagoa - Albarraque
2635 - 595 Rio de Mouro
Tel.: (+351) 21 922 85 30
Fax : (+351) 21 922 85 36
info@gardena.pt

Romania
Madex International Srl
Soseaua Odaii 117-123,
RO 013603 Bucureşti, S1
Phone: (+40) 21 352.76.03
madex@ines.ro

Russia / Россия
ООО „Хускварна“
141400, Московская обл.,
г. Химки,
улица Ленинградская,
владение 39, стр.6
Бизнес Центр
„Химки Бизнес Парк“,
помещение ОВ02_04
http://www.gardena.ru

Serbia
Domel d.o.o.
Autoput za Novi Sad bb
11273 Belgrade
Phone: (+381) 1 18 48 88 12
miroslav.jejina@domel.rs

Singapore
Hy-Ray PRIVATE LIMITED
40 Jalan Pemimpin
#02-08 Tat Ann Building
Singapore 577185
Phone: (+65) 6253 2277
shiying@hyray.com.sg

Slovak Republic
Husqvarna Česko s.r.o.
Türkova 2319/5b
149 00 Praha 4 – Chodov
Bezplatná infolinka:
800 154 044
servis@sk.husqvarna.com

Slovenia
Husqvarna Austria GmbH
Industriezeile 36
4010 Linz
Tel.: (+43) 732 77 01 01-485
service.gardena@
husqvarnagroup.com

South Africa
Husqvarna
South Africa (Pty) Ltd
Postnet Suite 250
Private Bag X6,
Cascades, 3202
South Africa
Phone: (+27) 33 846 9700
info@gardena.co.za

Spain
Husqvarna España S.A.
Calle de Rivas nº 10
28052 Madrid
Phone: (+34) 91 708 05 00
atencioncliente@gardena.es

Suriname
Agrofix n.v.
Verlengde Hogestraat #22
Phone: (+597) 472426
agrofix@sr.net
Pobox : 2006
Paramaribo
Suriname – South America

Sweden
Husqvarna AB
Gardena Division
S-561 82 Huskvarna
gardenaorder@husqvarna.se

Switzerland / Schweiz
Husqvarna Schweiz AG
Consumer Products
Industriestrasse 10
5506 Mägenwil
Phone: (+41) (0) 62 887 37 90
info@gardena.ch

Turkey
Dost Bahçe Dış Ticaret
Mümessillik A.Ş.
Yunus Mah. Adil Sok. No:3
Ic Kapi No: 1 Kartal
34873 Istanbul
Phone: (+90) 216 38 93 939
info@dostbahce.com.tr

Ukraine / Україна
ТОВ «Хускварна Україна»
вул. Васильківська, 34,
офіс 204-г
03022, м. Київ
Тел. (+38) 044 498 39 02
info@gardena.ua

Uruguay
FELI SA
Entre Ríos 1083 CP 11800
Montevideo – Uruguay
Tel: (+598) 22 03 18 44
info@felisa.com.uy

Venezuela
Corporación Casa y Jardín C.A.
Av. Caroní, Edif. Trezmen, PB.
Colinas de Bello Monte.
1050 Caracas.
Tlf: (+58) 212 992 33 22
info@casayjardin.net.ve

1740-20.960.10/0318
© GARDENA
Manufacturing GmbH
D-89070 Ulm
http://www.gardena.com