GARDENA

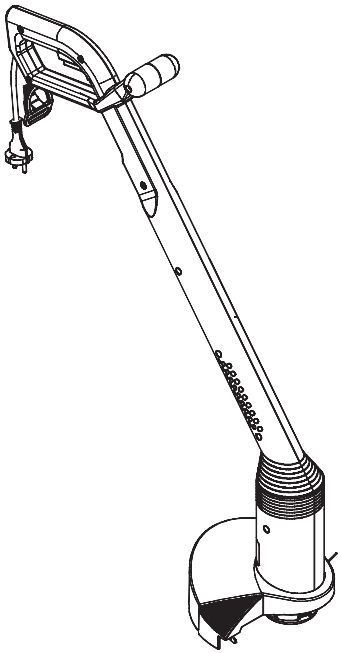

smallCut Art. 2401

D	**Gebrauchsanweisung** Turbotrimmer
PL	**Instrukcja obsługi** Podkaszarka żyłkowa
H	**Vevőtájékoztató** Damilos fűszegélynyíró
SLO	**Navodila za uporabo** Kosilnica z nitko
HR	**Uputstva za upotrebu** Kosilica s niti
CZ	**Návod k obsluze** Turbotrimer
SK	**Návod na používanie** Turbokosačka
RUS	**Инструкция по эксплуатации** Турботриммер
RO	**Instrucțiuni de utilizare** Turbotrimmer

Turbotrimmer GARDENA smallCut

Bine ați venit in gradina GARDENA…

Citiți cu atenție aceste instrucțiuni de utilizare si observați notele însoțitoare. Folosiți aceste instrucțiuni de utilizare pentru a va familiariza cu Turbotrimmerul, cu folosirea corespunzătoare a acestuia si cu măsurile de siguranța.

Din motive de siguranța, copii sub 16 ani sau persoanele nefamiliarizate cu aceste instrucțiuni de utilizare nu ar trebui sa folosească acest Turbotrimmer.

→ Păstrați aceste instrucțiuni de utilizare la loc sigur.

Conținut

1. Unde folosiți Turbotrimmerul GARDENA 2
2. Pentru siguranța dumneavoastră 2
3. Asamblare 4
4. Functionare 4
5. Intretinere 5
6. Probleme de functionare 6
7. Depozitare 7
8. Date tehnice 7
9. Service 64

1. Unde sa folosiți Turbotrimmerul GARDENA

Folosire corespunzătoare

Turbotrimmerul GARDENA este proiectat pentru ajustarea si tăierea suprafețelor de iarba si a peluzelor in proprietate privata si pentru grădinăritul de plăcere.

Turbotrimmerul nu este proiectat pentru utilizarea in locuri publice, parcuri, terenuri sportive, terenuri adiacente şoselelor, in agricultura sau silvicultura.

Atenție

Din motive de siguranța, Turbotrimmerul GARDENA nu trebuie utilizat pentru ajustarea gardului viu sau pentru mărunțirea compostului.

2. Pentru siguranța dumneavoastră

→ Citiți va rugam notele de siguranța ale Turbotrimmerului.

Atenție !
→ Citiți întotdeauna instrucțiunile de utilizare înainte de folosirea Turbotrimmerului.

Pericol ! Exista riscul apariției şocurile electrice !
→ Nu lăsați Turbotrimmerul in ploaie sau umezeala !

Pericol ! Exista riscul rănirii altor persoane !
→ Nu lăsați alte persoane in zona in care lucrați !

Pericol ! Turbotrimmerul nu se opreşte imediat după deconectare !
→ Nu țineți mâinile sau picioarele in zona in care lucrați decât in momentul in care firul de taiere este staționar.

RO

Pericol ! Exista riscul rănirii ochilor !
→ Purtați întotdeauna ochelari de protecție !

Verificați Turbotrimmerul înainte de fiecare utilizare

→ Întotdeauna verificați vizual Turbotrimmerul înainte de utilizare.

→ Verificați daca orificiile de ventilare nu sunt obturate in vreun fel.

Nu folosiți Turbotrimmerul daca dispozitivele de siguranța (butonul de pornire, capacul de siguranța) si/sau bobina firului sunt deteriorate sau uzate.

→ Nu suprimați dispozitivele de siguranța.

→ Verificați suprafața ce urmează a fi tăiata înainte de a începe lucrul. Înlăturați orice obiect străin (pietre). Uitați-va după obiecte străine(pietre) in timp ce lucrați.

→ Daca întâmpinați un obstacol in timp ce tăiați, opriți Turbotrimmerul. Înlăturați obstacolul si verificați Turbotrimmerul de defecte. Daca este necesar reparați Turbotrimmerul.

Folosire / Responsabilitate

Turbotrimmerul poate cauza accidente serioase.

→ Folosiți Turbotrimmerul numai pentru scopurile specificate in aceste instrucțiuni.

Sunteți răspunzător de siguranța in zona de lucru.

→ Asigurați-va ca nu sunt alte persoane (in special copii) sau animale in sau aproape de zona in care lucrați.

→ Nu folosiți niciodată Turbotrimmerul daca dispozitivele de siguranța sunt defecte sau deteriorate.

Deconectați de la sursa de alimentare după folosire si verificați cu regularitate Turbotrimmerul, in special caseta firului. Reparați Turbotrimmerul si/sau înlocuiți bobina firului daca este necesar.

→ Folosiți întotdeauna ochelari de protecție !

→ Purtați pantofi solizi si pantaloni lungi pentru protecția picioarelor. Țineți departe de firul de taiere mâinile si picioarele – mai ales după începerea lucrului.

→ Asigurați-va ca stați pe pământ solid in timp ce lucrați.

→ Mențineți cablul de alimentare in afara zonei de lucru.

Fiți foarte atenți când mergeți cu spatele. Va puteți împiedica.

→ Lucrați numai când vizibilitatea este buna.

Întreruperea lucrului

Nu lăsați niciodată Turbotrimmerul nesupravegheat in timp ce lucrați.

→ Daca va opriți din lucru, deconectați Turbotrimmerul de la sursa de alimentare si depozitați-l intr-un loc sigur.

→ Daca va opriți din lucru pentru a va muta la o alta zona de lucru, opriți întotdeauna Turbotrimmerul, aşteptați pana se opreşte, iar apoi deconectați-l de la sursa de alimentare.

Familiarizați-va cu împrejurimile

→ Familiarizați-va cu împrejurimile si căutați posibile pericole pe care nu le puteți auzi datorita zgomotului Turbotrimmerului.

→ Nu folosiți niciodată Turbotrimmerul când ploua sau pe suprafețe ude sau umede.

→ Nu folosiți Turbotrimmerul lângă piscine sau fântâni arteziene.

Siguranța electrica

Verificați cu regularitate cablul de alimentare de semne de deteriorare sau uzura.

Nu folosiți Turbotrimmerul daca este deteriorat cablul de alimentare.

→ Daca, cablul de alimentare sau cel prelungitor se deteriorează in timp ce lucrați, deconectați-l de la sursa de alimentare imediat.

Priza cablului prelungitor folosit trebuie sa fie impermeabila.

→ Folosiți numai cabluri prelungitoare permise.

→ Întrebați un electrician.

Pentru toate dispozitivele portabile utilizate in aer liber se recomanda folosirea unui întreruptor de sarcina.

3. Asamblare

Montarea capacului:

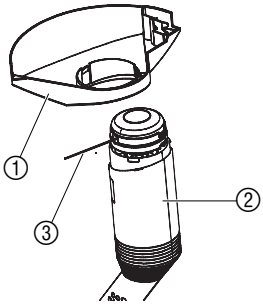

1. Potriviti capacul ① pe capul de taiere ② si ghidați filamentul ③ prin deschiderea capacului.
2. Apasati capacul ① pe capul de taiere ② pana face clic.

4. Functionare

Risc de rănire!

Risc de rănire daca trimmerul nu se opreşte atunci când eliberați butonul de pornire!

➔ Nu modificați dispozitivele de siguranța (legând butonul de pornire de mâner, de exemplu)!

Conectarea Turbotrimmerului:

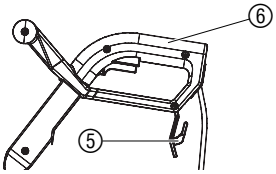

1. Impingeti cablul de prelungire ④ in dispozitivul de susținere a cablului ⑤ de pe mâner ⑥.
2. Conectati ştecărul ⑦ al trimmerului in priza ⑧ a cablului prelungitor.

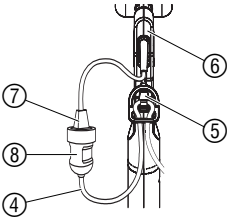

Poziție de lucru:

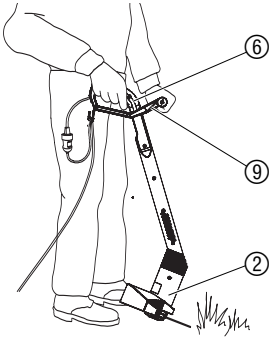

➔ Țineți trimmerul de mânerul ⑥ si de mânerul adițional ⑨ astfel încât capătul de taiere ② sa fie orientat uşor înainte.

Filamentul este alungit automat. Numai caseta filamentului trebuie schimbata atunci când filamentul a fost consumat.

Pornirea Turbotrimmerului:

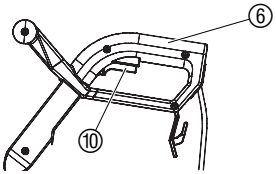

1. Apasati butonul de pornire ⑩ de pe mâner ⑥.
   Turbotrimmerul porneşte.
2. Eliberati butonul de pornire ⑩ de pe mâner ⑥.
   Turbotrimmerul se opreşte.

5. Intretinere

Risc de rănire!

Exista riscul rănirii cu filamentul de taiere!

➔ Întotdeauna scoateţi din priza trimmerul înainte de a efectua orice operaţiune de întreţinere asupra acestuia!

Risc de rănire!

Pericol de rănire si risc de distrugere!

➔ Nu curăţaţi niciodată trimmerul cu jet de apa sau la robinet (mai ales cu jet cu presiune).

Orificiile de ventilare trebuie sa fie mereu curate.

Curăţarea capacului si a orificiilor de ventilare:

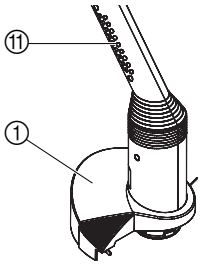

➔ Îndepărtaţi orice rest de iarba si mizerie de pe carcasa ① si orificiile de ventilare ⑪ după fiecare folosire.

Înlocuirea casetei cu filament:

Risc de rănire!

➔ Nu folosiţi niciodată elemente de taiere metalice ori piese si accesorii ce nu sunt furnizate de GARDENA.

Folosiţi numai casete cu filament originale GARDENA. Puteţi comanda aceste casete cu filament direct la dealerul GARDENA.

- Filament pentru Turbotrimmer smallCut: **art. nr. 5364-20**

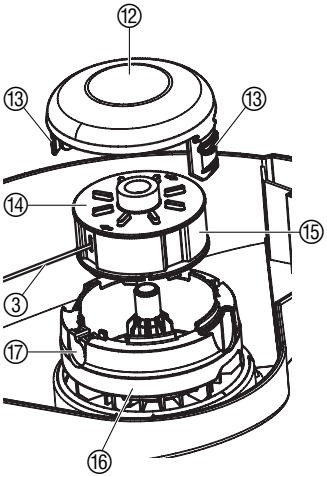

1. Scoateti din priza.
2. Scoateti capacul casetei ⑫ apăsând cele doua cleme ⑬.
3. Scoateti caseta filamentului ⑭.
4. Indepartati mizeria.
5. Scoateti aproximativ 5 cm de filament ③ afara din noua caseta ⑭ prin gaura din inelul de plastic ⑮.
6. Introduceti caseta ⑭ in suportul pentru caseta ⑯ astfel încât filamentul ③ sa fie in interiorul carcasei de metal ⑰.
7. Potriviti capacul casetei ⑫ pe suportul ⑯ al casetei astfel încât sa auziţi cele doua cleme ⑬ atunci când intra la locul lor.

Atunci când înlocuiţi capacul, aveţi grija ca filamentul sa fie in interiorul carcasei de metal si sa nu fie blocat.

➔ Daca capacul casetei ⑫ nu poate fi fixat, rotiti caseta ⑭ pana când caseta filamentului ⑭ intra complet in suportul casetei ⑯.

6. Problemne de funcționare

Risc de rănire!

Risc de rănire din cauza filamentului de taiere!

➔ Întotdeauna scoateți din priza înainte de a rezolva orice problema de funcționare!

Scoaterea filamentului din caseta:

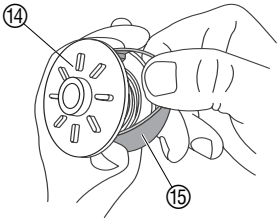

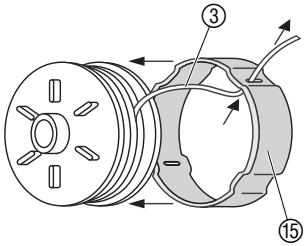

Puteți scoate filamentul afara din caseta daca filamentul este prea scurt ori daca este tras integral in interiorul casetei.

1. Scoateti din priza.
2. Scoateti caseta după cum este descris in „5.Intretinere *„Înlocuirea casetei cu filament“*.
3. Presati împreuna inelul de plastic ⑮ de pe caseta ⑭ intre degetul mare si cel arătător.
4. Scoateti inelul de plastic ⑮ cu degetul de la cealaltă mana peste o parte a casetei ⑭ (folosiți o şurubelniță daca este necesar). *Acum aveți acces la filamentul care a fost tras in interiorul casetei.*
5. Derulati filamentul ③ aproximativ 10 cm si treceți-l prin gaura inelului de plastic ⑮. Daca este necesar, slăbiți filamentul cu o şurubelniță. Filamentul ③ poate sta afara max 2 cm peste cuțitul ⑱.
6. Apasati inelul de plastic ⑮ la loc peste caseta ⑭.
7. Reinstalați caseta aşa cum este descris in capitolul 5.Intretinere *„Înlocuirea casetei cu filament“*.

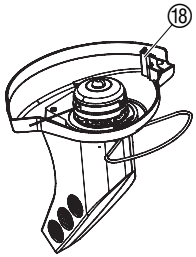

Curățarea casetei filamentului si a zonei din jurul casetei filamentului:

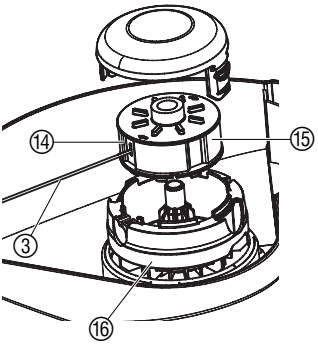

Daca sistemul automat de eliberare a filamentului nu merge după ce ați scos filamentul din caseta, atunci înseamnă ca zona din jurul casetei si caseta pot fi murdare.

1. Scoateti inelul de plastic ⑮ de pe caseta ⑭ aşa cum este descris in *„Scoaterea filamentului afara din caseta“*.
2. Derulati filamentul ③, curățați caseta si filamentul si apoi rulați la loc filamentul in caseta.
3. Curatati mecanismul automat ⑲ din caseta filamentului ⑯. *Pârghia mecanismului automat trebuie sa se mişte liber.*
4. Reinstalati caseta filamentului aşa cum este descris in *„Scoaterea filamentului din caseta“*.

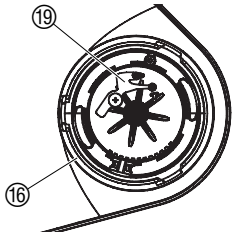

Reparațiile se pot efectua numai de către reprezentanți autorizați GARDENA.

efecțiune	Cauza posibila	Remediu
Turbotrimmerul nu mai taie	Caseta filamentului este goala.	→ Înlocuiți caseta cu filament – vedeți 5.Intretinere *„Înlocuirea casetei cu filament“*.
	Filament prea scurt, tras in interiorul casetei ori blocat.	→ Scoateți filamentul afara din caseta (vedeți mai sus).
	Mecanismul automat de derulare a filamentului nu funcționează deoarece mecanismul si zona din jurul mecanismului sunt blocate.	→ Curățați caseta (vedeți mai sus).

Daca aveți orice alta contactați Departamentul Service GARDENA.

7. Depozitare

Turbotrimmerul trebuie depozitat astfel încât sa nu fie la îndemâna copiilor.

→ Depozitați Turbotrimmerul intr-un loc uscat unde sa fie protejat de îngheț.

Depozitare recomandata:
Se recomanda agățarea Turbotrimmerului de blocajul cablului. Acest tip de depozitare ajuta la evitarea deteriorării capului de taiere.

Aruncare
(în concordanta cu RL2002/96/EG)

Dispozitivul nu poate fi aruncat cu gunoiul menajer, acesta trebuie aruncat conform legii.

8. Date tehnice

	smallCut (Art. 2401)
Putere motor	230 W
Tensiune de alimentare / frecvență de alimentare	230 V / 50-60 Hz
Grosime fir tăietor	1,6 mm
Lățimea de taiere	230 mm
Alimentarea firului	6,0 m
Prelungirea firului tăietor	Mecanism special
Masa	1,6 kg
Nr. de rotații pe minut caseta firului	12.000 r/min
Zgomotul din zona de lucru valoarea caracteristica L_{pA} 1)	85 dB (A)
Nivelul de zgomot L_{WA} 2)	măsurat 92 dB (A) / garantat 94 dB (A)
Vibrațiile mâinii a_{vhw} 1)	< 2,5 m/s²

Metodele de măsurare in concordanta cu 1) EN 786 2) directiva 2000/14/EC

RO

9. Service

Garanție

GARDENA garantează acest produs 2 ani (de la data cumpărării). Aceasta garanție acoperă toate defectele importante ale produsului ce pot fi dovedite a fi cauzate de defectele de fabricație sau de material.

- Produsul trebuie sa fi fost exploatat corespunzător si in concordanta cu cerințele instrucțiunilor de utilizare.
- Atât cumpărătorul sau orice alta persoana nu au încercat sa repare produsul.

Caseta firului tăietor cat si capacul acesteia sunt piese de uzura si prin urmare nu sunt acoperite de garanție.

Aceasta garanție data de producător nu afectează cererile de garanție ale cumpărătorului formulate către dealer sau vânzător.

Daca Turbotrimmerul dumneavoastră se defectează, returnați produsul împreună cu o copie a chitanței si o descriere a defectului, cu taxele poştale plătite, unuia din Centrele de Service Clienți enumerate pe verso.

D ***Produkthaftung***	Wir weisen ausdrücklich darauf hin, dass wir nach dem Produkthaftungsgesetz nicht für durch unsere Geräte hervorgerufene Schäden einzustehen haben, sofern diese durch unsachgemäße Reparatur verursacht oder bei einem Teileaustausch nicht unsere Original GARDENA Teile oder von uns freigegebene Teile verwendet werden und die Reparatur nicht vom GARDENA Service oder dem autorisierten Fachmann durchgeführt wird. Entsprechendes gilt für Ergänzungsteile und Zubehör.
PL ***Odpowiedzialność za produkt***	Zwracamy Państwa uwagę na fakt, iż nie odpowiadamy za szkody wyrządzone przez nasze urządzenia, jeżeli powstały one na skutek nieodpowiedniej naprawy albo zastosowania podczas wymiany nieoryginalnych części GARDENA lub części nie polecanych przez nas oraz jeżeli naprawa nie została dokonana przez serwis GARDENA lub autoryzowanego fachowca. Podobne ustalenia obowiązują w przypadku części uzupełniających lub osprzętu.
H ***Termékfelelősség***	Nyomatékosan utalunk arra, hogy a termékfelelősségi törvény értelmében nem felelünk a készülékeink által okozott károkért, amennyiben ezek szakszerűtlen javítás következményei, vagy ha a cseréket nem eredeti GARDENA – vagy általunk kibocsátott alkatrészekkel végzik el és a javítást nem a GARDENA megbízott szervizei végezték. Ez értelemszerűen érvényes a kiegészítő részekre és a tartozékokra is.
SLO ***Jamstvo za proizvode***	Izrecno opozarjamo, da po Zakonu o jamstvu za proizvode, ne odgovarjamo za škode, ki so jih povzročile naše naprave, v kolikor je bila povzročena zaradi nestrokovnega popravila, ali pa pri zamenjavi delov niso bili uporabljeni originalni nadomestni deli GARDENA oziroma deli, ki jih dovolimo uporabiti in če popravilo ni bilo opravljeno v servisu GARDENA oz. pri pooblaščenem strokovnjaku. Ustrezno velja tudi za dele, ki nadgrajujejo napravo in pribor.
HR ***Odgovornost za proizvod***	Izričito naglašavamo da, u skladu s propisom o odgovornosti za proizvod, ne preuzimamo nikakvu odgovornost za bilo kakvu štetu nastalu pri uporabi naših proizvoda uslijed nepravilnih popravaka ili ako izmijenjeni dijelovi nisu originalni GARDENA dijelovi ili ako nismo odobrili njihovu uporabu i ako popravak nije izveden u ovlaštenom servisu. Isto se odnosi i na nadomjesne dijelove i pribor.
CZ ***Ručení za výrobek***	Upozorňujeme výslovně na skutečnost, že podle zákona o ručení za výrobky nejsme povinni ručit za škody vyvolané našimi výrobky, pokud tyto škody byly způsobeny neodbornou opravou nebo v případě výměny dílů nebyly použity naše originální díly GARDENA, popř. díly, které jsme schválili, a oprava nebyla provedena v servisu GARDENA nebo autorizovaným specialistou. Analogické ustanovení platí rovněž pro doplňky a příslušenství.
SK ***Zodpovednosť za vady výrobku***	Výslovne zdôrazňujeme, že podľa zákona o ručení za výrobok nie sme zodpovední za škody spôsobené našim zariadením, ak sú spôsobené nesprávnou opravou, alebo ak sa nepoužili originálne diely GARDENA alebo nami schválené diely a ak nebola oprava vykonaná značkovou opravovňou GARDENA alebo autorizovaným odborníkom. To isté platí aj pre doplnkové diely a príslušenstvo.
RUS ***Ответственность за продукцию***	Мы однозначно заявляем, что согласно Закону об ответственности за продукцию мы не несем ответственности за нанесенный нашим устройством ущерб, если он обусловлен неквалифицированным ремонтом или заменой деталей на запасные детали неоригинального происхождения GARDENA или неразрешенные нами детали или, если ремонт был произведен не службой сервиса GARDENA или неуполномоченным нами квалифицированным специалистом. Аналогичное относится также к дополнительным деталям и принадлежностям.
RO ***Responsabilitatea legala a produsului***	Menţionam in mod expres ca, in concordanta cu responsabilitatea legala a produsului, nu suntem răspunzători de nici un accident provocat de produsele noastre daca se datorează reparării necorespunzătoare sau daca piesele de schimb nu sunt originale GARDENA sau aprobate de GARDENA, sau daca reparaţiile nu au fost efectuate de un Centru de Sevice GARDENA sau un specialist autorizat. Aceleaşi prevederi se aplica si pieselor de schimb si accesoriilor.

D EU-Konformitätserklärung

MaschinenVerordnung (9. GSGVO) / EMVG / Niedersp. RL

Der Unterzeichnete GARDENA Manufacturing GmbH, Hans-Lorenser-Str. 40, D-89079 Ulm, bestätigt, dass das nachfolgend bezeichnete Gerät in der von uns in Verkehr gebrachten Ausführung die Anforderungen der harmonisierten EU-Richtlinien, EU-Sicherheitsstandards und produktspezifischen Standards erfüllt. Bei einer nicht mit uns abgestimmten Änderung des Gerätes verliert diese Erklärung ihre Gültigkeit.

PL Deklaracja zgodności Unii Europejskiej

Niżej podpisany GARDENA Manufacturing GmbH, Hans-Lorenser-Str. 40, D-89079 Ulm, potwierdza, że poniżej opisane urządzenie w wykonaniu wprowadzonym przez nas do obrotu spełnia wymogi zharmonizowanych wytycznych Unii Europejskiej, standardów bezpieczeństwa Unii Europejskiej i standardów specyficznych dla danego produktu. W przypadku wprowadzenia zmian nie uzgodnionych z nami wyjaśnienie to traci swoją ważność.

H EU azonossági nyilatkozat

Alulírott, GARDENA Manufacturing GmbH, Hans-Lorenser-Str. 40, D-89079 Ulm, igazolja, hogy az alább felsorolt, általunk forgalomba hozott termékek megfelelnek az EU elvárásoknak, EU biztonsági normáknak és a termékspecifikus szabványoknak egyaránt. A készülék velünk nem egyeztetett változtatása esetén ez a nyilatkozat érvényét veszti.

SLO Izjava o skladnosti s pravili EU

Podpisano podjetje, GARDENA Manufacturing GmbH, Hans-Lorenser-Str. 40, D-89079 Ulm, potrjuje, da v nadaljevanju navedena naprava v različici, ki smo jo poslali na trg, izpolnjuje zahteve smernic EU, varnostnih standardov EU in standardov tovrstnih proizvodov. Izjava ne velja za spremembe na napravi, ki niso opravljene v soglasju z nami.

HR Izjava o usklađenju s pravilima EU

Potpisana tvrtka GARDENA Manufacturing GmbH, Hans-Lorenser-Str. 40, D-89079 Ulm, potvrđuje, da navedene naprave koje smo poslali u trgovine, ispunjuju zahtjeve smjernica EU, sigurnosnih standarda EU i i standarde istovrsnih proizvoda. Izjava ne važi za promjene na napravama koje nisu napravljene u skladu s nama.

CZ Prohlášení o shodě EU

Níže podepsaná společnost GARDENA Manufacturing GmbH, se sídlem Hans-Lorenser-Str. 40, D-89079 v Ulmu potvrzuje, že níže označený přístroj v provedení, které jsme uvedli na trh, splňuje požadavky uvedené v harmonizovaných směrnicích EU, v bezpečnostních standardech EU a ve standardech pro příslušné produkty. V případě změny přístroje, která námi nebyla odsouhlasena, stává se toto prohlášení neplatným.

SK Vyhlásenie o zho de pre Európsku úniu

Dolu podpísaný, GARDENA Manufacturing GmbH, Hans-Lorenser-Str. 40, D-89079 Ulm, potvrdzuje, že ďalej označené zariadenie vo vyhotovení nami uvedenom do prevádzky spĺňa požiadavky harmonizovaných smerníc Európskej únie, bezpečnostných štandardov Európskej únie a štandardov špecifických pre produkt. Pri vykonaní zmien zariadenia, ktoré nie sú nami odsúhlasené, stráca toto vyhlásenie platnosť.

RUS Свидетельство о соответствии ЕС

Мы, нижеподписавшиеся GARDENA Manufacturing GmbH, Hans-Lorenser-Str. 40, D-89079 Ulm, настоящим подтверждаем, что нижеуказанное устройство, отгруженное с нашего предприятия, имеет исполнение, соответствую-щее требованиям согласованных директив ЕС, стандартам по технике безопасности ЕС и производственным стандартам. При несогласованном с нами изменении устройства настоящее свидетельство теряет силу.

RO UE - Certificat de conformitate

Prin prezenta GARDENA Manufacturing GmbH, Hans-Lorenser-Str. 40, D-89079 Ulm, certifica faptul ca, in momentul in care produsele menţionate mai jos ies din fabrica sunt in concordanta cu directivele UE, standardele de siguranţa UE si standardele specifice ale produsului UE. Acest certificat devine nul in cazul modificării aparatului fără aprobarea noastră.

Bezeichnung der Geräte:	Turbotrimmer
Opis urządzenia:	Podkaszarka żyłkowa
A készülék megnevezése:	Damilos fűszegélynyírók
Oznaka naprave:	Kosilnica z nitko
Oznaka naprave:	Kosilica s niti
Označení přístroje:	Turbotrimer
Označenie zariadenia:	Turbokosačka
Название устройства:	Турботриммер
Descrierea articolelor:	Turbotrimmer

Typ:		Art.-Nr.:	
Typ:		Nr art.:	
Típusok:		Cikkszám:	
Tip:		Št. art.:	
Tip:	smallCut	Art.br.:	2401
Typ:		Č.výr:	
Typ:		Číslo výrobku:	
Тип:		Арт. №:	
Tipuri:		Număr articol:	

EU-Richtlinien:	98/37/EC
Dyrektywy UE:	
EU szabványok:	89/336/EC
Smernice EU:	
Smjernice EU:	73/23/EC
Směrnice EU:	
Smernice Európskej únie:	93/68/EC
Директивы ЕС:	
Directive UE:	2000/14/EC

Geräuschemissionswert:	gemessen / garantiert
Poziom hałasu:	zmierzony / gwarantowany
Zajszint:	mért / garantált
Glasnost:	izmerjeno / garantirano
Glasnost:	izmjereno / garantirano
Hladina hluku:	naměřeno / zaručeno
Výkonová úroveň hluku:	meraná / zaručená
Уровень шума:	измеренный / гарантированный
Nivelul de zgomot:	măsurat / garantat
	92 dB (A) / 94 dB (A)

Anbringungsjahr der CE-Kennzeichnung:	
Rok nadania znaku CE:	
CE bejegyzés kelte:	
Leto namestitve oznake CE:	
Godina oznake CE:	2002
Rok přidělení značky CE:	
Rok pridelenia označenia CE:	
Год разрешения маркировки значком CE:	
Anul de marcare CE:	

Thomas Heinl

Ulm, den 09.07.2002	Technische Leitung
Ulm, 09.07.2002 r.	Kierownictwo Techniczne
Ulm, 09.07.2002	Műszaki igazgató
Ulm, 09.07.2002	Vodja tehničnega oddelka
Ulm, 09.07.2002	Voditelj tehničkog odjela
V Ulmu, dne 09.07.2002	Technický ředitel
Ulm, 09.07.2002	Vedúci technického oddelenia
Ульм, 09.07.2002	Техническое руководство
Ulm, 09.07.2002	Conducerea tehnică

GARDENA

Turbotrimmer smallCut
Art. 2401

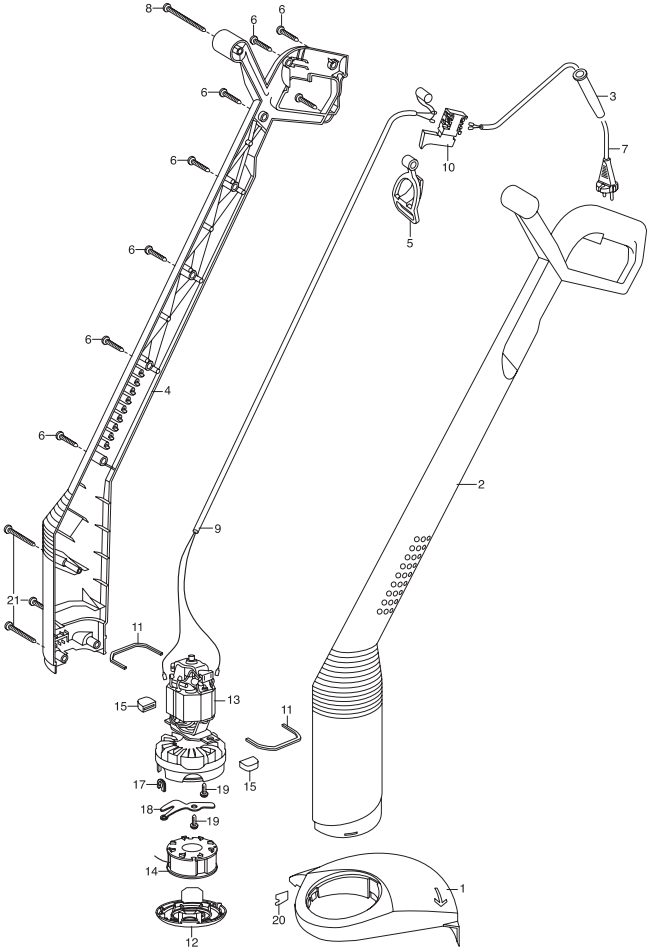

Picture No.	Spare Part No.	Bezeichnung	Description
	Art.-Nr. 2401	**Turbotrimmer smallCut**	**Turbotrimmer smallCut**
1/20	2401-00.710.00	Abdeckung, vollst.	Covering, cpl.
2/4/11		Gehäuse (Paar)	Case (pair)
3	2300-00.600.21	Knickschutztülle	Bending safety socket
5	2402-00.600.31	Kabelzugentlastung	Cable pull relief
6	410-00.000.38	Blechschraube 4,2 x 19-C-H	Sheet metal screw 4,2 x 19-C-H
7	2390-00.074.00	Netzkabel, vollst.	Mains lead, cpl.
8	2180-00.600.31	Blechschraube 4,2 x 70-C-H	Sheet metal screw 4,2 x 70-C-H
9		Stielkabel, kpl.	Handle wire, cpl.
10	2401-00.600.31	Schalter	Switch
11	2555-00.600.34	Gummilager Stator	Rubber bearing Stator
12	2401-00.600.16	Deckel, rot	Cover, red
13	2401-00.799.00	Elektromotor, kpl.	Electric motor, cpl.
14	2401-00.610.00	Spule, kpl. (Art. 5364-20)	Reel, cpl. (Art. 5364-20)
15	2555-00.600.33	Gummilager, unten	Rubber bearing, below
17	2402-00.600.57	Hülse f. Schneidkopf	Bush
18	2401-00.600.21	Schalthebel	Switch
19	2401-00.600.36	PT-Schraube KB30 x 12	PT-Screw KB30 x 12
20	2555-00.600.23	Messer	Blade
21	1182-00.600.02	Blechschraube 4,2 x 38-C-H	Sheet metal screw 4,2 x 38-C-H

Deutschland / Germany
GARDENA
Manufacturing GmbH
Service Center
Hans-Lorenser-Straße 40
D-89079 Ulm
Produktfragen:
(+49) 731 490-123
Reparaturen:
(+49) 731 490-290
service@gardena.com

Argentina
Argensem® S.A.
Calle Colonia Japonesa s/n
(1625) Loma Verde
Escobar, Buenos Aires
Phone: (+54) 34 88 49 40 40
info@argensem.com.ar

Australia
Nylex Consumer Products
50-70 Stanley Drive
Somerton, Victoria, 3062
Phone: (+61) 3 95 81 05 34
nylex.spareparts@
nylex.com.au

Austria / Österreich
GARDENA
Österreich Ges.m.b.H.
Stettnerweg 11-15
2100 Korneuburg
Tel.: (+43) 22 62 7 45 45 36
kundendienst@gardena.at

Belgium
GARDENA Belgium NV/SA
Sterrebeekstraat 163
1930 Zaventem
Phone: (+32) 2 7 20 92 12
Mail: info@gardena.be

Brazil
Palash Comércio e
Importação Ltda.
Rua Helena, 285 cjto 12
Vila Olímpia - 04552-050
São Paulo
Phone: (+55) 11 30 45 33 00
eduardo@palash.com.br

Bulgaria
DENEX LTD.
2 Luis Ahalier Str. - 7th floor
Sofia 1404
Phone: (+359) 2 958 18 21
office@denex-bg.com

Canada
GARDENA Canada Ltd.
100 Summerlea Road
Brampton, Ontario L6T 4X3
Phone: (+1) 905 792 93 30
info@gardenacanada.com

Chile
Antonio Martinic y Cia Ltda.
Cassillas 272
Centro de Cassillas
Santiago de Chile
Phone: (+56) 2 20 10 708
garfar_cl@yahoo.com

Costa Rica
Compania Exim
Euroiberoamericana S.A.
Los Colegios, Moravia,
200 metros al Sur del Colegio
Saint Francis - San José
Phone: (+506) 297-68 83
exim_euro@racsa.co.cr

Croatia
KLIS d.o.o.
Stanciceva 79
10419 Vukovina
Phone: (+385) 1 622 777 0
klis@zg.hinet.hr

Cyprus
FARMOKIPIKI LTD
P.O. Box 7098
74, Digeni Akrita Ave.
1641 Nicosia
Phone: (+357) 22 75 47 62
condam@spidernet.com.cy

Czech Republic
GARDENA spol. s r.o.
Řípská 20 a, č.p. 1153
627 00 Brno
Phone: (+420) 800 100 425
gardena@gardenabrno.cz

Denmark
GARDENA Norden AB
Salgsafdeling Danmark
Box 9003
S-200 39 Malmö
info@gardena.dk

Finland
Habitec Oy
Martinkyläntie 52
01720 Vantaa

France
GARDENA
PARIS NORD 2
69, rue de la Belle Etoile
BP 57080
ROISSY EN FRANCE
95948 ROISSY CDG CEDEX
Tél. (+33) 0826 101 455
service.consommateurs@
gardena.fr

Great Britain
GARDENA UK Ltd.
27-28 Brenkley Way
Blezard Business Park
Seaton Burn
Newcastle upon Tyne
NE13 6DS
info@gardena.co.uk

Greece
Agrokip
G. Psomadopoulos & Co.
33 A, Ifestou str. –
Industrial Area
194 00 Koropi, Athens
Phone: (+30) 210 6620225
service@agrokip.gr
www.agrokip.gr

Hungary
GARDENA
Magyarország Kft.
Késmárk utca 22
1158 Budapest
Phone: (+36) 80 20 40 33
gardena@gardena.hu

Iceland
Heimilistaeki hf
Saetun 8
P.O. Box 5340
125 Reykjavik

Ireland
Michael McLoughlin & Sons
Hardware Limited
Long Mile Road
Dublin 12

Italy
GARDENA Italia S.p.A.
Via Donizetti 22
20020 Lainate (Mi)
Phone: (+39) 02.93.94.79.1
info@gardenaitalia.it

Japan
KAKUICHI Co. Ltd.
Yamato Bldg., 5-3-1,
Kojimachi
Chiyoda-ku, Tokyo 102-0083
m_ishihara@kaku-ichi.co.jp
Phone: (+81) 33 264 4721

Luxembourg
Magasins Jules Neuberg
Boîte postale 12
L-2010 Luxembourg
Phone: (+352) 40 14 01
info@neuberg.lu

Netherlands
GARDENA Nederland B.V.
Postbus 50176
1305 AD ALMERE
Phone: (+31) 36 521 00 00
info@gardena.nl

Neth. Antilles
Jonka Enterprises N.V.
Sta. Rosa Weg 196
P.O. Box 8200
Curaçao
Phone: (+599) 9 767 66 55
pgm@jonka.com

New Zealand
NYLEX New Zealand Limited
22 Saleyards Road Otahuhu
Private Bag 94001
SAMC Manukau
Phone: (+64) 9 270 1806
david.eeles@nylex.com.au

Norway
GARDENA Norden AB
Salgskontor Norge
Karihaugveien 89
1086 Oslo
info@gardena.no

Poland
GARDENA Polska Sp. z o.o.
Szymanów 9 d
05-532 Baniocha
Phone: (+48) 22 727 56 90
gardena@gardena.pl

Portugal
GARDENA Portugal Lda.
Recta da Granja do Marquês
Edif. GARDENA Algueirão
2725-596 Mem Martins
Phone: (+351) 21 922 85 30
info@gardena.pt

Romania
MADEX INTERNATIONAL
Str. Avionului No. 17
Bl.6D, SC.1, Ap.1, Sect. 1,
Bucureşti
Phone: (+40) 21 323 32 54
madex@ines.ro

Russia / Россия
АО АМИДА ТТЦ
ул. Мосфилмовская 66
117330 Москва
Phone: (+7) 095 956 99 00
amida@col.ru

Singapore
Hy - Ray Enterprises
Block 1002 Toa Payoh
Industrial Park
#07-1433/1435/1451
Singapore 319074
Phone: (+65) 625 32 277
hyray@singnet.com.sg

Slovak Republic
GARDENA Slovensko, s.r.o.
Bohrova č. 1
85101 Bratislava
Phone: (+421) 263 453 722
info@gardena.sk

Slovenia
Silk d.o.o. Trgovina
Brodišče 15
1236 Trzin
Phone: (+386) 1 580 93 00
gardena@silk.si

South Africa
GARDENA
South Africa (Pty.) Ltd.
P.O. Box 11534
Vorna Valley 1686
Phone: (+27) 11 315 02 23
sales@gardena.co.za

Spain
GARDENA IBÉRICA S.L.U.
C/ Basauri, nº 6
La Florida
28023 Madrid
Phone: (+34) 91 708 05 00
(4 líneas)
atencioncliente@gardena.es

Sweden
GARDENA Norden AB
Försäljningskontor Sverige
Box 9003
200 39 Malmö
info@gardena.se

Switzerland / Schweiz
GARDENA (Schweiz) AG
Bitziberg 1
8184 Bachenbülach
Phone: (+41) 1 860 26 66
info@gardena.ch

Turkey
GARDENA / Dost Diş Ticaret
Mümessillik A.Ş. Sanayi
Çad. Adil Sokak No. 1
Kartal - İstanbul
Phone: (+90) 216 38 93 939
info@gardena-dost.com.tr

Ukraine / Украина
АОЗТ АЛЬЦЕСТ
ул. Гайдара 50
г. Киев 01033
Phone: (+380) 44 220 4335
info@gardena.ua

USA
Melnor Inc.
3085 Shawnee Drive
Winchester, VA 22604
Phone: (+1) 540 722-9080
service_us@melnor.com

2401-20.960.02/0504
© GARDENA
Manufacturing GmbH
D-89070 Ulm
http://www.gardena.com