GARDENA®

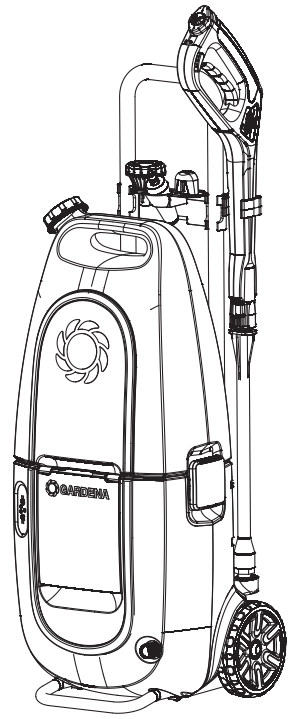

AquaClean Li-40/60 Art. 9341

DE **Betriebsanleitung**
Akku-Hochdruck-Reiniger

EN **Operator's manual**
Battery High Pressure Washer

FR **Mode d'emploi**
Nettoyeur haute pression à batterie

NL **Gebruiksaanwijzing**
Accuhogedrukreiniger

SV **Bruksanvisning**
Batteridriven högtryckstvätt

DA **Brugsanvisning**
Accu højtryksrenser

FI **Käyttöohje**
Akkupainepesuri

NO **Bruksanvisning**
Accu høytrykkspyler

IT **Istruzioni per l'uso**
Pulitore ad alta pressione a batteria

ES **Instrucciones de empleo**
Limpiador de alta presión con Accu

PT **Manual de instruções**
Limpador de alta pressão a bateria

PL **Instrukcja obsługi**
Akumulatorowa myjka wysokociśnieniowa

HU **Használati utasítás**
Akkumulátoros nagynyomású tisztító

CS **Návod k obsluze**
Akumulátorový vysokotlaký čistič

SK **Návod na obsluhu**
Akumulátorový vysokotlakový čistič

EL **Οδηγίες χρήσης**
Συσκευή καθαρισμού υψηλής πίεσης μπαταρίας

RU **Инструкция по эксплуатации**
Мойка высокого давления аккумуляторная

SL **Navodilo za uporabo**
Akumulatorski visokotlačni čistilnik

HR **Upute za uporabu**
Baterijski visokotlačni čistač

SR/BS **Uputstvo za rad**
Baterijski visokopritisni uređaj za čišćenje

UK **Інструкція з експлуатації**
Акумуляторний пристрій для очищення під високим тиском

RO **Instrucțiuni de utilizare**
Curățitor cu înaltă presiune cu acumulator

TR **Kullanma Kılavuzu**
Akülü yüksek basınçlı temizleyici

BG **Инструкция за експлоатация**
Акумулаторна водоструйна машина

SQ **Manual përdorimi**
Larës i presionit të lartë me bateri

ET **Kasutusjuhend**
Akuga kõrgsurvepuhasti

LT **Eksploatavimo instrukcija**
Akumuliatorinis didelio slėgio valymo įrenginys

LV **Lietošanas instrukcija**
Ar akumulatoru darbināms augstspiediena tīrītājs

A1

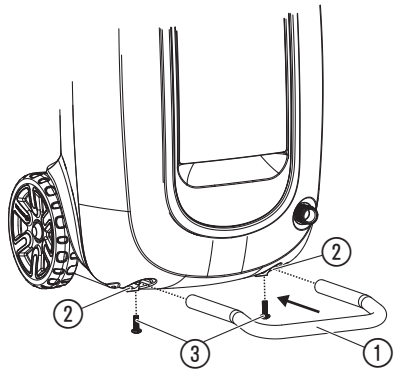

A2

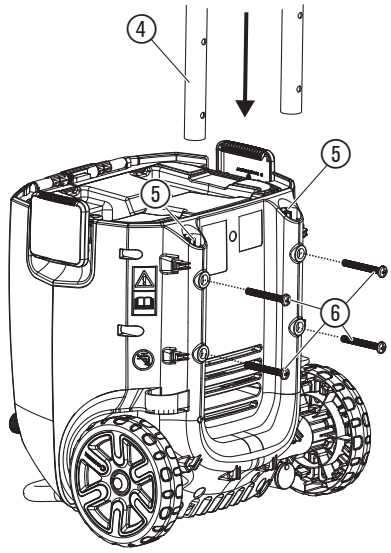

A3

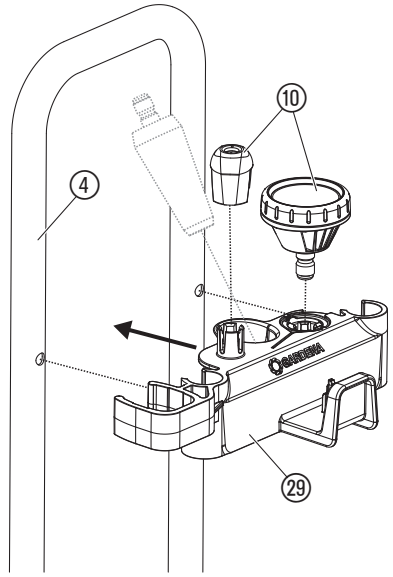

A4

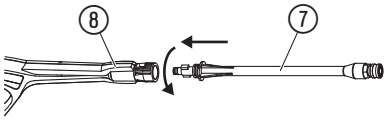

A5

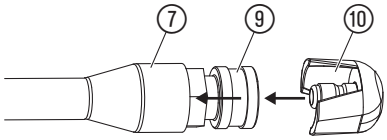

A6

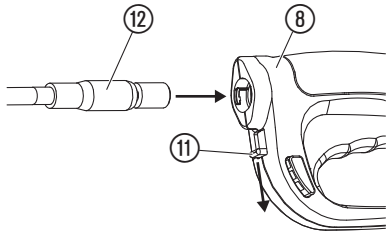

A7

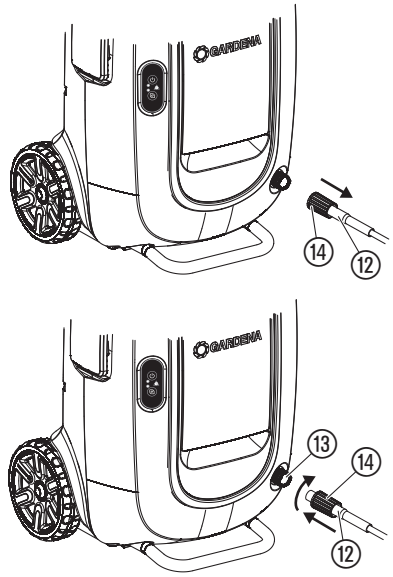

A8

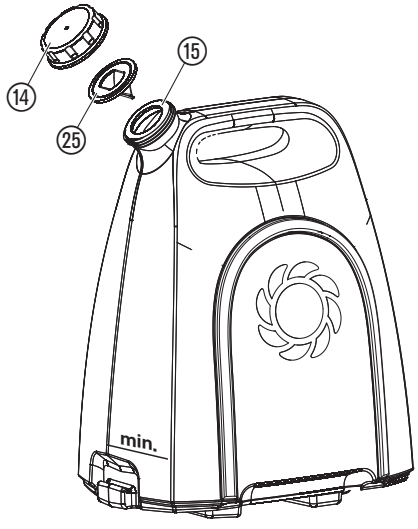

A9

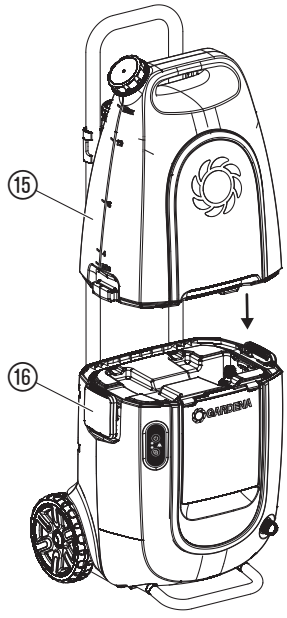

A10

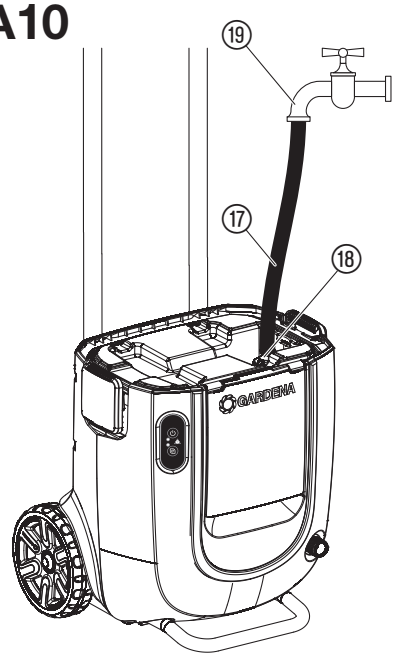

O1

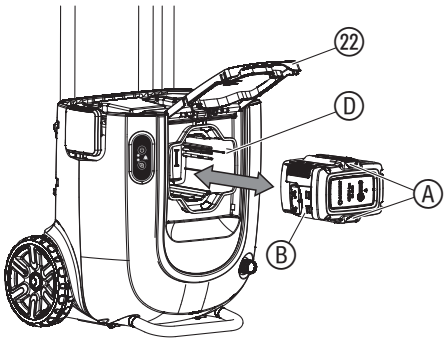

O2

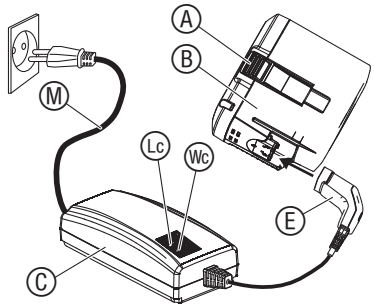

O3

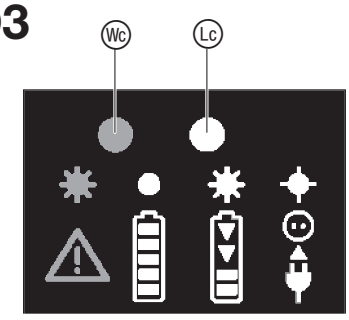

O4

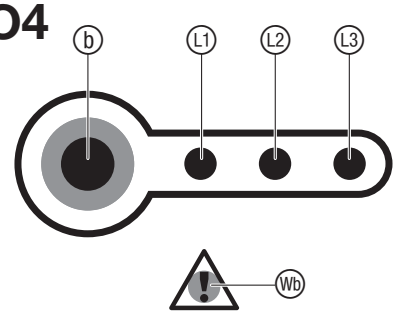

O5

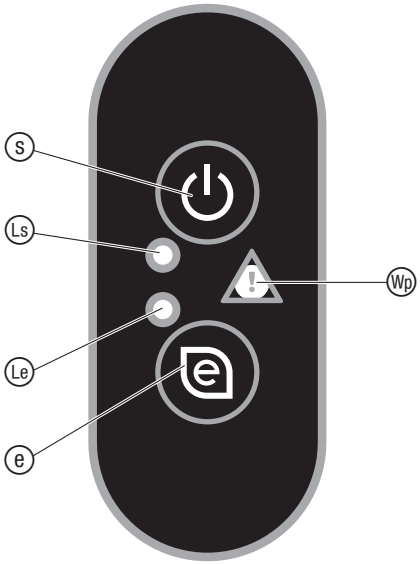

O6

O7

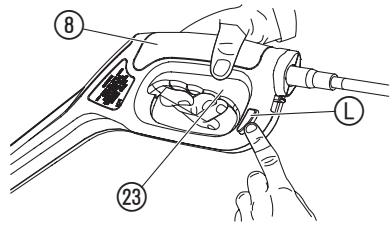

O8

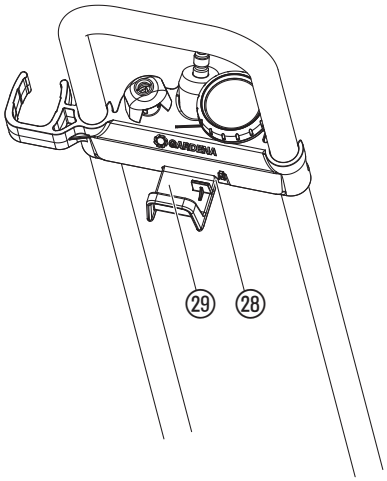

M1

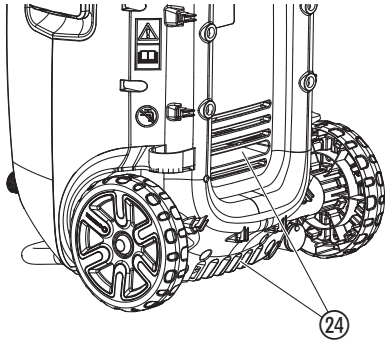

M2

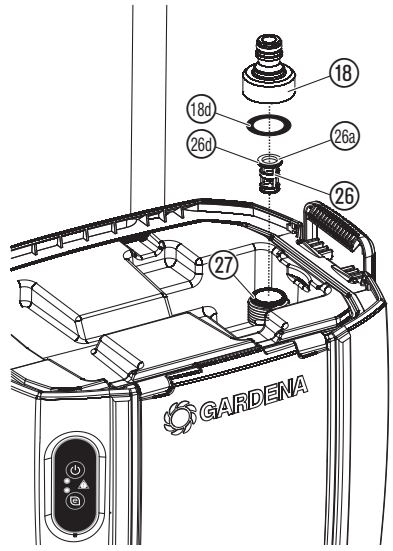

1. VEILIGHEID 17
2. MONTAGE 18
3. BEDIENING 19
4. ONDERHOUD 20
5. OPBERGEN 20
6. STORINGEN VERHELPEN 20
7. TECHNISCHE GEGEVENS 21
8. TOEBEHOREN 21
9. SERVICE/GARANTIE 21

Vertaling van de originele instructies.

Dit product mag niet door kinderen worden gebruikt. Kinderen moeten onder toezicht staan om ervoor te zorgen dat ze niet met het product spelen. Dit product kan worden gebruikt door personen met verminderde lichamelijke, sensorische of mentale capaciteiten of gebrek aan ervaring en kennis, wanneer zij onder toezicht staan of m.b.t. het veilige gebruik van het product werden geïnstrueerd en de daaruit voortvloeiende risico's begrijpen.

Gebruik volgens de voorschriften:

De **GARDENA Accuhogedrukreiniger** is bedoeld voor het reinigen van vloertegels, tuinmeubels/-gereedschappen, fietsen en voor een behoedzame reiniging of voor het besproeien van planten.

Het product is niet geschikt om langdurig te gebruiken.

GEVAAR! Lichamelijk letsel!

→ Gebruik het product niet voor het reinigen van personen, dieren, voertuigen of elektrische leidingen.

1. VEILIGHEID

BELANGRIJK!
Lees de gebruiksaanwijzing zorgvuldig en bewaar deze om later nog eens te kunnen nalezen.

Symbolen op het product:

Lees de gebruiksaanwijzing.

Richt de reinigingsstraal niet op personen, dieren, fietsen of elektrische leidingen.

Het product is niet geschikt om aan te sluiten op de drinkwatervoorzieningsinstallatie.

Verwijder de accu vóór reinigings- of onderhoudswerkzaamheden.

Voor de acculader:
Trek de stekker direct uit het stopcontact, wanneer het snoer beschadigd of doorgesneden werd.

Draag altijd goedgekeurde oog- en gehoorbescherming.

Stel het apparaat niet bloot aan regen.

Algemene veiligheidsaanwijzingen

De watertemperatuur mag niet hoger zijn dan 45 °C.

Bij aansluiting van de hogedrukreiniger op de huiswatervoorziening moeten de landspecifieke gezondheidsvoorschriften in acht worden genomen, om te voorkomen dat water dat geen drinkwater is wordt teruggezogen.

→ Informeer bij een sanitairspecialist.

Draag een geschikte persoonlijke beschermingsuitrusting (veiligheidshandschoenen, veiligheidshelm met vizier en gehoorbescherming).

De maximaal toegestane druk bij aansluiting op de waterleiding bedraagt 6 bar.

Let op bij het openen van het spuitpistool! Bij gebruik van de platte of roterende spuitkop kunnen bij het openen van het spuitpistool terugstootkrachten ontstaan waardoor zich een draaimoment bij de lans voordoet.

Het spuitpistool kan door een vergrendeling tegen onopzettelijk openen worden beveiligd.

WAARSCHUWING! Het product is niet bedoeld voor het verspreiden van reinigingsmiddelen.

WAARSCHUWING! Gebruik het product niet binnen reikwijdte van personen, tenzij deze beschermende kleding dragen.

WAARSCHUWING! Richt de straal niet op uzelf of anderen, om kleding of schoeisel te reinigen.

WAARSCHUWING! Explosiegevaar! Vernevel geen brandbare vloeistoffen.

WAARSCHUWING! Hogedrukslangen, armaturen en koppelingen zijn belangrijk voor de productveiligheid. Gebruik alleen door GARDENA aanbevolen toebehoren (hogedrukslangen, armaturen en koppelingen).

WAARSCHUWING! Gebruik alleen door GARDENA vrijgegeven originele reserveonderdelen om de productveiligheid te waarborgen.

WAARSCHUWING! Water dat door koppelstukken met terugslagkleppen is gestroomd, kan niet meer worden gedronken.

WAARSCHUWING! Gebruik het product niet wanneer een voedingskabel of belangrijke onderdelen beschadigd zijn, bijv. veiligheidsvoorzieningen, hogedrukslangen of spuitpistolen.

Elektrische veiligheid

GEVAAR! Elektrische schok!

Risico op letsel door een elektrische schok.

→ Het product moet worden gevoed via een aardlekschakelaar (RCD) met een nominale aardlekstroom van maximaal 30 mA.

WAARSCHUWING! Verwijder de accu vóór reiniging, onderhoud, bij het vervangen van onderdelen of wanneer het product voor een andere functie wordt omgebouwd.

Extra veiligheidsaanwijzingen

Veilige omgang met accu's

GEVAAR! Brandgevaar!

De op te laden accu moet zich tijdens het opladen op een niet-brandbaar, hittebestendig en niet-geleidend oppervlak bevinden.

De accu mag niet zonder toezicht worden opgeladen.

De aansluitcontacten mogen niet worden kortgesloten.

Houd bijtende, brandbare en licht ontvlambare voorwerpen uit de buurt van de acculader en de accu.

Dek de acculader en de accu niet af tijdens het opladen.

Onderbreek de stroomtoevoer naar de acculader direct bij rookvorming of brand.

Gebruik voor het GARDENA product waarin de accu zich bevindt uitsluitend GARDENA accu's. Op de accu's van andere fabrikanten kan GARDENA geen garantie geven. Deze zouden bij een mindere kwaliteit brand- en explosiegevaar kunnen veroorzaken!

Gebruik de GARDENA acculader niet voor het opladen van accu's van andere fabrikanten, omdat GARDENA de compatibiliteit niet kan garanderen en er daarom ook hier brand- en explosiegevaar zou kunnen bestaan.

Laad geen accu's op die niet oplaadbaar zijn.

GEVAAR! Explosiegevaar!

Bescherm de accu's tegen hitte en vuur. Leg accu's niet op radiatoren en stel deze niet gedurende langere tijd bloot aan direct zonlicht.

Gebruik ze niet in explosieve atmosferen, bijv. in de buurt van ontvlambare vloeistoffen (dampen), ontvlambare gassen of stofophopingen. Bij het gebruik van accu's kan vonkvorming ontstaan, waardoor de mengsels vlam kunnen vatten.

Controleer de accu vóór elk gebruik. Onderwerp de accu aan een visuele controle vóór elk gebruik. Een accu die niet goed werkt, moet volgens de voorschriften worden afgevoerd. Stuur deze niet per post op. Meer informatie is verkrijgbaar bij uw plaatselijke afvalverwerkingsbedrijf.

Gebruik de accu niet als stroombron voor andere producten. Dan bestaat verwondingsgevaar. Gebruik de accu uitsluitend voor daarvoor bestemde GARDENA producten.

Laad de accu uitsluitend op bij omgevingstemperaturen tussen 0 °C en 40 °C en gebruik deze ook uitsluitend binnen dit temperatuurbereik. Laat de accu na langer gebruik afkoelen.

Controleer de oplaadkabel regelmatig op tekenen van beschadiging en veroudering (poreusheid). Gebruik de kabel uitsluitend in onberispelijke toestand.

Bewaar en transporteer de accu in geen geval bij temperaturen boven 45 °C of in direct zonlicht. De accu dient idealiter te worden bewaard bij temperaturen lager dan 25 °C, om zelfontlading laag te houden.

Stel de accu niet bloot aan regen, water (onderdompelen) of vocht.

Houd de accu schoon, vooral de ventilatiegleuf.

Wanneer de accu langere tijd niet wordt gebruikt (in de winter), dient u de accu volledig op te laden om diepontlading te voorkomen.

Bewaar de accu niet in een product, om zelfontlading, misbruik en ongevallen te voorkomen.

Bewaar de accu niet in ruimtes waarin elektrostatische ontlading ontstaat.

Elektrische veiligheid

GEVAAR! Hartstilstand!

Dit product genereert tijdens de werking een elektromagnetisch veld. Dit veld kan onder bepaalde omstandigheden invloed hebben op de werkwijze van actieve of passieve medische implantaten. Om het gevaar van situaties die kunnen leiden tot ernstige of dodelijke verwondingen uit te sluiten, dienen personen met een medisch implantaat hun arts en de fabrikant van het implantaat te raadplegen alvorens dit product te gebruiken.

Verwijder de accu in geval van nood.

Schakel het product uit wanneer de watertank leeg is.

Persoonlijke veiligheid

GEVAAR! Verstikkingsgevaar!

Kleinere onderdelen kunnen gemakkelijk worden ingeslikt. De polyzak vormt een verstikkingsgevaar voor kleine kinderen. Houd kleine kinderen tijdens de montage uit de buurt.

Controleer het product vóór gebruik.

Gebruik een beschadigd product niet, met name wanneer er scheuren in de behuizing zitten.

Let op: zet de hogedrukreiniger niet op een helling neer.

Dompel het product niet onder water.

Gebruik de machine alleen bij daglicht of goed kunstlicht.

Houd bij de reiniging van gelakte oppervlakken min. 30 cm afstand met de straal om beschadigingen te voorkomen.

Reinig geen autobanden, lak of gevoelige oppervlakken zoals bijv. hout, om beschadigingen te voorkomen.

GEVAAR!
Lichamelijk letsel en beschadiging van het product!

→ Neem bij het transport het gewicht van het product in acht.

→ Laat de druk uit het systeem af, voordat u de drukslang van de hogedrukreiniger of het spuitpistool afhaalt.

Gebruik een persoonlijke beschermingsuitrusting.

Draag altijd een veiligheidsbril.

Beschermende uitrustingen zoals handschoenen, slipvaste veiligheidsschoenen of gehoorbescherming, die onder desbetreffende omstandigheden worden gebruikt, verminderen het risico op lichamelijk letsel.

Zorg ervoor dat alle moeren, bouten en schroeven stevig zijn vastgedraaid, om te waarborgen dat het product veilig functioneert.

Demonteer het product niet verder dan de staat waarin het werd geleverd.

Waarschuwing! Tijdens het dragen van gehoorbescherming en vanwege het lawaai dat het product maakt, kan de gebruiker personen die naderen over het hoofd zien.

Tijdens het gebruik en transport dient u vooral op het gevaar voor andere mensen te letten.

Blijf alert, let goed op wat u doet en gebruik uw gezonde verstand wanneer u elektrisch gereedschap gebruikt.

Gebruik geen elektrisch gereedschap, wanneer u moe bent of onder invloed staat van drugs, alcohol of medicijnen.

Eén moment van onoplettendheid bij het gebruik van elektrische gereedschappen kan leiden tot ernstige verwondingen.

Gebruik het product alleen met schoon water. Voeg geen additieven aan het water toe. Verontreinigingen in het water kunnen de pomp en het toebehoren beschadigen.

Gebruik het product niet wanneer het vriest.

2. MONTAGE

GEVAAR! Lichamelijk letsel!
Oogletsel en lichamelijk letsel door hogedrukwaterstraal.

→ Verwijder de accu voordat u het product monteert.

Standvoet monteren [afb. A1]:

1. Schuif de standvoet ① in de schroefgaten ②.
   Zorg ervoor dat de standvoet ① volledig is ingestoken en dat de gaten in de standvoet in één lijn liggen met de openingen van de schroefgaten.
2. Steek de schroeven ③ in de openingen van de schroefgaten.
3. Draai de schroeven ③ vast met een schroevendraaier.
   Zorg ervoor dat de schroeven volledig zijn vastgedraaid.

Hendel monteren [afb. A2]:

1. Schuif de hendel ④ in de schroefgaten ⑤.
   Controleer of de hendel ④ volledig op zijn plaats zit en dat de openingen in de hendel in één lijn liggen met de openingen van de schroefgaten.
2. Steek de schroeven ⑥ in de openingen van de schroefgaten.
3. Draai de schroeven ⑥ vast met een schroevendraaier.
   Controleer of de schroeven volledig zijn vastgedraaid.

Houder monteren [afb. A3]:

→ Druk de houder ㉙ op de steel ④.
Zorg ervoor dat de centreringen van de houder in de openingen van de steel zijn gestoken.

Het toebehoren ⑩ kan in de houder ㉙ van de hogedrukreiniger worden bewaard.

Drukslang en spuitpistool monteren [afb. A4/A5/A6/A7]:

GEVAAR!

→ Het product mag alleen worden gebruikt wanneer de drukslang en de sproeilans volledig zijn gemonteerd.

Er bevinden zich 2 opzetstukken in de leveringsomvang:

– Platte sproeikop
– Besproeiingsbroes

De volgende opzetstukken zijn verkrijgbaar als toebehoren:

– GARDENA Platte borstel AquaClean Li **art. 9342**
– GARDENA Roterende sproeikop AquaClean Li **art. 9345**

1. Plaats de voorste lans ⑦ op het handspuitpistool ⑧ en draai deze tegen de wijzers van de klok in totdat de verbinding merkbaar vastklikt (bajonetsluiting).
2. Trek de ring ⑨ van de snelkoppeling naar achteren, plaats het gewenste opzetstuk ⑩ op de voorste lans ⑦ en laat de ring ⑨ weer los.
3. Trek de vergrendelingshendel ⑪ naar beneden en schuif de drukslang ⑫ tot aan de aanslag in het handspuitpistool ⑧.
4. Druk de vergrendelingshendel ⑪ weer naar boven om de drukslang ⑫ te vergrendelen.
5. Trek eerst de wartelmoer ⑭ van de drukslang ⑫ naar achteren.
6. Schuif vervolgens de drukslang ⑫ tot aan de aanslag in de drukaansluiting ⑬ op de reiniger.
7. Draai de wartelmoer ⑭ met de wijzers van de klok mee vast.

LET OP!

→ Voordat u de drukslang of het handspuitpistool demonteert, drukt u in uitgeschakelde toestand op de starthendel om de restdruk in het systeem af te laten.

Watertoevoer beschikbaar stellen:

U kunt de watertoevoer via de meegeleverde watertank of via een waterkraan mogelijk maken.

Watertoevoer via de watertank [afb. A8/A9]:

De watertank kan worden verwijderd om deze te vullen.

1. Draai het deksel ⑭ eraf en vul de watertank ⑮ met water (tot max. 14 liter).
2. Draai het deksel ⑭ weer dicht. Zorg ervoor dat de afdichting ㉕ correct in het deksel ⑭ is geplaatst.
3. Plaats de watertank ⑮ op de hogedrukreiniger.
4. Druk de vergrendelingen ⑯ aan beide kanten naar beneden totdat de verbinding hoorbaar vastklikt.

→ Haal water uit de tank tot aan de “min.” markering.

De watertank is niet waterdicht wanneer de reiniger op zijn kant ligt.

→ Draag de volle watertank boven aan de handgreep.

Watertoevoer via de waterkraan [afb. A10]:

– De min. slanggrootte bedraag 1/2"/13 mm.
–- De max. toegestane waterdruk op de waterkraan bedraagt 6 bar.

1. Verbind de waterslang ⑰ met het kraanstuk ⑱ van de wateringang op de hogedrukreiniger.
2. Verbind de waterslang ⑰ met de waterkraan ⑲.
Zorg ervoor dat de waterslang niet lekt.
3. Open de waterkraan.

LET OP!

→ Maak de slang van de hogedrukreiniger na het voltooien van de reinigingswerkzaamheden los van de waterkraan.

3. BEDIENING

GEVAAR! Lichamelijk letsel!

Oogletsel en lichamelijk letsel door hogedrukwaterstraal.

→ Verwijder de accu voordat u het product instelt of transporteert.

Accu opladen [afb. O1/O2/O3]:

LET OP!

Overspanning beschadigt de accu en het oplaadapparaat.

→ Zorg ervoor dat u de juiste netspanning gebruikt.

Bij de GARDENA accuhogedrukreiniger art. 9341-55 is geen accu bij de leveringsomvang inbegrepen.

Bij levering bevindt de accu zich niet in het product.

Vóór het eerste gebruik moet de accu volledig worden opgeladen.

De lithium-ionaccu kan in elke laadtoestand worden opgeladen en het oplaadproces kan op elk moment worden onderbroken zonder de accu te beschadigen (geen memory-effect).

1. Open de klep ㉒.
2. Druk de beide ontgrendelingstoetsen Ⓐ in en verwijder de accu Ⓑ uit de accuhouder Ⓓ.
3. Sluit het netsnoer Ⓜ aan op het oplaadapparaat Ⓒ.
4. Sluit het netsnoer Ⓜ aan op een 230V-stopcontact.
5. Sluit het netsnoer van de accu Ⓔ aan op de accu Ⓑ.

Wanneer het laadcontrolelampje Ⓛc op de acculader één keer per seconde groen knippert, wordt de accu opgeladen.

Wanneer het laadcontrolelampje Ⓛc op de acculader groen brandt, is de accu volledig opgeladen
(oplaadduur, zie 7. TECHNISCHE GEGEVENS).

6. Controleer de oplaadtoestand tijdens het opladen regelmatig.
7. Wanneer de accu Ⓑ volledig is opgeladen, dient u de accu Ⓑ van de acculader Ⓒ weg te nemen.
8. Trek de stekker van de acculader Ⓒ uit het stop-contact.

Accu-oplaadaanduiding [afb. O4]:

Accu-oplaadaanduiding tijdens het opladen:

100 % opgeladen	Ⓛ1, Ⓛ2 en Ⓛ3 branden
66 – 99 % opgeladen	Ⓛ1 en Ⓛ2 branden, Ⓛ3 knippert
33 – 65 % opgeladen	Ⓛ1 brandt, Ⓛ2 knippert
0 – 32 % opgeladen	Ⓛ1 knippert

Accu-oplaadaanduiding tijdens het gebruik:

→ Druk op de toets ⓑ op de accu.

66 – 99 % opgeladen	Ⓛ1, Ⓛ2 en Ⓛ3 branden
33 – 65 % opgeladen	Ⓛ1 en Ⓛ2 branden
11 – 32 % opgeladen	Ⓛ1 brandt
0 – 10 % opgeladen	Ⓛ1 knippert

Bedieningspaneel [afb. O5]:

Aan-/uit-toets:

→ Druk op de aan-/uit-toets ⓢ op het bedieningspaneel.

Wanneer de hogedrukreiniger ingeschakeld is, brandt de Aan-LED Ⓛs.

Wanneer de hogedrukreiniger niet wordt gebruikt, schakelt deze automatisch na 5 minuten uit.

Soft-Clean-toets:

→ Druk op de Soft-Clean-toets ⓔ op het bedieningspaneel.

Wanneer de **Soft-Clean-modus** geactiveerd is, brandt de LED Ⓛe.

De **Soft-Clean-modus** vermindert de sproeidruk voor het reinigen van kwetsbare oppervlakken. Bovendien wordt zo de looptijd van de accu verlengd.

Werkpositie [afb. O6]:

Het vermogen is onderverdeeld in de **normale modus** en **Soft-Clean-modus**.

De **normale modus** is ideaal voor het reinigen van vloertegels, tuinmeubels/-gereedschappen, fietsen, enz. Houd de lans daarbij in een hoek van ca. 45°. Wees voorzichtig wanneer u in de buurt van planten werkt. De sterke waterstraal kan planten beschadigen.

De **Soft-Clean-modus** verlaagt het toerental van de motor voor een maximale looptijd van de accu. Deze is ideaal voor het reinigen van kwetsbare oppervlakken.

Hogedrukreiniger starten [afb. O1/O5/O6/O7]:

GEVAAR! Lichamelijk letsel!
Er bestaat verwondingsgevaar wanneer het product bij het loslaten van de start-hendel niet stopt.
→ Omzeil de veiligheidsvoorzieningen of schakelaars niet. Maak de start-hendel bijvoorbeeld niet aan de handgreep vast.

Starten:

Het product is voorzien van een veiligheidsvoorziening (start-hendel met veiligheidsvergrendeling), die onopzettelijk inschakelen van het product verhindert.

1. Open de klep ㉒.
2. Plaats de accu Ⓑ in de accuhouder Ⓓ totdat deze hoorbaar vastklikt.
3. Druk op de klep totdat deze vastklikt.
4. Druk op de aan-/uit-toets Ⓢ op het bedieningspaneel Ⓟ totdat de aan-LED Ⓛs groen brandt.
   De motor start even totdat de werkdruk is bereikt. Daarna stopt de motor weer en de hogedrukreiniger is klaar om te starten.
5. Houd de lans ⑦ met één hand vast.
6. Houd het handspuitpistool ⑧ vast met de andere hand, druk op de veiligheidsvergrendeling Ⓛ aan de linkerkant en druk de start-hendel ㉓ in.
   De hogedrukreiniger start.

Stoppen:

1. Laat de start-hendel ㉓ los en druk op de veiligheidsvergrendeling Ⓛ aan de rechterkant.
   De hogedrukreiniger stopt.
2. Druk op de aan-/uit-toets Ⓢ op het bedieningspaneel Ⓟ totdat de aan-LED Ⓛs uit is.
3. Druk de beide ontgrendelingstoetsen Ⓐ in en verwijder de accu Ⓑ uit de accuhouder Ⓓ.

Transport [afb. O8]:

Voor het transport kan de slang in de vergrendeling ㉘ op de houder ㉙ worden vastgeklemd en rond de houder worden gewikkeld.

4. ONDERHOUD

GEVAAR! Lichamelijk letsel!
Oogletsel en lichamelijk letsel door hogedrukwaterstraal.
→ Verwijder de accu voordat u het product onderhoudt.

Hogedrukreiniger reinigen [afb. M1]:

GEVAAR! Lichamelijk letsel!
Verwondingsgevaar en risico op beschadiging van het product.
→ Maak het product niet schoon met water of met een waterstraal (in het bijzonder niet onder hoge druk).
→ Reinig niet met chemicaliën, inclusief benzine of oplosmiddelen. Sommige stoffen kunnen belangrijke kunststof onderdelen beschadigen.

De ventilatiegleuven moeten altijd schoon zijn.

1. Reinig de ventilatiegleuf ㉔ met een zachte borstel (gebruik geen schroevendraaier).
2. Maak alle bewegende delen na elk gebruik schoon. Verwijder vooral vuilresten bij de aansluitingen.
3. Reinig de watertank met schoon water.

Filter reinigen [afb. M2]:

Het filter moet regelmatig worden gereinigd.

1. Draai het kraanstuk ⑱ eraf.
2. Verwijder het filter ㉖ bijv. met een pincet aan het nokje ㉖a.
3. Reinig het filter ㉖ onder stromend water.
4. Reinig de filterhouder ㉗.
5. Druk het filter ㉖ weer volledig in de filterhouder ㉗. Zorg ervoor dat de afdichting ㉖b zich in de juiste positie bevindt.
6. Draai het kraanstuk ⑱ weer op de hogedrukreiniger. Zorg ervoor dat de afdichting ⑱a zich in het kraanstuk ⑱ bevindt.

De hogedrukreiniger mag alleen met filter worden gebruikt.

Afdichting reinigen [afb. A8]:

1. Draai het deksel ⑭ eraf.
2. Verwijder de afdichting ㉕.
3. Reinig de afdichting ㉕ onder stromend water.
4. Reinig de ventilatieopening in het deksel ⑭ onder stromend water.
5. Plaats de afdichting ㉕ weer in het deksel ⑭.
6. Draai het deksel ⑭ weer op de watertank ⑮.

Accu en oplaadapparaat reinigen:

Zorg ervoor dat het oppervlak en de contacten van de accu en van het oplaadapparaat altijd schoon en droog zijn, voordat u het oplaadapparaat aansluit.

Gebruik geen stromend water.

→ Reinig de contacten en de kunststof onderdelen met een zachte, droge doek.

5. OPBERGEN

Buitenbedrijfstelling:

Het product moet voor kinderen ontoegankelijk worden bewaard.

1. Verwijder de accu.
2. Laad de accu op.
3. Reinig de hogedrukreiniger, de accu en de acculader (zie 4. ONDERHOUD).
4. Berg de hogedrukreiniger, de accu en de acculader op een droge, afgesloten en vorstbestendige plaats op.

Afvoeren:
(conform RL2012/19/EU)

Het product mag niet met het normale huishoudelijke afval worden afgevoerd. Het moet volgens de geldende lokale milieuvoorschriften worden afgevoerd.

BELANGRIJK!

→ Voer het product via uw plaatselijke recyclingverzamelpunt af.

Accu afvoeren:

De GARDENA accu bevat lithium-ioncellen die aan het eind van hun levensduur gescheiden van het normale huishoudelijke afval moeten worden afgevoerd.

BELANGRIJK!

→ Voer de accu's via uw plaatselijke recyclingverzamelpunt af.

1. Ontlaad de lithium-ioncellen volledig (wend u tot de GARDENA servicedienst).
2. Beveilig de contacten van de lithium-ioncellen tegen kortsluiting.
3. Voer de lithium-ioncellen op vakkundige wijze af.

6. STORINGEN VERHELPEN

GEVAAR! Lichamelijk letsel!
Oogletsel en lichamelijk letsel door hogedrukwaterstraal.
→ Verwijder de accu voordat u storingen bij het product verhelpt.

Probleem	Mogelijke oorzaak	Oplossing
Reiniger start niet	Accu is niet volledig in de accuhouder geplaatst.	→ Plaats de accu volledig in de accuhouder totdat deze hoorbaar vastklikt.
	Aan-LED is uit.	→ Druk op de aan-/uit-toets.
Reiniger transporteert geen of bijna geen water	Waterpeil is onder de "min." markering.	→ Vul de watertank.
	Er zit lucht in het systeem.	→ Druk gedurende ca. 15 sec. op de start-hendel totdat de waterdruk weer is bereikt.
Motor stopt niet	Watertank is leeg.	→ Vul de watertank.
	Filter is verstopt.	→ Reinig de filter.
	Start-hendel klemt.	→ Verwijder de accu en maak de start-hendel los.
Drukverlaging tijdens gebruik	Afdichting is vuil.	→ Reinig de afdichting.
	Filter is vuil.	→ Reinig de filter.

Probleem	Mogelijke oorzaak	Oplossing
Water wordt slecht uit de watertank aangezogen	Afdichting is vuil of ontbreekt	→ Reinig de afdichting of plaats de afdichting.
	Filter is vuil.	→ Reinig de filter.
Reiniger stopt en de fouten-LED Ⓦb op het bedieningspaneel knippert [afb. 05]	Overtemperatuur.	→ Laat het product en de accu afkoelen.
Reiniger stopt en de fouten-LED Ⓦb op de accu knippert [afb. 04]	Onderspanning	→ Laad de accu op.
	Temperatuur van de accu ligt buiten het toegestane bereik.	→ Gebruik de accu bij omgevingstemperaturen tussen 0 °C en 40 °C.
Fouten-LED Ⓦb op de accu brandt [afb. 04]	Accufout/accu defect.	→ Wend u zich tot de GARDENA servicedienst.
Laadcontrolelampje Ⓛc op het oplaadapparaat gaat niet branden [afb. 03]	Acculader of oplaadkabel is niet correct aangesloten.	→ Sluit de acculader en de oplaadkabel correct aan.
Laadcontrolelampje Ⓛc op het oplaadapparaat knippert snel (4x per seconde) [afb. 03]	Temperatuur van de accu ligt buiten het toegestane bereik.	→ Gebruik de accu bij omgevingstemperaturen tussen 0 °C en 40 °C.
Fouten-LED Ⓦc op het oplaadapparaat knippert [afb. 03]	Accufout.	→ Verwijder de accu en controleer of u een originele GARDENA accu gebruikt.
Fouten-LED Ⓦc op het oplaadapparaat brandt [afb. 03]	Temperatuur in het oplaadapparaat is te hoog.	→ Wend u zich tot de GARDENA servicedienst.

AANWIJZING: Wend u bij andere storingen tot uw GARDENA servicecenter. Reparaties mogen alleen door de GARDENA servicecenters en door speciaalzaken worden uitgevoerd, die door GARDENA zijn goedgekeurd.

7. TECHNISCHE GEGEVENS

Accuhogedrukreiniger	Eenheid	Waarde (art. 9341)
Nominale druk/ Max. druk	MPa	6 / 9
Max. toevoerdruk	bar	6
Nominale doorstroomhoeveelheid/max. nominale doorstroomhoeveelheid	l/min.	3,8 / 4,5
Inhoud van de watertank	l	14
Gewicht (met accu)	kg	8,4
Geluidsdrukniveau L_{pA} [1] Onzekerheid k_{pA}	dB(A)	80 3
Geluidsvermogensniveau L_{WA} [2]: gemeten/gegarandeerd Onzekerheid k_{WA}	dB(A)	90 / 91 0,66
Hand-armtrillingen a_{vhw} [1] Onzekerheid k_a	m/s^2	< 2,5 1,5

Meetmethoden volgens: [1] EN 60335-2-79 [2] RL 2000/14/EC

AANWIJZING: De vermelde vibratie-emissiewaarde werd gemeten overeenkomstig een genormeerde keuringsprocedure en kan worden geraadpleegd om elektrische gereedschappen met elkaar te vergelijken. Deze waarde kan ook worden gebruikt voor de voorlopige beoordeling van de blootstelling. De vibratie-emissiewaarde kan tijdens het werkelijke gebruik van het elektrische gereedschap variëren.

Systeemaccu BLi-40	Eenheid	Waarde (art. 9842)	Waarde (art. 9843)
Max. accuspanning	V (DC)	40 (de max. spanning in het begin zonder belasting van de accu bedraagt 40 V, de nominale spanning bedraagt 36 V)	40 (de max. spanning in het begin zonder belasting van de accu bedraagt 40 V, de nominale spanning bedraagt 36 V)
Accucapaciteit	Ah	2,6	4,2
Accu-oplaadtijd 80 %/100 % (ca.)	min.	65 / 90	105 / 140

Oplaadapparaat QC40	Eenheid	Waarde (art. 9845)
Netspanning	V (AC)	230
Netfrequentie	Hz	50
Nominaal vermogen	W	100
Uitgangsspanning	V (DC)	42
Max. uitgangsstroom	A	1,8

8. TOEBEHOREN

GARDENA Wisselaccu BLi-40/100; BLi-40/160	Accu voor extra looptijd of om te vervangen.	**art. 9842/9843**
GARDENA Oplaadapparaat QC40	Om de GARDENA accu BLi-40 op te laden.	**art. 9845**
GARDENA Platte borstel AquaClean Li	Voor spatvrij reinigen van grotere oppervlakken.	**art. 9342**
GARDENA Roterende spuitkop AquaClean Li	Voor zeer hardnekkig vuil (verweerde oppervlakken of oppervlakken met mos).	**art. 9345**

9. SERVICE/GARANTIE

Service:

Neem contact op met het adres op de achterzijde.

Garantieverklaring:

In het geval van een garantieclaim worden u geen kosten in rekening gebracht voor de geleverde diensten.

GARDENA Manufacturing GmbH geeft op alle nieuwe originele GARDENA producten 2 jaar garantie vanaf de eerste aankoop bij de dealer, wanneer de producten uitsluitend privé werden gebruikt. Voor producten die op een secundaire markt zijn gekocht, geldt deze fabrieksgarantie niet. Deze garantie heeft betrekking op alle belangrijke defecten van het product, die aantoonbaar te wijten zijn aan materiaal- of fabricagefouten. Aan deze garantie wordt voldaan door levering van een volledig functioneel vervangend product of door gratis reparatie van het defecte product dat naar ons is verzonden; wij behouden ons het recht voor om tussen deze opties te kiezen. Deze dienst is onderworpen aan de volgende bepalingen:

- Het product is gebruikt voor het beoogde doel conform de aanbevelingen in de bedieningsinstructies.
- Noch de koper noch een derde heeft geprobeerd het product te openen of te repareren.
- Voor het gebruik worden alleen originele reserveonderdelen en slijtdelen van GARDENA toegepast.
- Overleggen van het aankoopbewijs.

Normale slijtage van onderdelen en componenten (bijvoorbeeld van messen, mesbevestigingsonderdelen, turbines, lichtbronnen, V-riemen en tandriemen, rotoren, luchtfilters, bougies), optische veranderingen evenals slijt- en verbruiksdelen zijn uitgesloten van de garantie.

Deze fabrieksgarantie is beperkt tot de vervangende levering en reparatie volgens de bovengenoemde voorwaarden. Andere claims tegen ons als fabrikant, bijv. een aanspraak op schadevergoeding, worden door de fabrieksgarantie niet gerechtvaardigd. Deze fabrieksgarantie tast de bestaande wettelijke en contractuele garantieaanspraken die bestaan tegenover de dealer/verkoper vanzelfsprekend **niet** aan.

De fabrieksgarantie valt onder het recht van de Bondsrepubliek Duitsland.

In geval van garantie dient u het defecte product samen met een kopie van het aankoopbewijs en een beschrijving van de fout voldoende gefrankeerd op te sturen naar het GARDENA serviceadres.

Slijtdelen:

Het filter is een slijtdeel en valt dus niet onder de garantie.

DE *Produkthaftung*
Wir weisen ausdrücklich darauf hin, dass wir in Übereinstimmung mit dem Produkthaftungsgesetz nicht für Schäden haften, die durch unsere Produkte entstehen, wenn diese unsachgemäß und nicht durch einen von uns autorisierten Servicepartner repariert wurden oder wenn keine Original GARDENA Teile oder von uns zugelassene Teile verwendet wurden.

EN *Product liability*
In accordance with the German Product Liability Act, we hereby expressly declare that we accept no liability for damage incurred from our products where said products have not been properly repaired by a GARDENA-approved service partner or where original GARDENA parts or parts authorised by GARDENA were not used.

FR *Responsabilité*
Conformément à la loi relative à la responsabilité du fait des produits défectueux, nous déclarons expressément par la présente que nous déclinons toute responsabilité pour les dommages résultant de nos produits, si lesdits produits n'ont pas été correctement réparés par un partenaire d'entretien agréé GARDENA ou si des pièces d'origine GARDENA ou des pièces agréées GARDENA n'ont pas été utilisées.

NL *Productaansprakelijkheid*
Conform de Duitse wet inzake productaansprakelijkheid verklaren wij hierbij uitdrukkelijk dat wij geen aansprakelijkheid aanvaarden voor schade ontstaan uit onze producten waarbij deze producten niet zijn gerepareerd door een GARDENA-erkende servicepartner of waarbij geen originele GARDENA-onderdelen of onderdelen die door GARDENA zijn goedgekeurd zijn gebruikt.

SV *Produktansvar*
I enlighet med tyska produktansvarslagar förklarar vi härmed uttryckligen att vi inte åtar oss något ansvar för skador som orsakas av våra produkter där produkterna inte har genomgått korrekt reparation från en GARDENA-godkänd servicepartner eller där originaldelar från GARDENA eller delar godkända av GARDENA inte använts.

DA *Produktansvar*
I overensstemmelse med den tyske produktansvarslov erklærer vi hermed udtrykkeligt, at vi ikke påtager os noget ansvar for skader på vores produkter, hvis de pågældende produkter ikke er blevet repareret korrekt af en GARDENA-godkendt servicepartner, eller hvor der ikke er brugt originale GARDENA-reservedele eller godkendte reservedele fra GARDENA.

FI *Tuotevastuu*
Saksan tuotevastuulain mukaisesti emme ole vastuussa laitteiden vaurioista, jos korjauksia ei ole tehnyt GARDENAn hyväksymä huoltoliike tai jos niiden syynä on muiden kuin alkuperäisten GARDENA-varaosien tai GARDENAn hyväksymien varaosien käyttö.

IT *Responsabilità del prodotto*
In conformità con la Legge tedesca sulla responsabilità del prodotto, con la presente dichiariamo espressamente che decliniamo qualsiasi responsabilità per danni causati dai nostri prodotti qualora non siano stati correttamente riparati presso un partner di assistenza approvato GARDENA o laddove non siano stati utilizzati ricambi originali o autorizzati GARDENA.

ES *Responsabilidad sobre el producto*
De acuerdo con la Ley de responsabilidad sobre productos alemana, por la presente declaramos expresamente que no aceptamos ningún tipo de responsabilidad por los daños ocasionados por nuestros productos si dichos productos no han sido reparados por un socio de mantenimiento aprobado por GARDENA o si no se han utilizado piezas originales GARDENA o piezas autorizadas por GARDENA.

PT *Responsabilidade pelo produto*
De acordo com a lei alemã de responsabilidade pelo produto, declaramos que não nos responsabilizamos por danos causados pelos nossos produtos, caso os tais produtos não tenham sido devidamente reparados por um parceiro de assistência GARDENA aprovado ou se não tiverem sido utilizadas peças GARDENA originais ou peças autorizadas pela GARDENA.

PL *Odpowiedzialność za produkt*
Zgodnie z niemiecką ustawą o odpowiedzialności za produkt, niniejszym wyraźnie oświadczamy, że nie ponosimy żadnej odpowiedzialności za szkody poniesione na skutek użytkowania naszych produktów, w przypadku gdy naprawa tych produktów nie była odpowiednio przeprowadzana przez zatwierdzonego przez firmę GARDENA partnera serwisowego lub nie stosowano oryginalnych części GARDENA albo części autoryzowanych przez tę firmę.

HU *Termékszavatosság*
A németországi termékszavatossági törvénnyel összhangban ezennel nyomatékosan kijelentjük, hogy nem vállalunk felelősséget a termékeinkben keletkezett olyan károkért, amelyek valamely GARDENA által jóváhagyott szervizpartner által nem megfelelően végzett javításból adódtak, vagy amely során nem eredeti GARDENA alkatrészeket vagy a GARDENA által jóváhagyott alkatrészeket használtak fel.

CS *Odpovědnost za výrobek*
V souladu s německým zákonem o odpovědnosti za výrobek tímto výslovně prohlašujeme, že nepřijímáme žádnou odpovědnost za poškození vzniklá na našich výrobcích, kdy zmíněné výrobky nebyly řádně opraveny schváleným servisním partnerem GARDENA nebo kdy nebyly použity originální náhradní díly GARDENA nebo náhradní díly autorizované společností GARDENA.

SK *Zodpovednosť za produkt*
V súlade s nemeckými právnymi predpismi upravujúcimi zodpovednosť za výrobok týmto výslovne prehlasujeme, že nenesieme žiadnu zodpovednosť za škody spôsobené našimi výrobkami, v prípade ktorých neboli náležité opravy vykonané servisným partnerom schváleným spoločnosťou GARDENA alebo neboli použité diely spoločnosti GARDENA alebo diely schválené spoločnosťou GARDENA.

EL *Ευθύνη προϊόντος*
Σύμφωνα με τον γερμανικό νόμο περί Ευθύνης για τα Προϊόντα, με το παρόν δηλώνουμε ρητώς ότι δεν αποδεχόμαστε καμία ευθύνη για τυχόν ζημίες που προκύπτουν από τα προϊόντα μας εάν αυτά δεν έχουν επισκευαστεί σωστά από κάποιον εγκεκριμένο συνεργάτη επισκευών της GARDENA ή εάν δεν έχουν χρησιμοποιηθεί αυθεντικά εξαρτήματα GARDENA ή εξαρτήματα εγκεκριμένα από την GARDENA.

SL *Odgovornost proizvajalca*
V skladu z nemškimi zakoni o odgovornosti za izdelke, izrecno izjavljajo, da ne sprejemamo nobene odgovornosti za škodo, ki jo povzročijo naši izdelki, če teh niso ustrezno popravili GARDENINI odobreni servisni partnerji ali pri tem niso bili uporabljeni originalni GARDENINI nadomestni deli ali GARDENINIMI homologiranimi nadomestnimi deli.

HR *Pouzdanost proizvoda*
Sukladno njemačkom zakonu o pouzdanosti proizvoda, ovime izričito izjavljujemo kako ne prihvaćamo nikakvu odgovornost za oštećenja na našim proizvodima nastala uslijed neispravnog popravka od strane servisnog partnera kojeg odobrava GARDENA ili uslijed nekorištenja originalnih GARDENA dijelova ili dijelova koje odobrava GARDENA.

RO *Răspunderea pentru produs*
În conformitate cu Legea germană privind răspunderea pentru produs, declarăm în mod expres prin prezentul document că nu acceptăm nicio răspundere pentru defecțiunile suferite de produsele noastre atunci când acestea nu au fost reparate în mod corect de un atelier de service partener, aprobat de GARDENA, sau când nu au fost utilizate piese GARDENA originale sau piese autorizate de GARDENA.

BG *Отговорност за вреди, причинени от стоки*
Съгласно германския Закон за отговорността за вреди, причинени от стоки, с настоящото изрично декларираме, че не носим отговорност за щети, причинени от нашите продукти, ако те не са били правилно ремонтирани от одобрен от GARDENA сервиз или ако не са използвани оригинални части на GARDENA или части, одобрени от GARDENA.

ET *Tootevastutus*
Vastavalt Saksamaa tootevastutusseadusele deklareerime käesolevaga selgesõnaliselt, et me ei kanna mingisugust vastutust meie toodetest tingitud kahjude eest, kui need tooted ei ole korrektselt parandatud GARDENA heakskiidetud hooldupartneri poolt või kui parandamisel ei ole kasutatud GARDENA originaalosi või GARDENA volitatud osi.

LT *Gaminio patikimumas*
Mes aiškiai pareiškiame, kad, atsižvelgiant į Vokietijos gaminių patikimumo įstatymą, neprisiimame atsakomybės dėl bet kokios žalos, patirtos dėl mūsų gaminių, jeigu jie buvo netinkamai taisomi arba jų dalys buvo pakeistos neoriginaliomis GARDENA dalimis ar nepatvirtintomis dalimis, arba jeigu remonto darbai buvo atliekami ne GARDENA techninės priežiūros centro specialistų.

LV *Atbildība par produkcijas kvalitāti*
Saskaņā ar Vācijas likumu par atbildību par produkcijas kvalitāti ar šo mēs paziņojam, ka neuzņemamies atbildību par bojājumiem, kas radušies, lietojot mūsu izstrādājumus, kuru remontu nav veicis uzņēmuma GARDENA apstiprināts apkopes partneris vai kuru remontam netika izmantotas oriģinālās GARDENA detaļas vai detaļas, kuru lietošanu apstiprinājis uzņēmums GARDENA.

DE EU-Konformitätserklärung

Der Unterzeichnende bestätigt als Bevollmächtigte des Herstellers, der GARDENA Germany AB, PO Box 7454, S-103 92, Stockholm, Schweden, dass das (die) nachfolgend bezeichnete(n) Gerät(e) in der von uns in Verkehr gebrachten Ausführung die Anforderungen der harmonisierten EU-Richtlinien, EU-Sicherheitsstandards und produktspezifischen Standards erfüllt/erfüllen. Bei einer nicht mit uns abgestimmten Änderung des (der) Geräte(s) verliert diese Erklärung ihre Gültigkeit.

EN EC Declaration of Conformity

The undersigned hereby certifies as the authorized representative of the manufacturer, GARDENA Germany AB, PO Box 7454, S-103 92, Stockholm, Sweden, that, when leaving our factory, the unit(s) indicated below is/are in accordance with the harmonised EU guidelines, EU standards of safety and product specific standards. This certificate becomes void if the unit(s) is/are modified without our approval.

FR Déclaration de conformité CE

Le soussigné déclare, en tant que mandataire du fabricant, la GARDENA Germany AB, PO Box 7454, S-103 92, Stockholm, Suède, qu'à la sortie de ses usines le matériel neuf désigné ci-dessous était conforme aux prescriptions des directives européennes énoncées ci-après et conforme aux règles de sécurité et autres règles qui lui sont applicables dans le cadre de l'Union européenne. Toute modification portée sur ce(s) produit(s) sans l'accord express de notre part supprime la validité de ce certificat.

NL EU-conformiteitsverklaring

De ondergetekende bevestigt als gevolmachtigde van de fabrikant, GARDENA Germany AB, PO Box 7454, S-103 92, Stockholm, Zweden, dat het/de onderstaand vermelde apparaat/apparaten in de door ons in de handel gebrachte uitvoering voldoet/voldoen aan de eisen van de geharmoniseerde EU-richtlijnen, EU-veiligheidsnormen en productspecifieke normen. Bij een niet met ons afgestemde verandering van het apparaat/de apparaten verliest deze verklaring haar geldigheid.

SV EU-försäkran om överensstämmelse

Undertecknad intygar som befullmäktigad företrädare för tillverkaren, GARDENA Germany AB, PO Box 7454, S-103 92, Stockholm, Sverige, att nedan angiven apparat/nedan angivna apparater i det utförande vi har släppt på marknaden, uppfyller fordringarna i de harmoniserade EU-direktiven, EU-säkerhetsstandarderna och de produktspecifika standarderna. Denna försäkran upphör att gälla vid en ändring av apparaten/apparaterna som inte har stämts av med oss.

DA EU-overensstemmelseserklæring

Underskriveren bekræfter som fuldmægtig for producenten, GARDENA Germany AB, PO Box 7454, S-103 92, Stockholm, Sverige, at det (de) efterfølgende betegnede apparat(er) i den af os markedsførte udførelse opfylder kravene i de harmoniserede EU-direktiver, EU-sikkerhedsstandarder og produktspecifikke standarder. Foretages en ændring af apparatet/apparaterne, der ikke er aftalt med os, mister denne erklæring sin gyldighed.

FI EU-vaatimustenmukaisuusvakuutus

Allekirjoittanut vahvistaa valmistajan, GARDENA Germany AB, PO Box 7454, S-103 92, Tukholma, Ruotsi, valtuuttamana henkilönä, että seuraava laite täyttää/seuraavat laitteet täyttävät meidän toimittamassa mallissa yhdenmukaistettujen EU-direktiivien, EU-turvallisuusmääräysten ja tuotekohtaisten standardien vaatimukset. Laitteen/laitteiden muutoksissa, joista ei ole sovittu meidän kanssamme, menettää tämä selvitys voimassaolonsa.

IT Dichiarazione di conformità UE

Il sottoscritto, in quanto soggetto autorizzato dal produttore, GARDENA Germany AB, PO Box 7454, S-103 92, Stoccolma, Svezia, dichiara che l'apparecchio/gli apparecchi di seguito denominato/i, nella versione da noi immessa in commercio, soddisfa/no i requisiti delle direttive UE armonizzate, degli standard di sicurezza europei e degli standard specifici per il prodotto.
La presente dichiarazione perde di validità in caso di modifica dell'apparecchio/degli apparecchi non concordata con noi.

ES Declaración de conformidad de la UE

El firmante confirma, en calidad de apoderado del fabricante GARDENA Germany AB, PO Box 7454, S-103 92 Estocolmo (Suecia), que el/los aparato(s) mencionado(s) a continuación cumple(n), en la versión lanzada al mercado por nuestra empresa, los requisitos de las directivas de la UE armonizadas, los estándares de seguridad de la UE y los estándares específicos del producto.
La presente declaración perderá su validez si se modifica(n) el/los aparato(s) sin previa aprobación por nuestra parte.

PT Declaração CE de Conformidade

O abaixo-assinado, na qualidade de representante do fabricante, GARDENA Germany AB, PO Box 7454, S-103 92, Stockholm, Schweden, confirma que o(s) aparelho(s) a seguir designado(s) no modelo lançado por nós no mercado cumpre/cumprem os requisitos das diretivas UE harmonizadas, as normas de segurança UE e as normas específicas para estes produtos.
Esta declaração perde a sua validade se forem realizadas alterações no(s) aparelho(s) sem o nosso consentimento.

PL Deklaracja zgodności UE

Niżej podpisany potwierdza jako upoważniony przedstawiciel producenta, spółki GARDENA Germany AB, PO Box 7454, S-103 92, Sztokholm, Szwecja, że określone poniżej urządzenie/-nia w wersji wprowadzonej przez nas do obrotu spełnia/-niają wymogi zharmonizowanych dyrektyw UE, norm bezpieczeństwa UE oraz norm dotyczących konkretnych produktów.
Niniejsza deklaracja traci ważność w przypadku wprowadzania nieuzgodnionych z nami zmian urządzenia/ń.

HU EU megfelelőségi nyilatkozat

Az alulírott, a GARDENA Germany AB, Pf. 7454, S-103 92, Stockholm, Svédország megbízotti minőségében megerősíti, hogy az általunk alábbi kivitelben forgalomba hozott, lent nevezett eszköz(ök) megfelel(nek) az uniós irányelvekkel összhangba hozott nemzeti előírások követelményeinek, az EU biztonsági szabványainak és a konkrét termékre vonatkozó szabványoknak.
Az eszköz(ök)nek velünk nem egyeztetett módosítása esetén ez a nyilatkozat érvényét veszti.

CS EU prohlášení o shodě

Podepsaná osoba zplnomocněná výrobcem GARDENA Germany AB, PO Box 7454, S-103 92, Stockholm, Švédsko potvrzuje, že v následujícím uvedený(-é) přístroj(-e) v provedení námi uvedeném na trh splňuje/splňují požadavky směrnic EU, bezpečnostních norem EU a norem specifických pro výrobek. V případě změny přístroje(-ů), která s námi nebyla dohodnuta, ztrácí toto prohlášení svou platnost.

SK EÚ vyhlásenie o zhode

Dolu podpísaný potvrdzuje, ako splnomocnený zástupca výrobcu, GARDENA Germany AB, PO Box 7454, S-103 92, Štokholm, Švédsko, že ďalej označené zariadenie/a vo vyhotovení uvedenom na trh spĺňa/jú požiadavky harmonizovaných smerníc EÚ, bezpečnostných štandardov EÚ a predpisov, špecifických pre dané výrobky. Pri zmene zariadenia/zariadení, ktorá nebola odsúhlasená našou spoločnosťou, stráca toto vyhlásenie platnosť.

EL Δήλωση συμμόρφωσης ΕΕ

Ο υπογεγραμμένος βεβαιώνει ως πληρεξούσιος του κατασκευαστή, της εταιρείας GARDENA Germany AB, Τ.Θ. 7454, S-103 92, Στοκχόλμη, Σουηδία, ότι η (οι) παρακάτω αναφερόμενη(ες) συσκευή(ές) στην έκδοση που τίθεται από εμάς σε κυκλοφορία πληροί/πληρούν τις απαιτήσεις των εναρμονισμένων οδηγιών της ΕΕ, προτύπων ασφαλείας της ΕΕ και των ειδικών για το προϊόν προτύπων. Σε περίπτωση τροποποίησης της (των) συσκευής(ών) χωρίς προηγούμενη συνεννόηση με την εταιρεία μας παύει να ισχύει η δήλωση.

SL Izjava EU o skladnosti

Spodaj podpisani kot pooblaščenec proizvajalca GARDENA Germany AB, PO Box 7454, S-103 92, Stockholm, Švedska, potrjuje, da v nadaljevanju označene naprave v izvedbi, v kakršni smo jih dali v promet, izpolnjujejo zahteve usklajenih direktiv EU, varnostnega standarda EU in standardov, ki veljajo za posamezne izdelke. V primeru spremembe naprave, ki ni usklajena z nami, ta izjava neha veljati.

HR EU izjava o sukladnosti

Dolje potpisani kao opunomoćenik proizvođača, tvrtke GARDENA Germany AB, PO Box 7454, S-103 92, Stockholm, Švedska, potvrđujemo da niže navedeni uređaj(i) odgovarajuće izvedbe koji/koje smo iznijeli na tržište ispunjavaju kriterije usklađenih direktiva EU i sigurnosnih standarda EU kao i standarda koji se tiču proizvoda. Ova izjava gubi valjanost u slučaju izmjena uređaja koje nisu prethodno ugovorene s nama.

RO Declarație de conformitate UE

Semnatarul, în calitatea sa de împuternicit al producătorului GARDENA Germany AB, PO Box 7454, S-103 92, Stockholm, Suedia, confirmă că aparatul (aparatele) descrise în cele ce urmează, în execuția pusă de noi pe piață îndeplinește (îndeplinesc) cerințele directivelor armonizate UE, ale standardelor de siguranță UE și ale standardelor specifice produsului.
În cazul modificării fără aprobarea noastră prealabilă a aparatului (aparatelor), această declarație își pierde valabilitatea.

BG ЕС-Декларация за съответствие

Долуподписаният удостоверява като пълномощник на производителя GARDENA Germany AB, PO Box 7454, S-103 92, Стокхолм, Швеция, че по-долу описаният(ите) уред(и) във варианта на изпълнение пуснат от нас на пазара изпълнява/изпълняват изискванията на хармонизираните ЕС-директиви, ЕС-норми за безопасност и специфичните норми за продукцията. В случай на промяна на уреда(ите), която не е съгласувана с нас, тази декларация губи своята валидност.

ET EL-i vastavusdeklaratsioon

Allakirjutanu kinnitab tootja, GARDENA Germany AB, PO Box 7454, S-103 92, Stockholm, Rootsi, poolt volitatud isikuna, et järgnevalt nimetatud seade (seadmed) täidab (täidavad) meie poolt turule toodud versiooni kujul harmoneeritud EL-i direktiivide, EL-i ohutusstandardite ja tootepõhiste standardite nõuded. Seadmel (seadmetel) meiega kooskõlastamata muudatuse tegemise korral kaotab käesolev deklaratsioon oma kehtivuse.

LT ES atitikties deklaracija

Pasirašantysis, kaip gamintojo, GARDENA Germany AB, PO Box 7454, S-103 92, Stokholmas, Švedija, įgaliotasis atstovas patvirtina, kad žemiau nurodyto(-ų) prietaiso(-ų) modeliai, kurie buvo pagaminti mūsų gamyklose, atitinka darniąsias ES direktyvas, ES saugumo standartus ir specifinius gaminio standartus. Atlikus bet kokį prietaiso(-ų) pakeitimą, kuris nėra suderintas su mumis, ši deklaracija praranda galiojimą.

LV ES atbilstības deklarācija

Zemā parakstījusies persona kā ražotāja, uzņēmuma GARDENA Germany AB, PO Box 7454, S-103 92, Stokholma, Zviedrija, pilnvarotais pārstāvis apstiprina, ka tālāk norādītā(-s) ierīce(-s) izpildījumā, kādā mēs to (tās) esam laiduši tirgū, atbilst saskaņotajām ES direktīvām, ES drošības standartiem un konkrētajam produktam noteiktajiem standartiem.
Ierīcē(-s) veicot ar mums nesaskaņotas izmaiņas, šī deklarācija zaudē savu spēku.

Produktbezeichnung:	**Akku-Hochdruck-Reiniger**
Description of the product:	**Battery High Pressure Washer**
Désignation du produit :	**Nettoyeur haute pression à batterie**
Beschrijving van het product:	**Accuhogedrukreiniger**
Beskrivning av produkten:	**Batteridriven högtryckstvätt**
Beskrivelse af produktet:	**Accu højtryksrenser**
Tuotteen kuvaus:	**Akkupainepesuri**
Descrizione del prodotto:	**Pulitore ad alta pressione a batteria**
Descripción del producto:	**Limpiador de alta presión con Accu**
Descrição do produto:	**Limpador de alta pressão a bateria**
Opis produktu:	**Akumulatorowa myjka wysokociśnieniowa**
A termék leírása:	**Akkumulátoros nagynyomású tisztító**
Popis výrobku:	**Akumulátorový vysokotlaký čistič**
Popis produktu:	**Akumulátorový vysokotlakový čistič**
Περιγραφή του προϊόντος:	**Συσκευή καθαρισμού υψηλής πίεσης μπαταρίας**
Opis izdelka:	**Akumulatorski visokotlačni čistilnik**
Opis proizvoda:	**Baterijski visokotlačni čistač**
Descrierea produsului:	**Curățitor cu înaltă presiune cu acumulator**
Описание на продукта:	**Акумулаторна водоструйна машина**
Toote kirjeldus:	**Akuga kõrgsurvepuhasti**
Gaminio aprašas:	**Akumuliatorinis didelio slėgio valymo įrenginys**
Izstrādājuma apraksts:	**Ar akumulatoru darbināms augstspiediena tīrītājs**

Produkttyp:	Terméktípus:	Artikelnummer:	Cikkszámok:
Product type:	Druh výrobku:	Article number:	Objednací číslo:
Type de produit :	Typ produktu:	Référence :	Objednávacie číslo:
Producttype:	Τύπος προϊόντος:	Artikelnummer:	Κωδικός είδους:
Produkttyp:	Vrsta izdelka:	Artikelnummer:	Številka izdelka:
Produkttype:	Vrsta proizvoda:	Artikelnummer:	Kataloški broj:
Tuotetyyppi:	Tip produs:	Tuotenumero:	Cod articol:
Tipo adi prodotto:	Тип продукт:	Codice articolo:	Артикул номер:
Tipo de producto:	Tootetüüp:	Referencia:	Artiklinumber:
Tipo de produto:	Gaminio tipas:	Número de referência:	Dalies numeris:
Typ produktu:	Produkta veids:	Numer katalogowy:	Artikula numurs:
AquaClean Li-40/60		**9341**	

EU-Richtlinien:	EB direktyvos:	Hinterlegte Dokumentation:	Konformitätsbewertungsverfahren:
EC-Directives:	EK direktīvas:	GARDENA Technische Dokumentation,	Nach 2000/14/EG Art. 14 Anhang V
Directives CE :		M. Kugler 89079 Ulm	
EG-richtlijnen:			
EU-direktiv:			
EF-direktiver:			
EY-direktiivit:			
Direttive UE:			
Directiva CE:			
Direktivas CE:			
Dyrektywy WE:	**2000/14/EC**		
EK-irányelvek:	**2006/42/EC**		
Předpisy ES:	**2011/65/EC**		
Smernice EÚ:	**2014/30/EC**	Deposited Documentation:	Conformity Assessment Procedure:
Οδηγίες ΕΚ:		GARDENA Technical Documentation,	according to 2000/14/EC Art.14 Annex V
Direktive EU:		M. Kugler 89079 Ulm	
EC direktive:	**Ladegerät/Charger Art. 9845:**		
Directive CE:			
Директиви на ЕО:			
EÜ direktiivid:	**2014/35/EC**	Documentation déposée: Documentation technique GARDENA, M. Kugler 89079 Ulm	Procédure d'évaluation de la conformité : Selon 2000/14/CE art. 14 Annexe V

Harmonisierte EN-Normen / Harmonised EN:	**EN ISO 12100** **EN 60331-1** **EN 60335-2-79**	**Ladegerät/Charger Art. 9845:** **EN 60335-1** **EN 60335-2-29**	**Akku/Battery:** **EN 62133**

Schall-Leistungspegel:	gemessen/garantiert	Hladina hluku:	naměřená/zaručená
Noise level:	measured/guaranteed	Hladiny hluku:	namerané/zaručené
Niveau sonore :	mesuré/garanti	Επίπεδο θορύβου:	μετρημένο/εγγυημένο
Geluidsniveau:	gemeten/gegarandeerd	Raven zvočne moči:	izmerjena/zagotovljena
Ljudnivå:	uppmätt/garanterad	Razina buke:	mjerena/zajamčena
Støjniveau:	målt/garanteret	Nivel de zgomot:	măsurat/garantat
Äänitaso:	mitattu/taattu	Ниво на шум:	измерено/гарантирано
Livello acustico:	misurato/garantito	Müratase:	mõõdetud/garanteeritud
Nivel de ruido:	medido/garantizado	Triukšmo lygis:	išmatuotas/garantuojamas
Nível de ruído:	medido/garantido	Trokšņa līmenis :	mērītais/garantētais
Poziom hałasu:	zmierzony/gwarantowany		
Zajszint:	mért/garantált		**90 dB(A) / 91 dB(A)**

Anbringungsjahr der CE-Kennzeichnung:	CE-jelzés elhelyezésének éve:
Year of CE marking:	Rok umístění značky CE:
Année d'apposition du marquage CE :	Rok udelenia značky CE:
Installatiejaar van de CE-aanduiding:	Έτος σήματος CE:
Märkningsår:	Leto namestitve CE-oznake:
CE-Mærkningsår:	Godina dobivanja CE oznake:
CE-merkin kiinnitysvuosi:	Anul de marcare CE:
Anno di applicazione della certificazione CE:	Година на поставяне на CE-маркировка:
Colocación del distintivo CE:	CE-märgistuse paigaldamise aasta:
Ano de marcação pela CE:	Metai, kada pažymėta CE-ženklu:
Rok nadania oznakowania CE:	CE-marķējuma uzlikšanas gads: **2018**

Ulm, den 01.12.2018	Der Bevollmächtigte
Ulm, 01.12.2018	Authorised representative
Fait à Ulm, le 01.12.2018	Le mandataire
Ulm, 01-12-2018	De gevolmachtigde
Ulm, 2018.12.01.	Auktoriserad representant
Ulm, 01.12.2018	Autoriseret repræsentant
Ulmissa, 01.12.2018	Valtuutettu edustaja
Ulm, 01.12.2018	Persona delegata
Ulm, 01.12.2018	La persona autorizada
Ulm, 01.12.2018	O representante
Ulm, 01.12.2018	Pełnomocnik
Ulm, dnia 01.12.2018	Meghatalmazott
Ulm, 01.12.2018	Zplnomocnenec
Ulm, 01.12.2018	Splnomocnený
Ulm, dňa 01.12.2018	Ο εξουσιοδοτημένος
Ulm, 01.12.2018	Pooblaščenec
Ulm, 01.12.2018	Ovlaštena osoba
Ulm, dana 01.12.2018	Conducerea tehnică
Ulm, 01.12.2018	Упълномощен
Улм, 01.12.2018	Volitatud esindaja
Ulm, 01.12.2018	Įgaliotasis atstovas
Ulm, 01.12.2018	Pilnvarotā persona
Ulme, 01.12.2018	

Reinhard Pompe

Reinhard Pompe
Vice President

Deutschland / Germany
GARDENA
Manufacturing GmbH
Central Service
Hans-Lorenser-Straße 40
D-89079 Ulm
Produktfragen:
(+49) 731 490-123
Reparaturen:
(+49) 731 490-290
service@gardena.com

Albania
COBALT Sh.p.k.
Rr. Siri Kodra
1000 Tirana

Argentina
Husqvarna Argentina S.A.
Av.del Libertador 5954 –
Piso 11 – Torre B
(C1428ARP) Buenos Aires
Phone: (+54) 11 5194 5000
info.gardena@
ar.husqvarna.com

Armenia
Garden Land Ltd.
61 Tigran Mets
0005 Yerevan

Australia
Husqvarna Australia Pty. Ltd.
Locked Bag 5
Central Coast BC
NSW 2252
Phone: (+61) (0) 2 4352 7400
customer.service@
husqvarna.com.au

Austria / Österreich
Husqvarna Austria GmbH
Industriezeile 36
4010 Linz
Tel.: (+43) 732 77 01 01-485
service.gardena@
husqvarnagroup.com

Azerbaijan
Firm Progress
a. Aliyev Str. 26A
1052 Baku

Belgium
Husqvarna België nv/sa
Gardena Division
Rue Egide Van Ophem 111
1180 Uccle / Ukkel
Tel.: (+32) 2 720 92 12
info@gardena.be

Bosnia / Herzegovina
SILK TRADE d.o.o.
Industrijska zona Bukva bb
74260 Tešanj

Brazil
Husqvarna do Brasil Ltda
Av. Francisco Matarazzo,
1400 – 19º andar
São Paulo – SP
CEP: 05001-903
Tel: 0800-112252
marketing.br.husqvarna@
husqvarna.com.br

Bulgaria
AGROLAND България АД
бул. 8 Декември, №13
Офис 5
1700 Студентски град
София
Тел.: (+359) 24 66 69 10
info@agroland.eu

Canada / USA
GARDENA Canada Ltd.
100 Summerlea Road
Brampton, Ontario L6T 4X3
Phone: (+1) 905 792 93 30
info@gardenacanada.com

Chile
Maquinarias Agroforestales
Ltda. (Maga Ltda.)
Santiago, Chile
Avda. Chesterton
8355 comuna Las Condes
Phone: (+56) 2 202 4417
Dalton@maga.cl
Zipcode: 7560330

China
Husqvarna (Shanghai)
Management Co., Ltd.
富世华（上海）管理有限公司
3F, Benq Square B,
No207, Song Hong Rd.,
Chang Ning District,
Shanghai, PRC. 200335
上海市长宁区淞虹路207号明基广场B座3楼，邮编：200335

Colombia
Husqvarna Colombia S.A.
Calle 18 No. 68 D-31, zona
Industrial de Montevideo
Bogotá, Cundinamarca
Tel. 571 2922700 ext. 105
jairo.salazar@
husqvarna.com.co

Costa Rica
Compania Exim
Euroiberoamericana S.A.
Los Colegios, Moravia,
200 metros al Sur del Colegio
Saint Francis – San José
Phone: (+506) 297 68 83
exim_euro@racsa.co.cr

Croatia
Husqvarna Austria GmbH
Industriezeile 36
4010 Linz
Tel.: (+43) 732 77 01 01-485
service.gardena@
husqvarnagroup.com

Cyprus
Med Marketing
17 Digeni Akrita Ave
P.O. Box 27017
1641 Nicosia

Czech Republic
Husqvarna Česko s.r.o.
Türkova 2319/5b
149 00 Praha 4 – Chodov
Bezplatná infolinka:
800 100 425
servis@cz.husqvarna.com

Denmark
GARDENA DANMARK
Lejrvej 19, st.
3500 Værløse
Tlf.: (+45) 70 26 47 70
husqvarna@husqvarna.dk
www.gardena.com/dk

Dominican Republic
BOSQUESA, S.R.L
Carretera Santiago Licey
Km. 5 ½
Esquina Copal II.
Santiago
Dominican Republic
Phone: (+809) 736-0333
joserbosquesa@claro.net.do

Ecuador
Husqvarna Ecuador S.A.
Arupos E1-181 y 10 de
Agosto Quito, Pichincha
Tel. (+593) 22800739
francisco.jacome@
husqvarna.com.ec

Estonia
Husqvarna Eesti OÜ
Valdeku 132
EE-11216 Tallinn
info@gardena.ee

Finland
Oy Husqvarna Ab
Gardena Division
Lautatarhankatu 8 B / PL 3
00581 HELSINKI
www.gardena.fi

France
Husqvarna France
9/11 Allée des pierres mayettes
92635 Gennevilliers Cedex
France
http://www.gardena.com/fr
N° AZUR: 0 810 00 78 23
(Prix d'un appel local)

Georgia
Transporter LLC
8/57 Beliashvili street
0159 Tbilisi, Georgia
Phone: (+995) 322 14 71 71

Great Britain
Husqvarna UK Ltd
Preston Road
Aycliffe Industrial Park
Newton Aycliffe
County Durham
DL5 6UP
info.gardena@
husqvarna.co.uk

Greece
Π.ΠΑΠΑΔΟΠΟΥΛΟΣ ΑΕΒΕ
Λεωφ. Αθηνών 92
Αθήνα
Τ.Κ.104 42
Ελλάδα
Τηλ. (+30) 210 51 93 100
info@papadopoulos.com.gr

Hungary
Husqvarna Magyarország Kft.
Ezred u. 1-3
1044 Budapest
Telefon: (+36) 1 251-4161
vevoszolgalat.husqvarna@
husqvarna.hu

Iceland
Ó. Johnson & Kaaber
Tunguhalsi 1
110 Reykjavik
ooj@ojk.is

Ireland
Husqvarna UK Ltd
Preston Road
Aycliffe Industrial Park
Newton Aycliffe
County Durham
DL5 6UP
info.gardena@
husqvarna.co.uk

Italy
Husqvarna Italia S.p.A.
Via Santa Vecchia 15
23868 VALMADRERA (LC)
Phone: (+39) 0341.203.111
assistenza.italia@
it.husqvarna.com

Japan
KAKUICHI Co. Ltd.
Sumitomo Realty &
Development Kojimachi
BLDG., 8F
5-1 Nibanncyo
Chiyoda-ku
Tokyo 102-0084
Phone: (+81) 33 264 4721
m_ishihara@kaku-ichi.co.jp

Kazakhstan
LAMED Ltd.
155/1, Tazhibayevoi Str.
050060 Almaty
IP Schmidt
Abayavenue 3B
110 005 Kostanay

Korea
Kyung Jin Trading CO.,LTD.
107-4, SunDuk Bld.,
YangJae-dong,
Seocho-gu,
Seoul, (zipcode: 137-891)
Phone: (+82) (0)2 574-6300

Kyrgyzstan
Alye Maki
av. Moladaya Guardir J 3
720014
Bishkek

Latvia
Husqvarna Latvija SIA
Ulbrokas 19A
LV-1021 Rīga
info@gardena.lv

Lithuania
UAB Husqvarna Lietuva
Ateities pl. 77C
LT-52104 Kaunas
info@gardena.lt

Luxembourg
Magasins Jules Neuberg
39, rue Jacques Stas
Luxembourg-Gasperich 2549
Case Postale No. 12
Luxembourg 2010
Phone: (+352) 40 14 01
api@neuberg.lu

Mexico
AFOSA
Av. Lopez Mateos Sur # 5019
Col. La Calma 45070
Zapopan, Jalisco
Mexico
Phone: (+52) 33 3818-3434
icornejo@afosa.com.mx

Moldova
Convel S.R.L.
290A Muncesti Str.
2002 Chisinau

Netherlands
Husqvarna Nederland B.V.
GARDENA Division
Postbus 50131
1305 AC ALMERE
Phone: (+31) 36 521 00 10
info@gardena.nl

Neth. Antilles
Jonka Enterprises N.V.
Sta. Rosa Weg 196
P.O. Box 8200
Curaçao
Phone: (+599) 9 767 66 55
pgm@jonka.com

New Zealand
Husqvarna New Zealand Ltd.
PO Box 76-437
Manukau City 2241
Phone: (+64) (0) 9 9202410
support.nz@husqvarna.co.nz

Norway
Husqvarna Norge AS
Gardena Division
Trøskenveien 36
1708 Sarpsborg
info@gardena.no

Peru
Husqvarna Perú S.A.
Jr. Ramón Cárcamo 710
Lima 1
Tel: (+51) 1 3320 400 ext. 416
juan.remuzgo@
husqvarna.com

Poland
Husqvarna
Poland Spółka z o.o.
ul. Wysockiego 15 b
03-371 Warszawa
Phone: (+48) 22 330 96 00
gardena@husqvarna.com.pl

Portugal
Husqvarna Portugal, SA
Lagoa - Albarraque
2635 - 595 Rio de Mouro
Tel.: (+351) 21 922 85 30
Fax : (+351) 21 922 85 36
info@gardena.pt

Romania
Madex International Srl
Soseaua Odaii 117-123,
RO 013603 Bucureşti, S1
Phone: (+40) 21 352.76.03
madex@ines.ro

Russia / Россия
ООО „Хускварна“
141400, Московская обл.,
г. Химки,
улица Ленинградская,
владение 39, стр.6
Бизнес Центр
„Химки Бизнес Парк“,
помещение ОВ02_04
http://www.gardena.ru

Serbia
Domel d.o.o.
Autoput za Novi Sad bb
11273 Belgrade
Phone: (+381) 1 18 48 88 12
miroslav.jejina@domel.rs

Singapore
Hy-Ray PRIVATE LIMITED
40 Jalan Pemimpin
#02-08 Tat Ann Building
Singapore 577185
Phone: (+65) 6253 2277
shiying@hyray.com.sg

Slovak Republic
Husqvarna Česko s.r.o.
Türkova 2319/5b
149 00 Praha 4 – Chodov
Bezplatná infolinka:
800 154 044
servis@sk.husqvarna.com

Slovenia
Husqvarna Austria GmbH
Industriezeile 36
4010 Linz
Tel.: (+43) 732 77 01 01-485
service.gardena@
husqvarnagroup.com

South Africa
Husqvarna
South Africa (Pty) Ltd
Postnet Suite 250
Private Bag X6,
Cascades, 3202
South Africa
Phone: (+27) 33 846 9700
info@gardena.co.za

Spain
Husqvarna España S.A.
Calle de Rivas nº 10
28052 Madrid
Phone: (+34) 91 708 05 00
atencioncliente@gardena.es

Suriname
Agrofix n.v.
Verlengde Hogestraat #22
Phone: (+597) 472426
agrofix@sr.net
Pobox : 2006
Paramaribo
Suriname – South America

Sweden
Husqvarna AB
Gardena Division
S-561 82 Huskvarna
gardenaorder@husqvarna.se

Switzerland / Schweiz
Husqvarna Schweiz AG
Consumer Products
Industriestrasse 10
5506 Mägenwil
Phone: (+41) (0) 62 887 37 90
info@gardena.ch

Turkey
Dost Bahçe Dış Ticaret
Mümessillik A.Ş
Yunus Mah. Adil Sok. No:3
Ic Kapi No: 1 Kartal
34873 Istanbul
Phone: (+90) 216 38 93 939
info@dostbahce.com.tr

Ukraine / Україна
ТОВ «Хускварна Україна»
вул. Васильківська, 34,
офіс 204-г
03022, м. Київ
Тел. (+38) 044 498 39 02
info@gardena.ua

Uruguay
FELI SA
Entre Ríos 1083 CP 11800
Montevideo – Uruguay
Tel: (+598) 22 03 18 44
info@felisa.com.uy

Venezuela
Corporación Casa y Jardín C.A.
Av. Caroní, Edif. Trezmen, PB.
Colinas de Bello Monte.
1050 Caracas.
Tlf: (+58) 212 992 33 22
info@casayjardin.net.ve

9341-20.960.03/0320
© GARDENA
Manufacturing GmbH
D-89070 Ulm
http://www.gardena.com