GARDENA

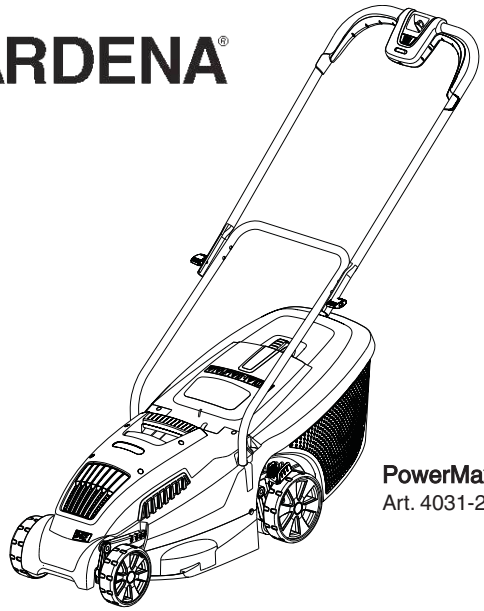

PowerMax 34 E
Art. 4031-20

D	**Betriebsanleitung** Elektro-Rasenmäher
GB	**Operating Instructions** Electric Lawnmower
F	**Mode d'emploi** Tondeuse électrique
NL	**Instructies voor gebruik** Elektrische grasmaaier
S	**Bruksanvisning** Elektrisk Gräsklippare
DK	**Brugsanvisning** Elektrisk Plæneklipper
N	**Bruksanvisning** Elektrisk Gressklipper
FIN	**Käyttöohje** Tehokas sähköleikkuri
I	**Istruzioni per l'uso** Rasaerba elettrico
E	**Manual de instrucciones** Cortacésped eléctrico
P	**Instruções de utilização** Máquina de cortar relva eléctrica
PL	**Instrukcja obsiugi** Elektryczna kosiarka
H	**Vevőtájékoztató** Elektromos fűnyíró
CZ	**Návod k obsluze** Elektrická sekačka
SK	**Návod na používanie** Elektrická kosačka
GR	**Οδηγίες χρήσεως** Ηλεκτρική χλοοκοπτική μηχανή
RUS	**Инструкция по эксплуатации** Электрические газонокосилки
SLO	**Navodila za uporabo** Električna kosilnica
HR	**Uputstva za upotrebu** Električna kosilica
SRB BIH	**Uputstvo za rad** Električna kosilica
UA	**Інструкція з експлуатації** Електрична газонокосарка
RO	**Instrucţiuni de utilizare** Masina electrica de tuns gazonul
TR	**Kullanma Talimatı** Elektrikli Çim Biçme Makinesi
BG	**Инструкция за експлоатация** Електрокосачка
AL	**Manual përdorimi** Prerëse bari elektrike
EST	**Kasutusjuhend** Elektriline muruniiduk
LT	**Eksploatavimo instrukcija** Elektrinė vejapjovė
LV	**Lietošanas instrukcija** Elektriskā zāles pļaujmašīna

D **WICHTIGE INFORMATION**
Übersetzung englischen Originalbetriebsanleitung. Bitte vor dem Benutzen des Gerätes durchlesen und gut aufbewahren.

GB **IMPORTANT INFORMATION**
Original Instructions. Read before use and retain for future reference.

F **RENSEIGNEMENTS IMPORTANTS**
Instructions d'origine. A lire avant usage et à conserver pour référence ultérieure.

NL **BELANGRIJKE INFORMATIE**
Oorspronkelijke instructies. Leest u deze informatie voor het gebruik en bewaar ze voor toekomstige raadpleging.

S **VIKTIG INFORMATION**
Originalinstruktioner. Läs anvisningarna före användningen och spara dem för framtida behov.

DK **VIGTIGE OPLYSNINGER**
Originale instruktioner. Du bør læse brugsanvisningen før brug og gemme til senere henvisning.

N **VIKTIG INFORMASJON**
Originalinstrukser. Les bruksanvisningen nøye før bruk og oppbevar den for senere bruk.

FIN **VIGTIGE OPLYSNINGER**
Alkuperäiset ohjeet. Du bør læse brugsanvisningen før brug og gemme til senere henvisning.

I **INFORMAZIONI IMPORTANTI**
Istruzioni originali. Leggere prima dell'uso e conservare per ulteriore consultazione.

E **INFORMACIÓN IMPORTANTE**
Instrucciones originales. Léase antes de utilizar y consérvela como referencia en el futuro

P **INFORMAÇÕES IMPORTANTES**
Instruções Originais. Leia antes de utilizar e guarde para consulta futura

PL **UWAGA**
Oryginalne Instrukcje. Zapoznać się z treścią niniejszej instrukcji przed użyciem i zachować ją do dalszego użytkowania urządzenia.

H **FONTOS INFORMÁCIÓ**
Eredeti Utasítás. Használat előtt olvassa el, és tartsa meg későbbi felhasználásra.

CZ **DŮLEŽITÁ INFORMACE**
Originální pokyny. Než začnete stroj používat, přečtěte si pozorně tento návod a uschovejte jej pro další použití v budoucnu.

SK **DÔLEŽITÉ INFORMÁCIE**
Pôvodné pokyny. Pred použitím si prečítajte nasledovné informácie a odložte si ich pre budúcu potrebu.

GR **ΣΗΜΑΝΤΙΚΕΣ ΠΛΗΡΟΦΟΡΙΕΣ**
Αρχικές οδηγίες. Διαβάστε αυτό το φυλλάδιο πριν από τη χρήση της συσκευής και φυλάξτε το για μελλοντική αναφορά.

RUS **ВАЖНАЯ ИНФОРМАЦИЯ**
Исходные инструкции. Прочитайте перед тем, как включить триммер, и сохраните для дальнейшего использования.

SLO **POMEMBNA INFORMACIJA**
Originalna navodila. Preberite pred uporabo in shranite za prihodnjo uporabo.

HR **VAŽNE INFORMACIJE**
Originalne upute. Pročitati prije upotrebe i sačuvati za buduće osvrte.

SRB BIH **VAŽNE INFORMACIJE**
Originalna uputstva. Pročitajte pre upotrebe i sačuvajte kao podsetnik u budućnosti

UA **ВАЖЛИВА ІНФОРМАЦІЯ**
Оригінальні інструкції. Прочитайте перед початком роботи і збережіть для подальшого використання.

RO **MANUAL DE INSTRUCŢIUNI**
Instrucţiuni originale. Inainte să folosiţi maşina de tuns pentru prima oară, citiţi cu atenţie manualul de instrucţiuni pentru a-i înţelege conţinutul.

TR **ÖNEMLİ BİLGİLER**
Orijinal Talimatlar. Kullanmadan önce okuyunuz ve ileride başvurmak üzere saklayınız.

BG **ВАЖНА ИНФОРМАЦИЯ**
Оригиналните инструкции. очетете преди употреба и запазете за бъдещи справки

AL **INFORMACION I RËNDËSISHËM**
Udhëzimet origjinale. Lexojini përpara se ta përdorni pajisjen dhe ruajini për t'ju referuar në të ardhmen.

EST **OLULINE TEAVE**
Algsed juhised. Enne seadme kasutuselevõtmist lugege kasutusjuhend läbi ning säilitage see tuleviku tarbeks.

LT **OPERATORIAUS INSTRUKCIJŲ RINKINYS**
Pagrindinės instrukcijos. Perskaitykite šį instrukcijų rinkinį labai atidžiai, kad pilnai suprastumėte turinį, prieš pradėdami naudoti vejos/žolės pjovėją.

LV **SVARĪGA INFORMĀCIJA**
Sākotnējās instrukcijas. Pirms lietošanas izlasiet un saglabājiet turpmākām uzziņām.

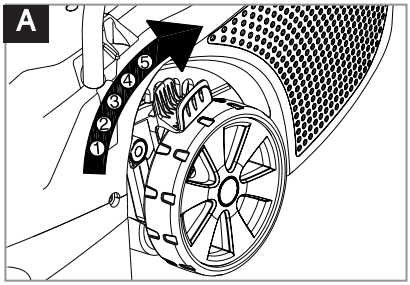
A
1
2
3
4
5

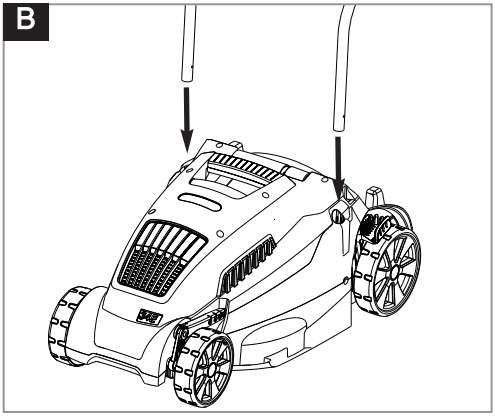
B

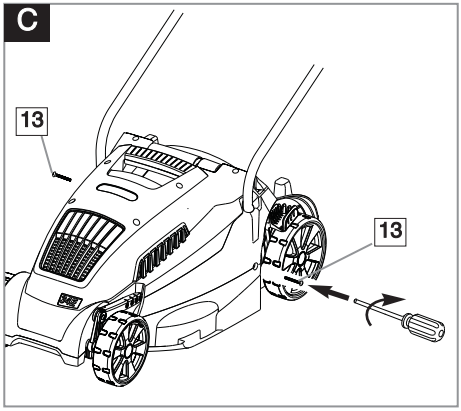
C
13
13

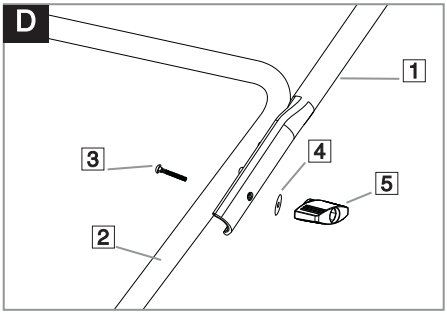
D
1
3
4
5
2

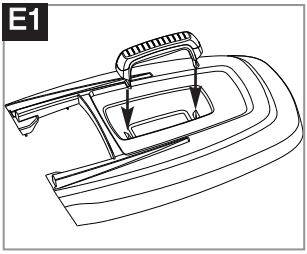
E1

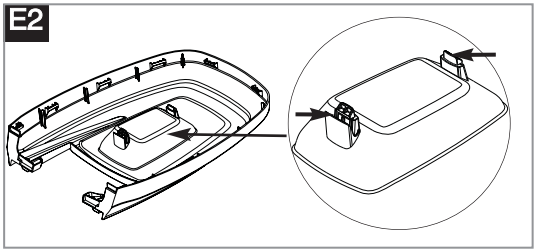
E2

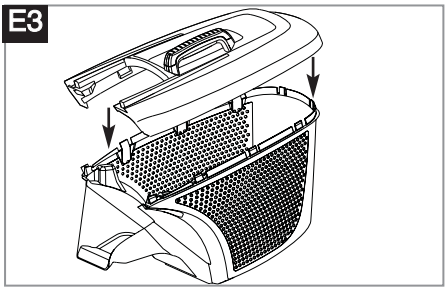
E3

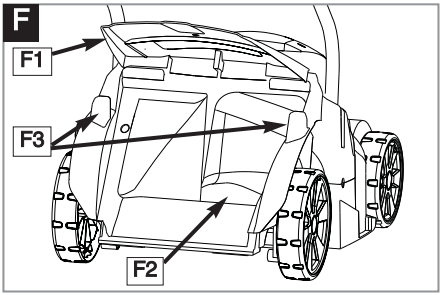
F
F1
F3
F2

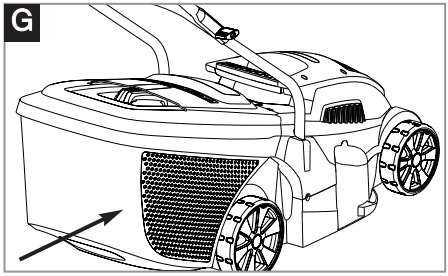
G

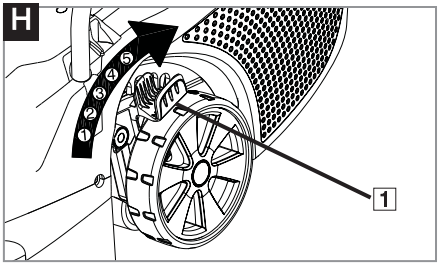
H
1
2
3
4
5
1

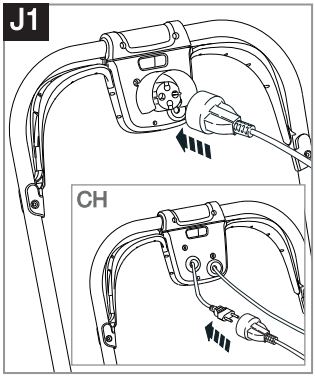
J1
CH

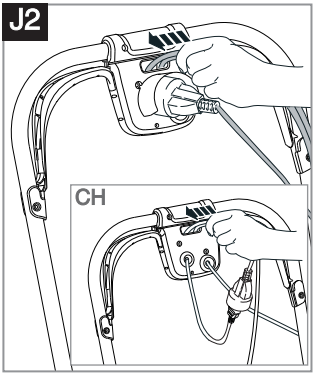
J2
CH

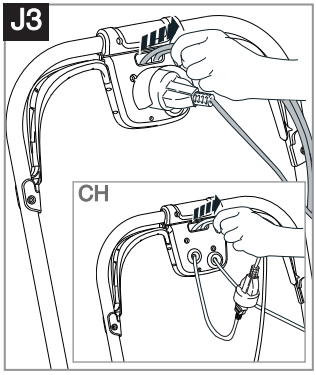
J3
CH

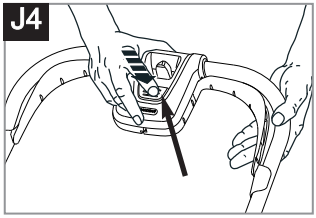
J4

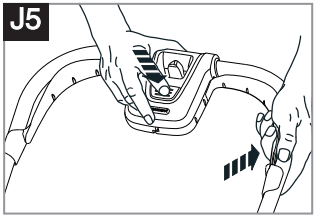
J5

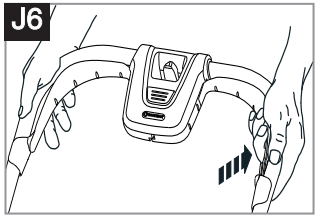
J6

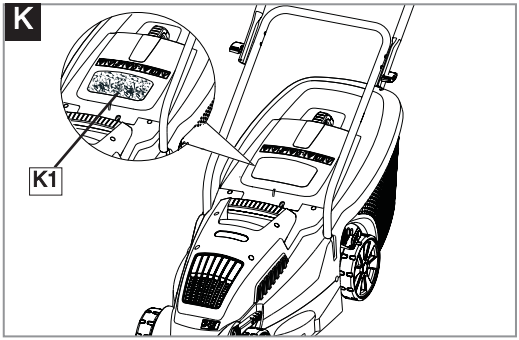
K
K1

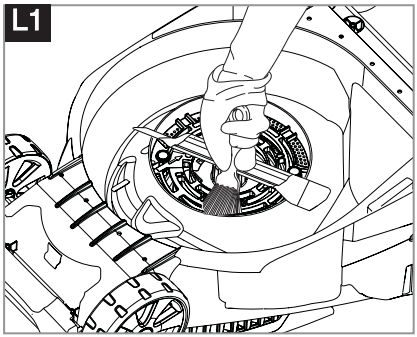
L1

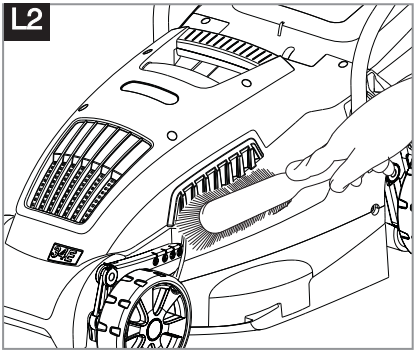
L2

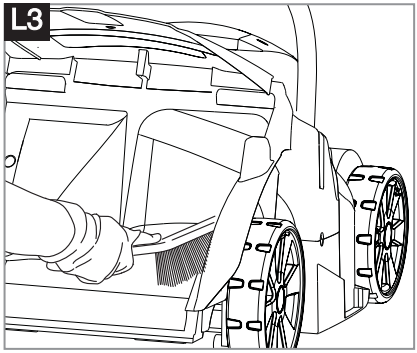
L3

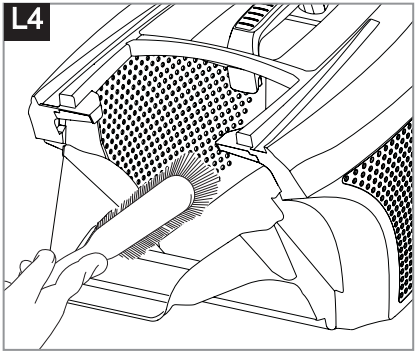
L4

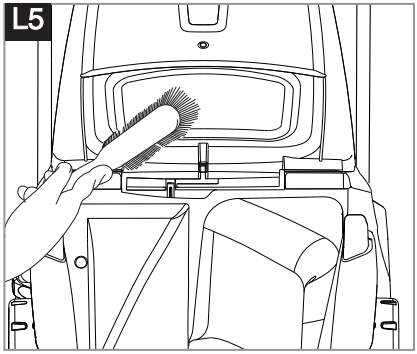
L5

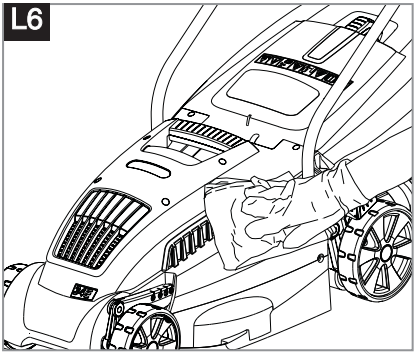
L6

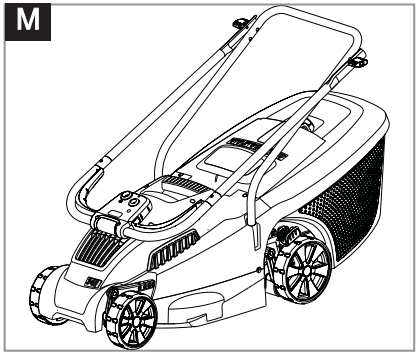
M

D Verwenden Sie keine Flüssigkeiten zur Reinigung.
GB **DO NOT** use liquids for cleaning.
F **NE PAS** utiliser de produit liquide pour le nettoyage.
NL Voor het reinigen **NOOIT** vloeistoffen gebruiken.
S **ANVÄND INTE** vätskor för rengöring.
DK **BRUG IKKE** væske til rengøring.
N Flytende midler **MÅ IKKE** brukes til rengjøring.
FIN **ÄLÄ** käytä nesteitä puhdistamiseen.
I **NON** usare liquidi per la pulizia.
E **NO** utilice líquidos para la limpieza.
P **NÃO** use líquidos para limpar.
PL **NIE** używać płynów do czyszczenia.
H **NE** használjon folyadékokat tisztításra.
CZ K čištění **NEPOUŽÍVEJTE** kapaliny.
SK **NEPOUŽÍVAJTE** na čistenie tekuté materiály.
GR **ΜΗΝ** καθαρίζετε με υγρά.
RUS **НЕ** используйте жидкости для очистки.
SLO **NE** uporabljajte raznih tekočin za čiščenje.
HR **NEMOJTE** koristiti tekućine za čišćenje.
SRB **NEMOJTE** koristiti tečnosti za
BIH čišćenje.
UA Для очищення **НЕ ВИКОРИСТОВУЙТЕ** рідину.
RO **NU** utilizați pentru curățire lichide.
TR Temizleme için sıvılar **KULLANMAYIN**.
BG **НЕ** използвайте течности за почистване
AL **MOS** përdorni lëngje për pastrim.
EST **ÄRGE** kasutage puhastamiseks vedelikke.
LT Nenaudokite skysčių valymui.
LV Tīrīšanai **NEIZMANTOJIET** šķidrumus.

D Reparaturen dürfen nur von GARDENA Servicestellen oder von GARDENA autorisierten Fachhändlern durchgeführt werden.
GB Repairs may only be carried out by GARDENA service centres or dealers authorised by GARDENA.
F Pour des raisons de sécurité, les réparations ne doivent être effectuées que par le Service Après- Vente de GARDENA France ou l'un des Centres SAV agrées GARDENA.
NL Reparaties mogen alleen door de GARDENA technische dienst of door GARDENA geautoriseerde vakhandels uitgevoerd worden.
S Reparationer får endast utföras av GARDENA service eller av återförsäljares service auktoriserad av GARDENA.
DK Reparationer må kun udføres af GARDENA service centre eller forhandlere, der er autoriseret af GARDENA.
N Reparasjon vil muligens kun bli utført av GARDENAs servicesenter eller autoriserte GARDENA-forhandlere.
FIN Korjaukset voidaan ainoastaan suorittaa GARDENA'n huoltokeskusten tai GARDENA'n valtuuttamien myyjien toimesta.
I Le riparazioni possono essere eseguite solo dai centri assistenza GARDENA o da personale specializzato autorizzato GARDENA.
E Las reparaciones solo pueden hacerlas los centros de servicio de GARDENA o los distribuidores autorizados por GARDENA.
P As reparações podem não ser feitas nos centros de serviço ou concessionários autorizados da GARDENA.
PL Naprawy mogą być wykonywane tylko w placówkach serwisowych GARDENA lub u dealerów autoryzowanych przez GARDENA.
H Javítást csak a GARDENA szervizközpontok vagy a GARDENA által meghatalmazott márkakereskedők végezhetnek.
CZ Opravy mohou provádět pouze servisní střediska firmy GARDENA nebo prodejci schválení firmou GARDENA.
SK Opravy môžu byť prevedené iba v servisnom stredisku GARDENA alebo u predajcov autorizovaných spoločnosťou GARDENA.
GR Οι επισκευές διεξάγονται μόνο από τα κέντρα σέρβις της GARDENA ή από εξουσιοδοτημένους αντιπροσώπους της GARDENA.
RUS Починка устройства может быть выполнена только сервис-центрами компании GARDENA или официальными посредниками GARDENA.
SLO Popravila lahko opravijo samo servisni centri GARDENA ali prodajalci, ki jih je pooblastilo podjetje GARDENA.
HR Popravak mogu izvršiti GARDENA servisni centri ili prodajna mjesta koje je GARDENA za to ovlastila.
SRB Popravke smeju da
BIH obavljaju samo GARDENA servisni centri ili distributeri koje je ovlastila kompanija GARDENA.
UA Ремонт може здійснюватися винятково в сервісних центрах GARDENA, або дилерами, які авторизовані GARDENA.
RO Reparațiile se vor efectua doar de către centrele de service GARDENA sau de către dealerii autorizați de către GARDENA.
TR Onarım çalışmaları, yalnızca GARDENA servis merkezleri veya GARDENA tarafından onaylanan satıcılar tarafından yürütülebilir.
BG Ремонти могат да се извършват единствено от центровете по подръжката на GARDENA или упълномощени от нея представители.
AL Riparimet mund të bëhen vetëm nga qendrat e shërbimit të GARDENA-s ose nga shitësit e autorizuar nga GARDENA.
EST Parandustöid tohivad teha vaid GARDENA teeninduskeskused või GARDENA volitatud edasimüüjad.
LT Remontuoti prietaisą galima tik GARDENA techninės priežiūros centruose arba pas įgaliotą GARDENA atstovą.
LV Remontu drīkst veikt tikai GARDENA klientu apkalpošanas centri vai GARDENA apstiprināti tirgotāji.

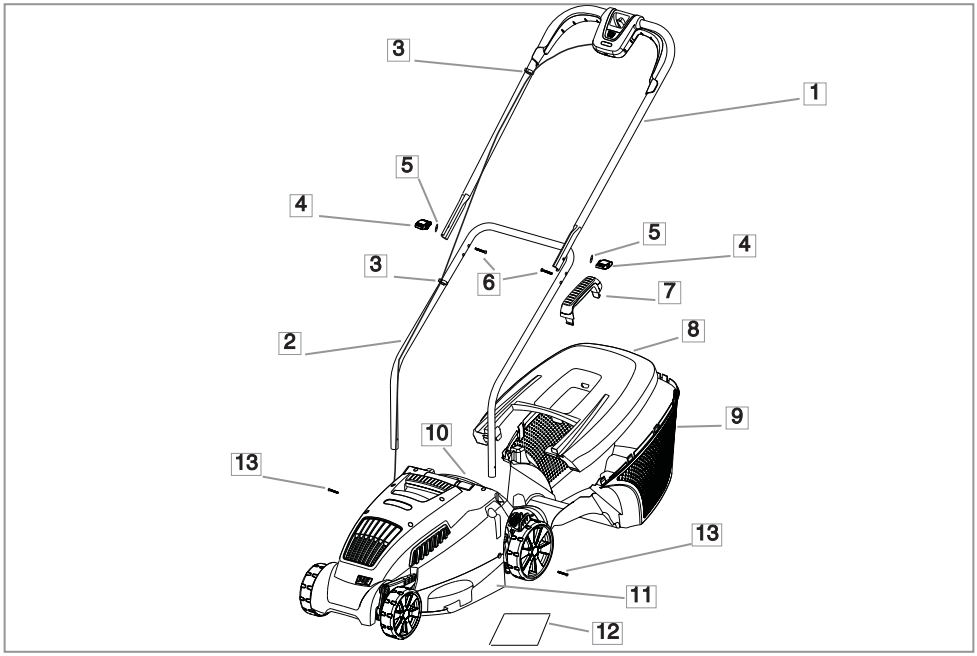

D - INHALT
1. Holm-Oberteil
2. Holm-Unterteil
3. Kabelclips x 2
4. Flügelschraube orange x 2
5. Unterlegscheibe x 2
6. Schraube x 2
7. Tragegriff
8. Oberteil Fangbox
9. Unterteil Fangbox
10. Warnsymbole
11. Produkttypenschild
12. Betriebsanleitung
13. Schraube x 2 (Holm)

GB - CONTENTS
1. Upper handle
2. Lower handle
3. Cable clip x2
4. Handle knob x 2
5. Washer x 2
6. Bolt x 2
7. Grassbox handle
8. Grassbox Upper
9. Grassbox lower
10. Warning Symbols
11. Product rating label
12. Instruction Manual
13. Screw x 2 (Handle)

F - TABLE DES MATIÈRES
1. Guidon supérieur
2. Guidon inférieur
3. Attache câble x 2
4. Bouton de Guidon x 2
5. Rondelles x 2
6. Boulons x 2
7. Poignée du bac
8. Partie supérieure du bac
9. Partie inférieure du bac
10. Etiquette de précautions d'emploi
11. Plaquette des Caractéristiques du Produit
12. Manuel d'Instructions
13. Vis x 2 (Guidon)

NL - INHOUD
1. Bovenstuk van duwboom
2. Onderstuk van duwboom
3. Snoerklem x 2
4. Knop voor duwboom x 2
5. Pakkingring x 2
6. Bout x 2
7. Handgreep grasbak
8. Bovenste deel grasvangbak
9. Onderste deel grasvangbak
10. Waarschuwingssymbolen
11. Product-informatielabel
12. Handleiding
13. Schroef x 2 (Duwboom)

S - INNEHÅLL
1. Övre handtag
2. Nedre handtag
3. Kabelklämma 2 st
4. Vingmutter 2 st
5. Bricka 2 st
6. Bult 2 st
7. Handtag för gräsuppsamlare
8. Gräsuppsamlare överdel
9. Gräsuppsamlare underdel
10. Varningssymboler
11. Produktmärkning
12. Bruksanvisning
13. Skruv 2 st (Handtag)

DK - INDHOLD
1. Øvre håndtag
2. Nedre håndtag
3. Kabelklemme x 2
4. Håndtagsknop x 2
5. Spændeskive x 2
6. Bolt x 2
7. Opsamlerhåndtag
8. Øverste del af græsboksen
9. Nederste del af græsboksen
10. Advarselssymboler
11. Produktets mærkeskilt
12. Brugsvejledning
13. Skrue x 2 (Håndtag)

N - INNHOLD
1. Øvr håndtak
2. Nedre håndtak
3. Kabelklemme x 2
4. Vingemutter x 2
5. Skive x 2
6. Bolt x 2
7. Håndtak til gressoppsamler
8. Øvre del av gressoppsamleren
9. Nedre del av gressoppsamleren
10. Waarschuwingssymbolen
11. Produktmerking
12. Bruksanvisning
13. Skrue x 2 (Håndtak)

FIN - SISÄLTÖ
1. Ylempi kahva
2. Alempi kahva
3. Johdon pidike x 2
4. Kahvan nuppi x 2
5. Tiivistysrengas x 2
6. Pultti x 2

UA - ЗМІСТ
1. Верхня ручка
2. Нижня ручка
3. Скоба для кабелю x2
4. Поворотна кнопка x 2
5. Мийка x 2
6. Болт x 2
7. Ручка ємності для трави
8. Верхня ємність для трави
9. Нижня ємність для трави
10. Символи-попередження
11. Маркування номінальної характеристики виробу
12. Інструкція з експлуатації
13. Гвинт x 2 (Ручка)

RO - COMPONENTELE
1. Mâner superior
2. Mâner inferior
3. 2 x coliere pentru cablu
4. 2 x butoane mânere
5. 2 x șaibe
6. 2 x șuruburi
7. Mânerul cutiei pentru iarbă
8. Partea superioară a cutiei pentru iarbă
9. 2 x partea inferioară a cutiei pentru iarbă
10. Simboluri de avertisment
11. Plăcuța de identificare a produsului
12. Manual de instrucțiuni
13. 2 x șurub (Mâner)

TR - İÇİNDEKİLER
1. Alt Kol
2. Üst Kol
3. Kablo klipsi x2
4. Tutamak düğmesi x 2
5. Contası x 2
6. Cıvatası x 2
7. Çim Kutusu Tutamağı
8. Çim Kutusu Üst Kısım
9. Çim Kutusu Alt Kısım
10. Uyarı Sembolleri
11. Ürün Sınıflandırma Etiketi
12. Talimat Elkitabı
13. Vida x 2 (Kol)

BG - СЪДЪРЖАНИЕ
1. Горна дръжка
2. Долна дръжка
3. Кабелна клема x2
4. Ръкохватка на дръжка x 2
5. Шайба x 2
6. Болт x 2
7. Дръжка на кош за трева
8. Горна част на кош за трева
9. Долна част на кош за трева
10. Предупредителни символи
11. Табелка с данни за продукта
12. Инструкции за употреба
13. Винт x 2 (дръжка)

AL - PËRMBAJTJA
1. Doreza e sipërme
2. Doreza e poshtme
3. Kapsja e kabllos x 2
4. Doreza x 2
5. Rondele x 2
6. Vidë x 2
7. Doreza e kutisë së barit
8. Pjesa sipër e kutisë së barit
9. Pjesa e poshtme e kutisë së barit
10. Simbolet paralajmëruese
11. Etiketa e klasifikimit të produktit
12. Manuali i udhëzimeve
13 Vida x 2 (Doreza)

EST - OSAD
1. Ülemine käepide
2. Alumine käepide
3. Juhtme klamber x2
4. Käepideme nupp x2
5. Seib x2
6. Polt x2
7. Rohukasti käepide
8 Rohukasti pealis
9 Rohukasti alus
10. Hoiatusmärgid
11. Toote kasutusvõimsuse tabel
12. Kasutusjuhend
13. Kruvi x2 (Käepide)

LT - SUDEDAMOSIOS DALYS
1. Viršutinė rankena
2. Apatinė rankena
3. Laido segtukas x2
4. Rankenos mygtukas x2
5. Poveržlė x2
6. Varžtas x2
7. Žolės dėžės rankena
8. Žolės dėžės viršutinė dalis
9. Žolės dėžės apatinė dalis
10. Įspėjamieji ženklai
11. Gaminio klasės etiketė
12. Instrukcija
13. Varžtas x2 (Rankena)

LV - IEPAKOJUMA SATURS
1. Augšējais rokturis
2. Apakšējais rokturis
3. Kabeļa skava x 2
4. Roktura galvi_a x2
5. Blīvējums x2
6. Skrūve x4
7. Zāles savācējgroza rokturis
8. Zāles savācējgroza augšdaļa
9. Zāles savācējgroza apakšdaļa
10. Brīdinājuma simboli
11. Izstrādājuma datu uzlīme
12. Lietošanas rokasgrāmat
13. Skrūve x2 (Rokturis)

Drošība

Ja šo izstrādājumu neizmanto pareizi, tas var būt bīstams! Šis izstrādājums var nopietni savainot operatoru un citus cilvēkus. Izmantojot šo izstrādājumu, jāievēro visi brīdinājumi un drošības norādījumi, lai nodrošinātu piemērotu drošības un efektivitātes līmeni. Operators ir atbildīgs par šo rokasgrāmatā iekļauto un uz izstrādājuma atzīmēto brīdinājumu un drošības norādījumu ievērošanu. Nekad neizmantojiet šo izstrādājumu, ja raāotāja nodrošinātais zāles savācējgrozs vai aizsargi neatrodas pareizajā stāvoklī.

Uz izstrādājuma norādīto simbolu skaidrojums

Brīdinājums

Uzmanīgi izlasiet lietotāja norādījumus, lai pārliecinātos, ka pārzināt visas kontrolierīces un to funkcijas.

Kad izstrādājums darbojas, vienmēr turiet to zemē. Sasverot vai paceļot šo izstrādājumu, var tikt izmesti akmeņi.

Neļaujiet jums pietuvoties citiem cilvēkiem. Nestrādājiet ar izstrādājumu, kamēr tā tuvumā atrodas citi cilvēki, it īpaši bērni, kā arī mājdzīvnieki.

Sargieties no asmeņiem — pirms apkopes (vai arī, ja kabelis ir bojāts) atvienojiet kontaktspraudni no elektrotīkla.
Asmeņi turpina griezties arī pēc ierīces izslēgšanas.

Nenovietojiet padeves kabeli griešanas ierīču tuvumā

Vispārīgi jautājumi

1. Šo izstrādājumu nav paredzēts lietot personām (ieskaitot bērnus), kurām ir ierobežotas fiziskās, sensorās vai garīgās spējas un trūkst pieredzes un zināšanu, izņemot gadījumus, kad izstrādājuma lietošana notiek tādas personas pārraudzībā, kas ir atbildīga par viņu drošību, vai tā ir sniegusi apmācību par izstrādājuma lietošanu. Bērni ir jāpieskata, lai nodrošinātu, ka viņi nespēlējas ar izstrādājumu. Drošības nolūkos šo izstrādājumu nedrīkst lietot bērni, kas jaunāki par 16 gadiem, un personas, kas nav iepazinušās ar šiem lietošanas norādījumiem.
2. Neļaujiet bērniem vai personām, kas nav iepazinušās ar šiem norādījumiem, lietot ierīci.
3. Apturiet ierīci, ja tuvumā atrodas cilvēki (it īpaši bērni) vai mājdzīvnieki.
4. Izmantojiet šo izstrādājumu tikai tādā veidā un tādu funkciju veikšanai, kādas aprakstītas šajos norādījumos.
5. Nekad nestrādājiet ar šo izstrādājumu, kad esat noguris, slims vai lietojis alkoholu, narkotikas vai medikamentus.
6. Operators vai lietotājs ir atbildīgs par negadījumiem vai riskiem, kas apdraud citas personas vai to īpašumu.

Elektrība

1. Lielbritānijas Standartu institūts iesaka izmantot atlikušās strāvas ķēdes ierīci (R.C.D.) ar strāvas atslēgšanas funkciju, kas nodrošina, ka tās stiprums nepārsniedz 30mA. Pat ja ir uzstādīta R.C.D., 100% drošību tā garantēt nevar, un drošības apsvērumi jāievēro vienmēr. Pārbaudiet savu R.C.D. katru reizi, kad to izmantojat.
2. Pirms lietošanas pārbaudiet kabeli, vai tas nav bojāts, un nomainiet to, ja manāmas bojājumu vai novecošanas pazīmes.
3. Neizmantojiet šo izstrādājumu, ja elektrības kabeļi ir bojāti vai nodiluši.
4. Nekavējoties atvienojiet kabeli no elektrotīkla, ja tas ir pārgriezts vai ja tam ir bojāta izolācija.
   Nepieskarieties elektrības kabelim, kamēr nav atvienota elektropadeve. Nelabojiet pārgrieztu vai bojātu kabeli. Nomainiet to pret jaunu.
5. Spirālveida kabeli nedrīkst izmantot kā pagarinātāju, jo spirālveida kabeļi var pārkarst un samazināt šī izstrādājuma efektivit_ti.
6. Nodrošiniet atstatumu starp kabeli un izstrādājumu; vienmēr strādājiet pietiekamā attālumā no strāvas avota, pārvietojoties augšup un lejup, bet nekad pa apļveida trajektoriju.
7. Nevelciet kabeli ap asiem priekšmetiem.
8. Pirms kontaktdakšas, kabeļa savienotāja vai pagarinātāja atvienošanas vienmēr atslēdziet galveno elektropadeves slēdzi.
9. Atslēdziet, atvienojiet kontaktdakšu no elektrotīkla un pārbaudiet elektrības vadu, vai tas nav bojāts vai novecojis, pirms satinat to uzglabāšanai. Nelabojiet bojātu vadu, nomainiet to pret jaunu. Izmantojiet tikai GARDENA rezerves kabeli.
10. Kabeli vienmēr tiniet uzmanīgi, nepieļaujiet tā salocīšanos.
11. Nekad nepārnēsājiet šo izstrādājumu aiz kabeļa.
12. Nekad neraujiet kabeli, lai atvienotu kādu kontaktdakšu.
13. Izmantojiet tikai maiņstrāvu ar tādu spriegumu, kāds norādīts uz izstrādājuma datu uzlīmes.
14. Mūsu izstrādājumi ir divkārši izolēti atbilstoši standartam EN60335. Neviena izstrādājuma daļa nekādos apstākļos nedrīkst veidot savienojumu ar zemi.

Kabeļi

Ja tiek lietoti pagarinātāji, tiem jāatbilst tālāk tabulā minētiem minimālajiem šķērsgriezuma parametriem:

Spriegums	Kabeļa garums	Šķērsgriezuma daļa
220-240V/ 50Hz	līdz 20 m	1.5 mm^2
220-240V/ 50Hz	20 - 50 m	2.5 mm^2

1. Izmantojiet tikai tādus vadu pagarinātājus, kas ir speciāli paredzēti lietošanai ārpus telpām un kas atbilst šādām specifikācijām: parasta gumija (60245 IEC 53), parasts PVC (60227 IEC 53) vai parasts PCP (60245 IEC 57)

Sagatavošanās

1. Kamēr izmantojat savu izstrādājumu, vienmēr valkājiet izturīgus apavus un garās bikses.Nelietojiet ierīci, ja esat ar basām kājām vai vaļējās sandalēs.
2. Pārliecinieties, ka mauriņā nav sprunguļu, akmeņu, kaulu, vadu un netīrumu, jo asmens var tos izsviest.
3. Pirms mašīnas izmantošanas un pēc visa veida triecieniem pārbaudiet, vai nav manāmas diluma vai bojājumu pēdas, un, ja nepieciešams salabojiet.
4. Nodilušus vai bojātus asmeņus nomainiet kopā ar to stiprinājumiem, lai saglabātu līdzsvaru.

Izmantošana

1. Izmantojiet izstrādājumu tikai dienas gaismā vai labā mākslīgajā apgaismojumā.
2. Ja iespējams, neizmantojiet šo izstrādājumu slapjā zālē.
3. Slapjā zālē esiet piesardzīgs, jo varat paslīdēt.
4. Slīpumā esiet īpaši piesardzīgs, lai nezaudētu līdzsvaru, un valkājiet neslīdošus apavus.
5. Nogāzē stumiet šo izstrādājumu šķērsām, bet nekad augšup un lejup.
6. Mainot slīpumā virzienu, esiet īpaši piesardzīgs(-a). Soļojiet, bet nekad neskrieniet.
7. Pārbaudiet, vai strādājot (it īpaši nogāzēs), ieņemat drošu un stabilu stāvokli. Nelietojiet zāles pļāvēju peldbaseinu vai dārza dīķu tuvumā.
8. Strādājot ar zāles pļāvēju, nekad nepārvietojieties atmuguriski, jo varat paklupt.
9. Nekad nepļaujiet, velkot zāles pļāvēju pret sevi.
10. Pirms stumjat zāles pļāvēju pa virsmu, kas nav zāle, izslēdziet to.
11. Nekad nestrādājiet ar izstrādājumu, ja tā aizsargi ir bojāti vai neatrodas savā vietā.
12. Nekad nepietuviniet rokas un kājas griešanas daļai, it īpaši motora ieslēgšanas laikā.
13. Nesasveriet izstrādājumu, kamēr motors darbojas, izņemot.

Drošība

14. Nenovietojiet rokas zāles izvadīšanas vada tuvumā.
15. Nekad nepaceliet un nepārnēsājiet izstrādājumu, kad tas darbojas vai ir pieslēgts elektropadevei.
16. Atvienojiet kontaktdakšu no elektropadeves:
- pirms atstājat izstrādājumu bez uzraudzības uz jebkādu laikposmu;
- pirms nosprostojuma atbrīvošanas;
- pirms ierīces pārbaudīšanas un tīrīšanas vai citu darbu veikšanas ar to;
- ja ir notikusi sadursme ar kādu priekšmetu; neizmantojiet savu izstrādājumu, kamēr neesat pārliecināts, ka tas ir labā darba kārtībā;
- ja izstrādājums sāk neparasti vibrēt. Nekavājoties pārbaudiet. Pārlieku liela vibrācija var izraisīt savainojumus.

Apkope un uzglabāšana
1. Uzmanību! Nepieskarieties rotējošiem asmeņiem
2. Nodrošiniet, lai visi uzgrieāņi un skrūves būtu cieši pievilktas, lai būtu pārliecināts, ka izstrādājums ir drošā darba kārtībā.
3. Bieāi pārbaudiet zāles savācējgrozu, vai tas nav nodilis vai sabojājies.
4. Drošības nolūkos nomainiet nodilušas vai bojātas detaļas.
5. Izmantojiet tikai tādu rezerves asmeni un asmens skrūvi, kas šim izstrādājumam norādīta.
6. Izstrādājuma regulēšanas laikā piesargieties, lai neiesprostotu pirkstus starp mašīnas kustīgajām un nekustīgajām detaļām.
7. Uzglabājiet vēsā, sausā un bērniem nepieejamā vietā Neuzglabājiet ārā.

Kur lietot zāles pļāvēju GARDENA PowerMax 34E

Zāles pļāvējs GARDENA ir paredzēts dārza mauriņu apstrādei.
Nelietojiet zāles pļāvēju uz nogāzes, kas stāvāka par 20°.
Lai nepieļautu savainojumus, zāles pļāvēju nedrīkst izmantot krūmāju, dzīvžogu, kā arī vīteņaugu vai uz jumtiem vai balkonu puķu dobēs esošās zāles apgriešanai. Turklāt zāles pļāvēju nedrīkst lietot zaru sasmalcināšanai vai zemes līdzināšanai.

SVARĪGA INFORMĀCIJA

Saņemot no ražotāja ierīci, tās riteņi ir paceltā stāvoklī. Neieslēdziet ierīci, kamēr riteņi nav novietoti 5. stāvoklī (sk. A att.).

Apakšējo rokturu pievienošana zāles pļāvējam

1. Ievietojiet rokturu apakšdaļu pamatnē un spiediet lejup **(B)**.
2. Izmantojot Pozidriv skrūvgriezi, ievietojiet skrūves pamatnē un rokturos un pievelciet līdz galam **(C)**.

Augšējo rokturu piestiprināšana pie apakšējiem rokturiem

1. Pārbaudiet, vai augšējais rokturis atrodas pareizā stāvoklī - atbloķēšanas pogai jāatrodas sadales kārbas augšpusē.
2. Pārbaudiet, vai augšējais rokturis **(D1)** un apakšējais rokturis **(D2)** ir pareizi pielīdzināti. Augšējā roktura augstuma regulēšanai ir paredzēti divi urbumi.
3. Uzstādiet skrūvi **(D3)**, starpliku **(D4)** un spārna fiksatoru **(D5)**. Pievelciet spārna fiksatoru.
4. Atkārtojiet iepriekš minētās darbības ierīces pretējā pusē.
5. Piestipriniet vadu rokturiem, izmantojot komplektā ietvertos stiprinājumus. Pozīciju skatiet satura lapā. Pārliecinieties, ka kabelis nav iespiests starp augšējo un apakšējo rokturi.

Zāles tvertnes montāža

Zāles tvertnes roktura montāža
1. Ievietojiet zāles tvertnes rokturi zāles tvertnes augšpusē esošajās atverēs un bīdiet, līdz tas nofiksējas tam paredzētajā vietā **(E1)**.
2. Skatoties uz vāka apakšpusi **(E2)**, pārbaudiet, vai zāles tvertnes roktura skavas ir cieši nostiprinātas.

Zāles tvertnes montāža
1. Uzstādiet zāles tvertnes vāku uz zāles tvertnes, nostiprinot skavas. Pirms skavu nofiksēšanas pārbaudiet, vai tās atrodas pareizajā vietā **(E3)**.

Pilnībā samontētas zāles tvertnes uzstādīšana uz zāles pļāvēja.
1. Paceliet drošības atloku **(F1)**.
2. Pārbaudiet, vai izvades tekne ir tīra un tajā nav gružu **(F2)**.
3. Novietojiet pilnībā samontēto zāles tvertni uz diviem pamatnes aizmugurē esošiem stiprinājuma punktiem **(F3)**, kā tas parādīts **G att**.
4. Novietojiet zāles tvertnes virspusē drošības atloku. Pārbaudiet, vai zāles tvertne ir droši nostiprināta.

- **SVARĪGI! PĒC UZSTĀDĪŠANAS PĀRBAUDIET, VAI STARP DROŠĪBAS ATLOKU UN ZĀLES TVERTNI NAV PALICIS ATSTATUMS.**
- Lai veiktu noņemšanu, veiciet iepriekš minētās darbības pretējā secībā.
- Lai apstrādātu lielāka izmēra mauriņu, kur zāles savākšana nav nepieciešama, varat lietot zāles pļāvēju bez zāles tvertnes. Pārbaudiet, vai drošības atloks ir pilnībā aizvērts. Drošības atloka uzbūve ļauj griezt zāli tā, lai tā tiktu izvadīta aiz zāles pļāvēja.

Griešanas augstuma regulēšana

- Griešanas augstums tiek pielāgots, paaugstinot vai pazeminot riteņus, šim nolūkam izmantojot regulēšanas sviru **(H1)**.
- Šai ierīcei ir pieejami pieci griešanas augstumi (20 - 60 mm).

Pļaušanas augstums:-
1 & 2 - Zems, 3 - Vidējs, 4 & 5 - Augsts

- **PIEZĪME**
  Parasti zālienu apstrādei ieteicams lietot vidēja augstuma griezumu. Ja griezums būs par zemu, tas ietekmēs zāliena kvalitāti un nopļautās zāles savākšanu.

Ierīces ieslēgšana un apturēšana

Zāles pļāvēja ieslēgšana

1. Pievienojiet pagarinātāja kontaktspraudni sadales kārbas aizmugurē esošajai kontaktligzdai **(J1)**.
2. Izveidojiet kabelī cilpu un izbīdiet to cauri atverei **(J2)**.
3. Lai nostiprinātu cilpu, novietojiet to virs apskavas un izvelciet kabeli atpakaļ cauri atverei **(J3)**.
4. Pieslēdziet zāles pļāvēju elektrotīklam un ieslēdziet to.

Lai nepieļautu nejaušu ieslēgšanos, sadales kārba ir aprīkota ar atbloķēšanas pogu (J4).

5. Turiet nospiestu sadales kārbas atbloķēšanas pogu **(J4)** un pēc tam nospiediet vienu no ieslēgšanas/apturēšanas svirām virzienā uz augšējo rokturi **(J5)**.
6. Turpiniet spiest ieslēgšanas/apturēšanas sviru virzienā uz augšējo rokturi un atlaidiet atbloķēšanas pogu **(J6)**.

- **PIEZĪME. Ierīce ir aprīkota ar divām ieslēgšanas/apturēšanas svirām. Jebkuru no tām var izmantot, lai ieslēgtu zāles pļāvēju.**

Zāles pļāvēja apturēšana

1. Atlaidiet nospiesto ieslēgšanas/apturēšanas sviru.

Zāles tvertnē esošā zāles daudzuma noteikšanas lodziņš

- Zālei piepildot zāles tvertni, lodziņā būs redzams nopļautās zāles daudzums **(K1)**.
- Kad lodziņš/zāles tvertne ir pilna, tā jāiztukšo.

Zāles pļaušana

Zāles pļaušana

1. Sāciet pļaut zāliena malu, kas atrodas tuvāk elektrības piegādes vietai, tādējādi kabelis atradīsies tajā vietā, kuru jau būsit nopļāvis.
2. Augšanas periodā pļaujiet zālienu divreiz nedēļā. Zāliens var tikt bojāts, ja vienā reizē nopļausit vairāk par vienu trešdaļu no zāles garuma.

Nepārslogojiet zāles pļāvēju

Pļaujot garu, biezu zāli, motora ātrums var samazināties; dzirdēsit motora darbības trokšņa izmaiņas. Ja motora ātrums samazinās, tas var izraisīt zāles pļāvēja pārslodzi, kā arī bojājumus. Pļaujot garu, biezu zāli, ieteicams iestatīt augstāku griešanas augstumu, tādējādi samazinot noslodzi. Skatiet sadaļu par griešanas augstuma regulēšanu

Zāles pļāvēja apkope

Tīrīšana

- **LIETOJIET CIMDUS!**
- **SVARĪGI:**- Regulāri tīriet zāles pļāvēju. Gaisa ieplūdes sistēmā vai zem pamatnes palikušās zāles daļiņas var izraisīt ugunsnelaimi.

1. Iztīriet zāles paliekas no pamatnes apakšas, izmantojot suku **(L1)**.
2. Lietojot mīkstu suku, notīriet zāles daļiņas no gaisa ieplūdes vietām **(L2)**, kā arī no izvades teknes **(L3)** un zāles tvertnes **(L4)**.
3. Lietojot mīkstu suku, notīriet zāles atliekas no apskates lodziņa **(L5)**.
4. Noslaukiet zāles pļāvēja virsmu ar sausu drāniņu **(L6)**.

- **SVARĪGI:**- Lai tīrītu zāles pļāvēju, nelietojiet ūdeni. Netīriet ierīci ar ķīmiskām vielām, tostarp, petroleju vai šķīdinātājiem - daži no tiem var sabojāt svarīgas plastmasas daļas.

Zāles pļāvēja uzglabāšana

- Atlaidiet spārna fiksatorus, lai saliektu rokturus pāri ierīcei **(M)**.
- Uzglabājiet ierīci sausā vietā, tādējādi aizsargājot zāles pļāvēju pret bojājumiem.

Beidzoties zāles pļaušanas sezonai

1. Ja nepieciešams, nomainiet uzmavas, uzgriežņus vai skrūves.
2. Rūpīgi notīriet zāles pļāvēju.
3. Lai nepieļautu bojājumus, pārbaudiet, vai tiek pareizi uzglabāts strāvas kabelis.

Kļūdu novēršanas ieteikumi

Ierīce nedarbojas

1. Vai ir ievērota pareiza zāles pļāvēja ieslēgšanas kārtība? Skatiet sadaļu “Zāles pļāvēja ieslēgšana”
2. Vai ir ieslēgta barošana?
3. Pārbaudiet, vai kontaktspraudnī ir drošinātājs; ja tas ir bojāts, nomainiet to.
4. Vai drošinātājs izdedzis atkārtoti?
   Nekavējoties atvienojiet ierīci no elektrotīkla un sazinieties ar GARDENA klientu apkalpošanas centru.

Nepietiekama nopļautās zāles savākšana

1. Atvienojiet ierīci no elektrotīkla.
2. Iztīriet gaisa ieplūdes atveru ārpusi, izvades tekni un pamatnes apakšpusi.
3. Paaugstiniet griešanas augstumu. Skatiet sadaļu par griešanas augstuma regulēšanu
4. Ja nopļautās zāles savākšana vēl arvien ir nepietiekama:
   Nekavējoties atvienojiet ierīci no elektrotīkla un sazinieties ar GARDENA klientu apkalpošanas centru.

Pārmērīga vibrācija

1. Atvienojiet ierīci no elektrotīkla.
2. Pārbaudiet, vai asmens ir pareizi uzstādīts?
3. Ja asmens ir bojāts vai nolietojies, nomainiet to pret jaunu.
4. Ja vibrācija turpinās:
   Nekavējoties atvienojiet ierīci no elektrotīkla un sazinieties ar GARDENA klientu apkalpošanas centru.

Zāles pļāvēju ir grūti pārvietot

1. Atvienojiet ierīci no elektrotīkla.
2. Vietā, kur ir gara zāle vai nelīdzena virsma, paaugstiniet griezuma augstumu. Skatiet sadaļu par griešanas augstuma regulēšanu.
3. Pārbaudiet, vai riteņi var brīvi griezties.
4. Ja problēmu neizdodas novērst:
   Nekavējoties atvienojiet ierīci no elektrotīkla un sazinieties ar GARDENA klientu apkalpošanas centru.

Vides informācija

Uzņēmuma Husqvarna UK Ltd izstrādājumi ir izgatavoti saskaņā ar vides pārvaldības sistēmu (ISO 14001), pēc iespējas izmantojot sastāvdaļas, kas izgatavotas videi nekaitīgā veidā atbilstoši uzņēmuma tehnoloģiskajam procesam, un nodrošinot otrreizējās pārstrādes iespējas izstrādājuma dzīves cikla beigās.

- Iepakojumu var izmantot otrreizējai pārstrādei, un plastmasas sastāvdaļu marķējums (kur tas iespējams) ir paredzēts šķirotai pārstrādei.
- Utilizējot izstrādājumu pēc tā kalpošanas mū āa beigām, jāņem vērā vides apsvērumi.
- Ja nepieciešams, vaicājiet par utilizāciju attiecī gajai vietējai iestādei.

Šis simbols uz izstrādājuma vai tā iepakojuma norāda, ka ar šo izstrādājumu nedrī kst rī koties kā ar mājsaimniecī bas atkritumiem. Tā vietā tas jānodod attiecī gajā atkritumu savākšanas punktā, lai veiktu elektriskā un elektroniskā aprī kojuma pārstrādi otrreizējai izmantošanai.
Nodrošinot ka šī izstrādājuma pareizu utilizāciju, jū s palī dzēsiet novērst tā iespējamo negatī vo ietekmi uz vidi un cilvēku veselī bu, ko varētu izraisī t šī izstrādājuma nepareiza izmešana atkritumos. Lai saņemtu plašāku informāciju par šī izstrādājuma pārstrādāšanu otrreizējai izmantošanai, lū dzu, sazinieties ar savu vietējo pašvaldī bas biroju, mājsaimniecī bas atkritumu utilizācijas pakalpojumu sniedzēju vai veikalu, kurā iegādājāties šo izstrādājumu.

Garantija/apkope

GARDENA nodrošina šai ierīcei divu gadu garantiju (sākot no iegādes dienas). Šī garantija attiecas uz visiem bojājumiem, kas radušies ierīces materiālu vai ražošanas problēmu dēļ.
Šīs garantijas laikā mēs vai nu nomainīsim ierīci pret jaunu, vai arī remontēsim to bez maksas, ja tiks ievēroti šādi nosacījumi:

- ierīce jālieto atbilstoši lietošanas instrukcijas prasībām;
- ierīci nedrīkst labot ne lietotājs, ne kāda cita neautorizēta trešā puse.

Asmens ir nodilumam pakļauta daļa, tādēļ uz to garantija neattiecas.
Šīs ierīces ražotāja garantija neietekmē lietotāja tiesības vērsties pret zāles pļāvēja tirgotāju/pārdevēju.
Ja zāles pļāvējs Powermax 34E darbojas nepareizi, lūdzu, atgrieziet bojāto ierīci kopā ar iegādes čeka kopiju un kļūdas aprakstu apmaksāta sūtījuma veidā uz kādu no GARDENA klientu apkalpošanas centriem, kuru saraksts minēts uz šīs lietošanas norādījumu rokasgrāmatas aizmugurējā vāka.

ES Atbilstības deklarācija

Apakšā parakstījies uzņēmums GARDENA Manufacturing GmbH, kas atrodas Hans-Lorenser-Str. 40, D-89079 Ulm, ar šo apliecina, ka pēc izgatavošanas tālāk minētās ierīces atbilst saskaņotajām Eiropas Savienības direktīvām, kā arī Eiropas Savienības drošības standartiem un izstrādājumu noteiktajiem standartiem.Ja ierīces tiek pārveidotas bez mūsu piekrišanas, šis sertifikāts tiek anulēts.

Apzīmējumi:.....**Elektrisko rotācijas zāles pļāvēju** apzīmē ar kodu **PM340E**, **PM** = PowerMax, **340** = pļaušanas platums, **E** = elektriskais rotācijas zāles pļāvējs.
Tipa apzīmējums:.....**PM340E**
Eiropas Padomes marķēšanas gads.....**2011**

ES direktīvas:
2006/42/EC, 2004/108/EC, 2000/14/EC
Saskaņotās Eiropas normas:
EN60335-1, EN60335-2-77, EN50366, EN55014-1, EN61000-3-2, EN61000-3-3

Darba zonas emisijas L_{pA} **līmenis** atbilstoši normai EN60335-2-77 ir minēts tabulā.

a_{vhw} (griešanas jaudas vidējā vērtība) vibrāciju **vērtība** atbilstoši normai EN ISO 20643 ir minēta tabulā.

Trokšņa līmeņa L_{WA} (garo viļņu absorbcijas) vērtības atbilstoši standartam 2000/14/EK ir minētas tabulā.
Atbilstības novērtēšanas procedūra..... Annex VI
"Notified Body".....Intertek, Cleeve Road
Leatherhead, Surrey
KT22 7SB, England

Newton Aycliffe 10/10/2011
Mike Bowden
Global R&D vadītājs – ejoša operatora vadītas ierīces
Tehniskās dokumentācijas īpašnieks

Tips:	PM340E
Griešanas platums (cm)	34
Griešanas ierīces rotācijas ātrums (rpm)	3800
Jauda (kW)	1.4
Izmērītā skaņas intensitāte L_{WA} (dB(A))	92
Garantētā skaņas intensitāte L_{WA} (dB(A))	96
Līmenis L_{pA} (dB(A))	84.4
Nedroši K_{pA}(dB(A))	2.5
Vērtība a_{vhw} (m/s^2)	1.87
Mainīgums K_{ahw} (m/s^2)	1.5
Svars (Kg)	10.9

Deutschland / Germany
GARDENA GmbH
Central Service
Hans-Lorenser-Straße 40
D-89079 Ulm
Produktfragen:
(+49) 731 490-123
Reparaturen:
(+49) 731 490-290
service@gardena.com

Albania
EIG Sh.p.k - Rruga. Siri Kodra
Blloku i Magazinave
Frigoriferi Metalik Blu
4000 Tirana
Argentina
Husqvarna Argentina S.A.
Vera 745
(C1414AOO) Buenos Aires
Phone: (+54) 11 4858-5000
diego.poggi@ar.husqvarna.com
Australia
Husqvarna Australia Pty. Ltd.
Locked Bag 5
Central Coast BC, NSW 2252
Phone: (+ 61) (0) 2 4352 7400
customer.service
husqvarna.com.au
Austria / Österreich
Husqvarna Austria GmbH
Consumer Products
Industriezeile 36
4010 Linz
Tel. : (+43) 732 77 01 01- 90
consumer.service@husqvarna.at
Belgium
GARDENA Belgium NV/SA
Sterrebeekstraat 163
1930 Zaventem
Phone: (+32) 2 7 20 92 12
Mail: info@gardena.be
Bosnia / Herzegovina
SILK TRADE d.o.o.
Industrijska zona Bukva bb
74260 Tešanj
Brazil
Palash Comércio e
Importação Ltda.
Rua São João do Araguaia, 338
– Jardim Califórnia –
Barueri – SP - Brasil –
CEP 06409-060
Phone: (+55) 11 4198-9777
eduardo@palash.com.br
Bulgaria
Хускварна България ЕООД
Бул. „Андрей Ляпчев" № 72
1799 София
Тел.: (+359) 02/9753076
www.husqvarna.bg
Canada / USA
GARDENA Canada Ltd.
100 Summerlea Road
Brampton, Ontario L6T 4X3
Phone: (+1) 905 792 93 30
info@gardenacanada.com
Chile
Antonio Martinic y Cia Ltda.
Cassillas 272
Centro de Cassillas
Santiago de Chile
Phone: (+56) 2 20 10 708
garfar_cl@yahoo.com
Costa Rica
Compania Exim
Euroiberoamericana S.A.
Los Colegios, Moravia,
200 metros al Sur del Colegio
Saint Francis - San José
Phone: (+506) 297 68 83
exim_euro@racsa.co.cr

Croatia
SILK ADRIA d.o.o.
Josipa Lončara 3
10090 Zagreb
Phone: (+385) 1 3794 580
silk.adria@zg.t-com.hr
Cypru
FARMOKIPIKI LTD
P.O. Box 7098
74, Digeni Akrita Ave.
1641 Nicosia
Phone: (+357) 22 75 47 62
condam@spidernet.com.cy
Czech Republic /Slovak Republic
Husqvarna Česko s.r.o.
odštěpný zřvod GARDENA
Tuřanka 1222 /115
627 00 Brno
Phone: (+420) 548 217 777
gardena@gardenabrno.cz
Denmark
GARDENA / Husqvarna
Consumer Outdoor Products
Salgsafdelning Danmark
Box 9003
S-200 39 Malmö
info@gardena.dk
Estonia
Husqvarna Eesti OÜ
Consumer Outdoor Products
Kesk tee 10, Aaviku küla
Rae vald, Harju maakond
75305 Estoni
kontakt.etj@husqvarna.ee
Finland
Oy Husqvarna Ab
Consumer Outdoor Products
Lautatarhankatu 8 B / PL 3
00581 HELSINKI
info@gardena.fi
France
GARDENA France
Immeuble Exposial
9 -11 allée des Pierres Mayettes
ZAC des Barbanniers, B.P. 99
-F- 92232 GENNEVILLIERS
cedex
Tél. (+33) 01 40 85 30 40
service.consommateurs@
gardena.fr
Great Britain
Husqvarna UK Ltd
Preston Road
Aycliffe Industrial Park
Newton Aycliffe
County Durham, DL5 6UP
info.gardena@husqvarna.co.uk
Greece
HUSQVARNA ΕΛΛΑΣ A.E.B.E.
Υπ /μα Ηφαίστου 33Α
Βι. Πε. Κρωπίυ
194 00 Κρωπί Αττικής
V.A.T. EL094094640
Phone: (+30) 210 66 20 225
info@husqvarna-consumer.gr
Hungary
Husqvarna Magyarország Kft.
Ezred u. 1- 3
1044 Budapest
Phone: (+36) 80 20 40 33
gardena@gardena.hu
Iceland
Ó. Johnson & Kaaber
Tunguhalsi 1, 110 Reykjavik
ooj@ojk.is
Ireland
McLoughlin's RS
Unit 5,
Northern Cross Business Park
North Road, Finglas
Dublin 11

Italy
GARDENA Italia S.p.A.
Via Santa Vecchia 15
23868 VALMADRERA (LC)
Phone: (+39) 0341.203.111
info@gardenaitalia.it
Japan
KAKUICHI Co. Ltd.
Sumitomo Realty &
Development Kojimachi
BLDG., 8F, 5-1 Nibanncyo,
Chiyoda-ku, Tokyo 102-0084
Phone: (+81) 33 264 4721
m_ishihara@kaku-ichi.co.jp
Latvia
Husqvarna Latvija
Consumer Outdoor Products
Bakužu iela 6
LV-1024 Riga
info@husqvarna.lv
Lithuania
UAB Husqvarna Lietuva
Consumer Outdoor Products
Ateities pl. 77C
LT-52104 Kaunas
centras@husqvarna.lt
Luxembourg
Magasins Jules Neuberg
39, rue Jacques Stas
Luxembourg-Gasperich 2549
Case Postale No. 12
Luxembourg 2010
Phone: (+352) 40 14 01
api@neuberg.lu
Netherlands
GARDENA Nederland B.V.
Postbus 50176
1305 AD ALMERE
Phone: (+31) 36 521 00 00
info@gardena.nl
Neth. Antilles
Jonka Enterprises N.V.
Sta. Rosa Weg 196
P.O. Box 8200, Curaçao
Phone: (+599) 9 767 66 55
pgm@jonka.com
New Zealand
Husqvarna New Zealand Ltd.
PO Box 76437
Manukau City 2241
Phone: (+64) (0) 9 9202410
support.nz@husqvarna.co.nz
Norway
GARDENA / Husqvarna
Consumer Outdoor Products
Salgskontor Norge
Kleverveien 6
1540 Vestby
info@gardena.no
Poland
Husqvarna Poland Spółka z o.o.
ul. Wysockiego 15 b
03-371 Warszawa
Oddział w Szymanowie
Szymanów 9 d
05-532 Baniocha
Phone: (+48) 22 727 56 90
gardena@gardena.pl
Portugal
GARDENA Portugal Lda.
Sintra Business Park
Edifício 1, Fracção 0-G
2710-089 Sintra
Phone: (+351) 21 922 85 30
info@gardena.pt
Romania
Madex International Srl
Soseaua Odaii 117- 123,
RO 013603, Bucureeti, S1
Phone: (+40) 21 352.76.03
madex@ines.ro

Russia
ООО „Хускварна"
141400, Московская обл.,
г. Химки,
улица Ленинградская,
владение 39,
Химки Бизнес Парк,
Здание II, 4 этаж.
Serbia
Domel d.o.o.
Savski nasip 7
11070 Novi Beograd
Phone: (+381) 11 2772 204
miroslav.jejina@domel.co.yu
Singapore
Hy-Ray PRIVATE LIMITED
40 Jalan Pemimpin
#02-08 Tat Ann Building
Singapore 577185
Phone: (+65) 6253 2277
shiying@hyray.com.sg
Slovenia
GARDENA d.o.o.
Brodiljie 15
1236 Trzin
Phone: (+386) 1 580 93 32
servis@gardena.si
South Africa
GARDENA
South Africa (Pty.) Ltd.
P.O. Box 11534
Vorna Valley 1686
Phone: (+27) 11 315 02 23
sales@gardena.co.za
Spain
GARDENA IBÉRICA S.L.U.
C/ Basauri, nº 6
La Florida
28023 Madrid
Phone: (+34) 91 708 05 00
atencioncliente@gardena.es
Sweden
GARDENA / Husqvarna
Consumer Outdoor Products
Försäljningskontor Sverige
Box 9003
200 39 Malmö
info@gardena.se
Switzerland / Schweiz
Husqvarna Schweiz AG
Consumer Products
Industriestrasse 10
5506 Mägenwil
Phone: (+ 41) (0) 848 800 464
info@gardena.ch
Turkey
GARDENA Dost Diş Ticaret
Mümessillik A.Ş.
Sanayi Çad. Adil Sokak
No: 1/B Kartal
34873 Istanbul
Phone: (+90) 216 38 93 939
info@gardena-dost.com.tr
Ukraine / Україна
ТОВ «Хусварна Україна»
вул. Васильківська, 34,
офіс 204-г
03022, Київ
Тел. (+38) 044 498 39 02
info@gardena.ua

4031-20.960.01 / 1011
Husqvarna AB
561 82
Huskvarna
Sweden