GARDENA®

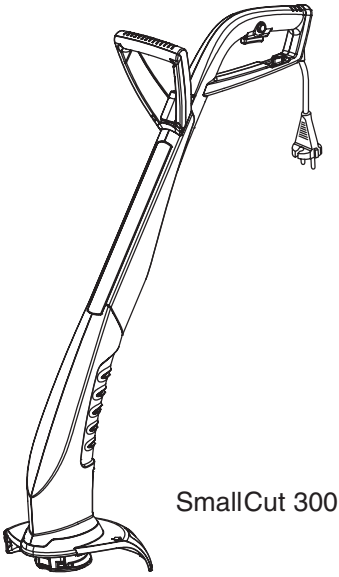

SmallCut 300 Art. 8845

PL	**Instrukcja obsługi** Podkaszarka żyłkowa
H	**Vevőtájékoztató** Damilos fűszegélynyíró
CZ	**Návod k obsluze** Turbotrimmer
SK	**Návod na používanie** Turbotrimmer
GR	**Οδηγίες χρήσεως** Κουρευτικό πετονιάς
RUS	**Инструкция по эксплуатации** Турботриммер
SLO	**Navodila za uporabo** Kosilnica z nitko
UA	**Інструкція з експлуатації** Турботример
HR	**Uputstva za upotrebu** Kosilica s niti
TR	**Kullanma Talimatı** Turbotrimer
RO	**Instrucțiuni de utilizare** Turbotrimmer
BG	**Инструкция за експлоатация** Турбо-тример
EST	**Kasutusjuhend** Turbotrimmer
LT	**Eksploatavimo instrukcija** Turbo žoliapjovė
LV	**Lietošanas instrukcija** Turbo trimmeris

Turbotrimmer GARDENA SmallCut 300

Vitajte v záhrade GARDENA…

Toto je preklad originálneho nemeckého návodu na použitie. Starostlivo si prečítajte celý návod na používanie a dbajte na pokyny v ňom uvedené. Prostredníctvom návodu na používanie sa zoznámte s turbotrimmer, jej správnym používaním a bezpečnostnými pokynmi.

Z bezpečnostných dôvodov by turbotrimmer nemali používať deti a mládež do 16 rokov ani osoby, ktoré sa neoboznámili s týmto návodom na používanie.

→ Tento návod na používanie starostlivo uschovajte.

Obsah

1. Oblasť použitia turbotrimmer GARDENA 23
2. Pre vašu bezpečnosť 23
3. Montáž 25
4. Obsluha 25
5. Uvedenie mimo prevádzku 26
6. Údržba 26
7. Odstraňovanie porúch 27
8. Technické údaje 28
9. Servis / záruka 28

1. Oblasť použitia turbotrimmer GARDENA

Určenie

Turbotrimmer GARDENA je určená na kosenie a sekanie trávnika a trávnatých plôch okolo domu a v záhrade.

Nesmie sa používať na otvorených priestranstvách, parkoch, športoviskách, uliciach a v poľnohospodárstve a lesníctve.

Čo treba dodržiavať

Turbotrimmer GARDENA sa nesmie z dôvodu nebezpečenstva fyzického ohrozenia používať na kosenie živých plotov alebo na drvenie za účelom tvorby kompostu.

2. Pre vašu bezpečnosť

→ Dbajte na bezpečnostné pokyny uvedené na turbotrimmer.

Pozor!
→ Pred uvedením do prevádzky si prečítajte návod na používanie!

Nebezpečenstvo!
Úraz elektrickým prúdom!
→ Kosačku chráňte pred dažďom a vlhkosťou!

Nebezpečenstvo!
Zranenie iných osôb!
→ Udržujte dostatočný odstup iných osôb od oblasti ohrozenia!

Nebezpečenstvo!
Zariadenie po vypnutí dobieha!

→ Ruky a nohy udržujte v dostatočnej vzdialenosti od pracovnej oblasti, až kým sa struna na kosenie nezastaví!

Nebezpečenstvo!
Zranenie očí!

→Používajte ochranu očí!

SK

Kontrola pred každým použitím

→ Pred každým použitím turbotrimmer vykonajte jej vizuálnu kontrolu.

→ Skontrolujte, či sú priechodné vstupné vetracie otvory.

Turbotrimmer nepoužívajte, ak sú bezpečnostné zariadenia (tlakový spínač, bezpečnostný kryt) alebo cievka s vláknom poškodené alebo opotrebované.

→ Bezpečnostné zariadenia nikdy neodstavujte mimo prevádzku.

→ Pred začatím práce skontrolujte kosený materiál. Odstráňte existujúce cudzie telesá (napr. kamene). Počas práce dávajte pozor na cudzie telesá (napr. kamene).

→ Ak napriek tomu počas práce narazíte na prekážku, turbotrimmer vypnite. Odstráňte prekážku, skontrolujte turbotrimmer na prípadné poškodenia a v prípade potreby ju nechajte opraviť.

Použitie a zodpovednosť

Táto turbotrimmer môže spôsobiť vážne poranenia!

→ Turbotrimmer používajte výhradne v súlade s účelom použitia uvedenom v tomto návode na používanie.

Ste zodpovední za bezpečnosť v pracovnej oblasti.

→ Dbajte na to, aby sa v blízkosti pracovnej oblasti nenachádzali žiadne iné osoby (najmä deti) a zvieratá.

→ Turbotrimmer nikdy nepoužívajte s poškodenými alebo chybnými ochrannými zariadeniami!

Po použití vytiahnite sieťovú zástrčku a turbotrimmer (najmä cievku s vláknom) pravidelne kontrolujte na poškodenie a v prípade potreby ju odborne opravte.

→ Noste ochranu očí alebo ochranné okuliare!

→ Noste pevnú obuv a dlhé nohavice, aby ste si chránili nohy. Prsty a nohy udržujte v dostatočnej vzdialenosti od vlákna na kosenie – najmä pri uvedení do prevádzky.

→ Pri práci vždy dbajte na bezpečný a pevný postoj.

→ Predlžovaciu šnúru treba udržiavať v dostatočnej vzdialenosti od oblasti kosenia.

Dávajte si pozor pri chode dozadu. Nebezpečenstvo potknutia sa!

→ Pracujte iba pri dostatočných viditeľných podmienkach.

Prerušenie práce

Turbotrimmer nikdy nenechávajte ležať na pracovisku bez dozoru.

→ Ak prerušíte prácu, vytiahnite sieťovú zástrčku a turbotrimmer uložte na bezpečné miesto.

→ Ak potrebujete prerušiť prácu, aby ste sa presunuli na iné pracovisko, turbotrimmer bezpodmienečne vypnite, počkajte, až sa pracovný nástroj zastaví, a potom vytiahnite sieťovú zástrčku.

Oboznámte sa s prostredím

→ Oboznámte sa s okolím a dávajte pozor na možné nebezpečenstvá, ktoré by ste pri hluku zariadenia nemuseli počuť.

→ Turbotrimmer nikdy nepoužívajte pri daždi alebo vo vlhkom a mokrom prostredí.

→ S turbotrimmer nikdy nepracujte priamo pri plaveckých bazénoch alebo záhradných rybníkoch.

Elektrická bezpečnosť

Prívodné vedenie treba pravidelne kontrolovať na známky poškodenia a zmien.

Turbotrimmer sa smie používať iba s nepoškodeným prívodným vedením.

→ Pri poškodení alebo preseknutí prívodného alebo predlžovacieho vedenia treba ihneď vytiahnuť sieťovú zástrčku.

Spájacia zásuvka predlžovacieho vedenia musí byť chránená voči striekajúcej vode.

→ Používajte iba povolené predlžovacie vedenia.

→ Informácie získate u odborného elektrikára.

Pre prenosné zariadenia, ktoré sa používajú na voľnom priestranstve, odporúčame používať prúdové chrániče snímajúce chybový prúd.

Vo Švajčiarsku je použitie prúdového chrániča snímajúceho chybový prúd povinné.

3. Montáž

Montáž turbotrimmera:

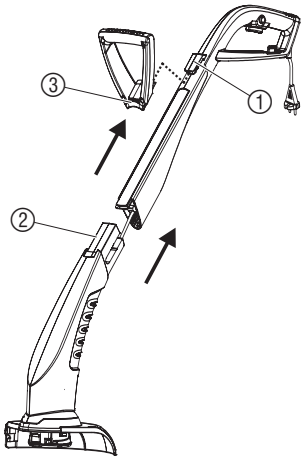

1. Spojte hornú časť ① a spodnú časť trimmera ②, až spojenie počuteľne zapadne. *Nesmie sa pritom vytiahnuť kábel a ani sa nesmie priškripnúť.*
2. Nasaďte dodatkovú rukoväť ③ na hornú časť ①, až spojenie počuteľne zapadne.
3. Nasaďte kryt ④ na spodnú časť trimmera ② a pritom prevlečte sekaciu strunu ⑤ cez otvor v kryte ④.
4. Nasaďte kryt ④ na spodnú časť trimmera ②, až spojenie (3 západky) počuteľne zapadne.

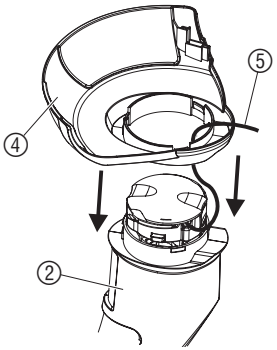

SK

4. Obsluha

Nebezpečenstvo úrazu!

Ak sa pri uvoľnení rozbehového tlačidla trimmer nevypne, hrozí nebezpečenstvo úrazu!

→ Nepremosťujte bezpečnostné a vypínacie zariadenie (napr. priviazaním rozbehového tlačidla k rukoväti)!

Zapojenie trimmera:

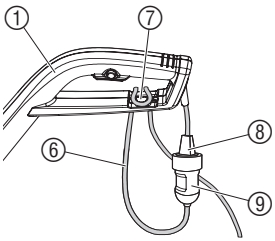

1. Vložte predlžovacie vedenie ⑥ do odľahčenia kábla v ťahu ⑦ na hornú časť rukoväte ①.
2. Zastrčte zástrčku ⑧ trimmera do spojky ⑨ predlžovacieho vedenia.
3. Zastrčte predlžovacie vedenie do elektrickej zástrčky 230 V.

Pracovná poloha:

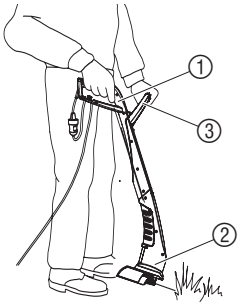

→ Trimmer držte za rukoväť ① a dodatkovú rukoväť ③ tak, aby bola kosiaca hlavica ② ľahko naklonená dopredu.

Struna na kosenie sa pri každom zapnutí plne automaticky predĺži a ak je struna spotrebovaná, musí sa cievka so strunou vymeniť. Aby ste zabránili nadmernej spotrebe struny, odporúčame Vám, aby ste prístroj zbytočne (nadmerne) nezapínali a nevypínali.

Vyvarujte sa kontaktu struny s tvrdými predmetmi (stena, kamene, ploty…), aby ste zabránili privareniu alebo ulomeniu struny.

Štartovanie trimmera:

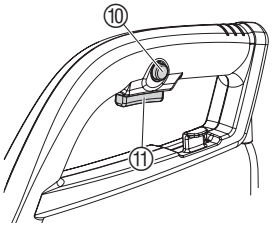

Zapnutie trimmera:

1. Stlačte blokovací gombík ⑩, podržte ho stlačený a potom stlačte taktiež štartovacie tlačidlo ⑪ na rukoväti.
2. Povoľte blokovací gombík ⑩.

Vypnutie trimmera:

→ Povoľte štartovacie tlačidlo ⑪ na rukoväti.

5. Uvedenie mimo prevádzku

Skladovanie:

Miesto uskladnenia nesmie byť prístupné pre deti.

→ Trimmer skladujte na suchom mieste chránenom pred mrazom.

Odporúčanie:
Trimmer je možné zavesiť za rukoväť. Pri skladovaní v zavesenom stave nie je kosiaca hlava zbytočne zaťažovaná.

Likvidácia:
(podľa RL 2002/96/EG)

Prístroj sa nesmie priložiť k normálnemu domovému odpadu, ale sa musí zlikvidovať odborne.

→ Prístroj zlikvidujte prostredníctvom Vášho komunálneho likvidačného miesta.

6. Údržba

Nebezpečenstvo úrazu!

Nebezpečenstvo úrazu sekacou strunou!

→ Pred akoukoľvek manipuláciou s turbotrimmerom odpojte prístroj zo siete!

Nebezpečenstvo úrazu!

Nebezpečenstvo úrazu!
Nebezpečenstvo úrazu a poškodenia vecí!

→ Turbotrimmer nečistite pod tečúcou vodou alebo prúdom vody (hlavne nie pod vysokým tlakom).

Čistenie krytu a vetracích prieduchov:

Z vetracích prieduchov vždy odstráňte nečistoty.

→ Po každom použití odstráňte z krytu ④ a vetracích prieduchov ⑫ zvyšky trávy a nečistôt.

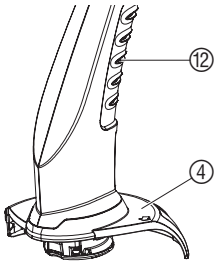

Výmena cievky so strunou:

Nebezpečenstvo úrazu!

→ Nikdy nepoužívajte kovové rezacie elementy či náhradné diely alebo doplnky, ktoré nie sú spoločnosťou GARDENA schválené.

Používajte iba originálne cievky so sekacou strunou GARDENA, ktoré obdržíte u predajcu GARDENA alebo priamo v servisnom stredisku GARDENA.

- Cievka so sekacou strunou pre turbotrimmer SmallCut: **č.v. 5364**

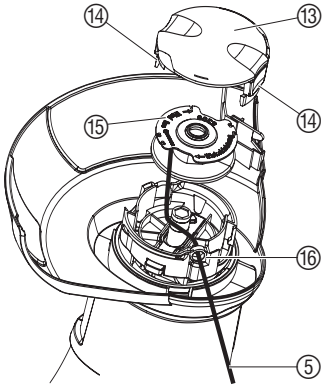

1. Odpojte prístroj zo siete.
2. Stlačte obidve zarážky ⑭ viečka cievky ⑬ a viečko vyberte.
3. Vyberte cievku so sekacou strunou ⑮.
4. Odstráňte prípadné nečistoty.
5. Strunu na kosenie ⑤ z novej cievky ⑮ prevlečte očkom ⑯ a vytiahnite cca 10 cm.
6. Vložte cievku so strunou ⑮. Struna ⑤ pritom nesmie byť priškripnutá.
7. Viečko cievky ⑬ nasaďte na objímku a zaklapnite obidve zarážky ⑭.

→ Ak viečko cievky ⑬ nedosadne, otáčajte cievkou struny ⑮ tam a späť, pokiaľ cievka so strunou ⑮ úplne nezapadne do objímky.

SK

7. Odstraňovanie porúch

Nebezpečenstvo úrazu!

Nebezpečenstvo zranenia strunou na kosenie!

→ Pred odstraňovaním porúch trimmera vytiahnite zástrčku prístroja z elektrickej siete!

Manuálne vytiahnutie struny z cievky:

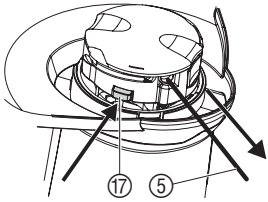

Strunu, ktorá je príliš krátka alebo sa pri zapnutí automaticky nepredĺžila, je možné ručne vytiahnuť.

1. Vytiahnite zástrčku kosačky z elektrickej siete.
2. Stlačte rukou automatickú zarážku ⑰ a súčasne vytiahnite kosiacu strunu ⑤.

Povolenie vtiahnutej / privarenej struny:

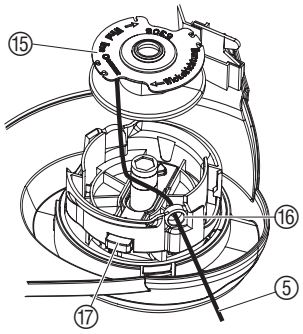

Keď je struna vtiahnutá do cievky alebo automatické predĺženie struny nefunguje ani po vytiahnutí struny, je možné, že je struna ⑤ privarená k cievke ⑮.

1. Vytiahnite zástrčku kosačky z elektrickej siete.
2. Vyberte cievku so strunou ⑮ podľa 6. Údržba „Výmena cievky so strunou“.
3. Odmotajte strunu ⑤, vyčistite cievku ⑮ a strunu ⑤ a strunu ⑤ opäť namotajte na cievku ⑮.
4. Vyčistite automatickú západku ⑰. *Automatická západka sa musí voľne pohybovať.*
5. Nasaďte cievku podľa popisu v kapitole 6. Údržba *„Výmena cievky so strunou“.*

Porucha	Možná príčina	Odstránenie
Trimmer nekosí	Spotrebovaná struna.	→ Vymeňte cievku so strunou (viď 6. Údržba *„Výmena cievky so strunou“*).
	Struna na kosenie je príliš krátka alebo nefunguje automatické predlžovanie struny.	→ Vytiahnite strunu na kosenie ručne z cievky.
	Struna na kosenie je vtiahnutá do cievky alebo privarená k cievke.	→ Povoľte vtiahnutú / privarenú strunu.

V prípade iných porúch sa spojte, prosím, so servisom GARDENA. Opravy smú vykonávať iba servisné strediská GARDENA alebo autorizovaní odborníci GARDENA.

8. Technické údaje

Turbotrimmer	**SmallCut 300 (č.v. 8845)**
Príkon motora	300 W
Sieťové napätie / sieťová frekvencia	230 V / 50-60 Hz
Hrúbka struny	1,5 mm
Šírka kosenia	230 mm
Zásoba struny	10 m
Predlžovanie struny	Poklepová automatika
Hmotnosť	1,8 kg
Otáčky cievky so strunou	11.100 U/min
Hodnota emisií na pracovnom mieste L_{pA} 1)	85 dB(A)
Výkonová úroveň hluku L_{WA} 2)	meraná 94 dB(A) / zaručená 96 dB(A)
Kmitanie ruka - rameno a_{vhw} 1)	< 2,5 m/s²

Metóda merania: 1) podľa normy EN 786 2) podľa smernica 2000/14/ES

9. Servis / záruka

Záruka

V prípade udalostí, na ktoré sa vzťahuje záruka, sú pre vás servisné úkony bezplatné.

GARDENA poskytuje na tento výrobok záruku v trvaní 2 roky (od dátumu predaja). Táto záruka sa vzťahuje na všetky podstatné nedostatky prístroja, ktoré boli preukázateľne spôsobené vadami materiálu alebo chybami pri výrobe. Záruka je zabezpečovaná dodaním náhradného funkčného prístroja alebo bezplatnou opravou zaslaného prístroja podľa našej voľby, ak sú splnené nasledujúce podmienky:

- S prístrojom sa zachádzalo riadne a podľa doporučení v návode na použitie.
- Nedošlo k pokusu o opravu prístroja predajcom ani treťou osobou.
- Opotrebiteľné časti – cievka so strunou a viečko cievky – sú zo záruky vylúčené.

Táto záruka poskytovaná výrobcom sa netýka nárokov na záruku existujúcich voči obchodníkovi príp. predajcovi.

V prípade uplatnenia záruky nám, prosím, pošlite vadný prístroj spolu s kópiou dokladu o nákupe a popisom závady vyplatene na adresu servisu.

Nevyplatené zásielky nám nebudú doručené.

Po vykonaní opravy vám prístroj zdarma zašleme späť.

PL ***Odpowiedzialność za produkt***

Zwracamy Państwa uwagę na fakt, iż nie odpowiadamy za szkody wyrządzone przez nasze urządzenia, jeżeli powstały one na skutek nieodpowiedniej naprawy albo zastosowania podczas wymiany nieoryginalnych części GARDENA lub części nie polecanych przez nas oraz jeżeli naprawa nie została dokonana przez serwis GARDENA lub autoryzowanego fachowca. Podobne ustalenia obowiązują w przypadku części uzupełniających lub osprzętu.

H ***Termékfelelősség***

Nyomatékosan utalunk arra, hogy a termékfelelősségi törvény értelmében nem felelünk a készülékeink által okozott károkért, amennyiben ezek szakszerűtlen javítás következményei, vagy ha a cseréket nem eredeti GARDENA – vagy általunk kibocsátott alkatrészekkel végzik el és a javítást nem a GARDENA megbízott szervizei végezték. Ez értelemszszerűen érvényes a kiegészítő részekre és a tartozékokra is.

CZ ***Ručení za výrobek***

Upozorňujeme výslovně na skutečnost, že podle zákona o ručení za výrobky nejsme povinni ručit za škody vyvolané našimi výrobky, pokud tyto škody byly způsobeny neodbornou opravou nebo v případě výměny dílů nebyly použity naše originální díly GARDENA, popř. díly, které jsme schválili, a oprava nebyla provedena v servisu GARDENA nebo autorizovaným specialistou. Analogické ustanovení platí rovněž pro doplňky a příslušenství.

SK ***Zodpovednosť za vady výrobku***

Výslovne zdôrazňujeme, že podľa zákona o ručení za výrobok nie smezodpovední za škody spôsobené našim zariadením, ak sú spôsobené nesprávnou opravou, alebo ak sa nepoužili originálne diely GARDENA alebo nami schválené diely a ak nebola oprava vykonaná značkovou opravovňou GARDENA alebo autorizovaným odborníkom. To isté platí aj pre doplnkové diely a príslušenstvo.

GR ***Προϊόνευθύνη***

Κάνουμε σαφές ότι, σύμφωνα με τους νόμους παραγωγής των προϊόντων, δεν είμαστε υπεύθυνοι για καμία ζημιά που προκλήθηκε από το προϊόν μας εάν δε χρησιμοποιήθηκαν για όλες τις συνδέσεις αποκλειστικά και μόνο τα γνήσια εξαρτήματα ή ανταλλακτικά της GARDENA ή αν το σέρβις δεν πραγματοποιήθηκε στο σέρβις της GARDENA. Τα ίδια ισχύουν για τα συμπληρωματικά μέρη και τα αξεσουάρ.

RUS ***Ответственность за продукцию***

Мы однозначно заявляем, что согласно Закону об ответственности за продукцию мы не несем ответственности за нанесенный нашим устройством ущерб, если он обусловлен неквалифицированным ремонтом или заменой деталей на запасные детали неоригинального происхождения GARDENA или неразрешенные нами детали или, если ремонт был произведен не службой сервиса GARDENA или неуполномоченным нами квалифицированным специалистом. Аналогичное относится также к дополнительным деталям и принадлежностям.

SLO ***Jamstvo za proizvode***

Izrecno opozarjamo, da po Zakonu o jamstvu za proizvode, ne odgovarjamo za škode, ki so jih povzročile naše naprave, v kolikor je bila povzročena zaradi nestrokovnega popravila, ali pa pri zamenjavi delov niso bili uporabljeni originalni nadomestni deli GARDENA oziroma deli, ki jih dovolimo uporabiti in če popravilo ni bilo opravljeno v servisu GARDENA oz. pri pooblaščenem strokovnjaku. Ustrezno velja tudi za dele, ki nadgrajujejo napravo in pribor.

A ***Відповідальність за виріб***

Ми звертаємо особливу увагу на те, що згідно з законом про від-повідальність за вироби ми не несемо відповідальності за збитки, спричинені нашими пристроями, якщо вони сталися внаслідок неналежного ремонту або заміни деталей, що не є оригінальними деталями фірми GARDENA або деталями, які ми дозволяємо використовувати, а також внаслідок ремонту, що виконувався іншою службою, а не сервісною службою GARDENA або авторизованим спеціалістом.
Ці умови поширюються на додаткові деталі та запасні частини.

HR ***Odgovornost za proizvod***

Izričito naglašavamo da, u skladu s propisom o odgovornosti za proizvod, ne preuzimamo nikakvu odgovornost za bilo kakvu štetu nastalu pri uporabi naših proizvoda uslijed nepravilnih popravaka ili ako izmijenjeni dijelovi nisu originalni GARDENA dijelovi ili ako nismo odobrili njihovu uporabu i ako popravak nije izveden u ovlaštenom servisu. Isto se odnosi i na nadomjesne dijelove i pribor.

TR ***Belgesi***

Onarımlar sadece GARDENA servisi veya yetkili GARDENA acentalarınca yapılabilir. Gayri nizami tamiratlardan, orijinal GARDENA yedek parçaları veya tarafımızdan önerilen yedek parçaları kullanmamadan veya onarımların GARDENA servisince veya yetkili bir acenta / usta tarafından yapılmamasından ötürü meydana gelecek bozukluk ve hasarlardan. Üretim Kanunu gereğince sorumlu olmadığımızı bilhassa hatırlatmak isteriz. Bu husus tamamlayıcı parçalar ve aksesuar için de geçerlidir. authorised specialist.

RO ***Responsabilitatea legala a produsului***

Menţionam in mod expres ca, in concordanta cu responsabilitatea legala a produsului, nu suntem răspunzători de nici un accident provocat de produsele noastre daca se datorează reparării necorespunzătoare sau daca piesele de schimb nu sunt originale GARDENA sau aprobate de GARDENA, sau daca reparaţiile nu au fost efectuate de un Centru de Sevice GARDENA sau un specialist autorizat. Aceleaşi prevederi se aplica si pieselor de schimb si accesoriilor.

BG ***Отговорност за качество***

Изрично подчертаваме, че съгласно закона за отговорност за качество, ние не носим отговорност за вредите причинени от нашите уреди, ако същите са причинени от неправилен ремонт или при подмяната на части не са използвани оригинални части на GARDENA или части одобрени от нас и ремонта не е извършен от сервиз на GARDENA или оторизиран специалист. Същото важи за допълнителните части и принадлежности.

EST ***Tootevastutus***

Juhime teie tähelepanu sellele, et tootevastutusseaduse kohaselt ei vastuta me meie seadmete poolt põhjustatud kahjude eest, kui need on tekkinud asjatundmatu paranduse tagajärjel või kui detaili vahetamisel ei kasutatud GARDENA originaalvaruosi ega meie poolt kasutada lubatud varuosi ja kui parandustöid ei ole teinud GARDENA klienditeeninduspetsialistid ega meie volitatud spetsialistid. Sama kehtib lisadetailide ja tarvikute kohta.

LT ***Atsakomybė už produkciją***

Prašome atkreipti dėmesį, kad remdamiesi „Mašinų saugos“ įstatymu, neatsakome už nuostolius, sukeltus mūsų prietaisų, jei jie atsirado dėl netinkamo remonto, arba, jei keičiant dalis, buvo naudojamos neoriginalios GARDENA dalys arba dalys, kurių mes neleidome naudoti, o remontą atliko ne GARDENA serviso centras ar įgaliotas specialistas. Tas pats galioja papildomoms dalims ir priedams.

LV ***Produkta atbildība***

Mēs skaidri norādām uz to, ka saskaņā ar Produktu atbildības likumu, mēs neatbildam par mūsu iekārtu radītiem zaudējumiem, ciktāl tos ir izraisījis neatbilstošs remonts vai daļu nomaiņa ar neoriģinālām GARDENA daļām vai ne ar mūsu norādītajām detaļām un remontu nav veicis GARDENA serviss vai pilnvarots speciālists. Tas pats attiecas uz papildinošajām daļām un piederumiem.

PL **Deklaracja zgodności Unii Europejskiej**

Niżej podpisany GARDENA Manufacturing GmbH, Hans-Lorenser-Str. 40, D-89079 Ulm, potwierdza, że poniżej opisane urządzenie w wykonaniu wprowadzonym przez nas do obrotu spełnia wymogi zharmonizowanych wytycznych Unii Europejskiej, standardów bezpieczeństwa Unii Europejskiej i standardów specyficznych dla danego produktu. W przypadku wprowadzenia zmian nie uzgodnionych z nami wyjaśnienie to traci swoją ważność.

H **EU azonossági nyilatkozat**

Alulírott, GARDENA Manufacturing GmbH, Hans-Lorenser-Str. 40, D-89079 Ulm, igazolja, hogy az alább felsorolt, általunk forgalomba hozott termékek megfelelnek az EU elvárásoknak, EU biztonsági normáknak és a termékspecifikus szabványoknak egyaránt. A készülék velünk nem egyeztetett változtatása esetén ez a nyilatkozat érvényét veszti.

CZ **Prohlášení o shodě EU**

Níže podepsaná společnost GARDENA Manufacturing GmbH, se sídlem Hans-Lorenser-Str. 40, D-89079 v Ulmu potvrzuje, že níže označený přístroj v provedení, které jsme uvedli na trh, splňuje požadavky uvedené vě harmonizovaných směrnicích EU, vě bezpečnostních standardech EU a ve standardech pro příslušné produkty. V případě změny přístroje, která námi nebyla odsouhlasena, stává se toto prohlášení neplatným.

SK **Vyhlásenie o zhode pre Európsku úniu**

Dolu podpísaný, GARDENA Manufacturing GmbH, Hans-Lorenser-Str. 40, D-89079 Ulm, potvrdzuje, že ďalej označené zariadenie vo vyhotovení vami uvedenom do prevádzky spĺňa požiadavky harmonizovaných smerníc Európskej únie, bezpečnostných štandardov Európskej únie a štandardov špecifických pre produkt. Pri vykonaní zmien zariadenia, ktoré nie sú nami odsúhlasené, stráca toto vyhlásenie platnosť.

GR **Πιστοποιητικό συμφωνίας ΕΚ**

Η υπογεγραμμένη: GARDENA Manufacturing GmbH, Hans-Lorenser-Str. 40, D-89079 Ulm πιστοποιεί ότι τα μηχανήματα που υποδεικνύονται κάτωθι, όταν φεύγουν από το εργοστάσιο, είναι κατα σκευασμένα με τις οδηγίες της Ευρωπαϊκής Κοινότητας και τα Κοινοτικά πρότυπα ασφαλείας και προδιαγραφές.

RUS **Свидетельство о соответствии ЕС**

Мы, нижеподписавшиеся GARDENA Manufacturing GmbH, Hans-Lorenser-Str. 40, D-89079 Ulm, настоящим подтверждаем, что нижеуказанное устройство, отгруженное с нашего предприятия, имеет исполнение, соответствующее требованиям согласованных директив ЕС, стандартам по технике безопасности ЕС и производственным стандартам. При несогласованном с нами изменении устройства настоящее свидетельство теряет силу.

SLO **Izjava o skladnosti s pravili EU**

Podpisano podjetje, GARDENA Manufacturing GmbH, Hans-Lorenser-Str. 40, D-89079 Ulm, potrjuje, da v nadaljevanju navedena naprava v razli ici, ki smo jo poslali na trg, izpolnjuje zahteve smernic EU, varnostnih standardov EU in standardov tovrstnih proizvodov. Izjava ne velja za spremembe na napravi, ki niso opravljene v soglasju z nami.

Opis urządzenia:	Podkaszarka żyłkowa
A készülék megnevezése:	Damilos fűszegélynyírók
Označení přístroje:	Turbotrimmer
Označenie zariadenia:	Turbotrimmer
Ονομασία της συσκευής:	Κουρευτικό πετονιάς
Название устройства:	Турботриммер
Oznaka naprave:	Kosilnica z nitko <
Найменування виробу:	Турботример
Oznaka naprave:	Kosilica s niti
Aletin tanımı:	Turbotrimer
Descrierea articolelor:	Turbotrimmer
Обозначение на уредите:	Турбо-тример
Seadmete nimetus:	Turbotrimmer
Gaminio pavadinimas:	Turbo žoliapjovė
Iekārtu apzīmējums:	Turbo trimmeris

Typ:		Nr art.:	
Típusok:		Cikkszám:	
Typ:		Č.výr:	
Typ:		Č.výr:	
Τύπος:		Κωδ. No.:	
Тип:		Арт. №:	
Tip:		Št. art.:	
Типи:	SmallCut 300	Арт.№:	8845
Tip:		Art.br.:	
Tipi:		Ürün kodu:	
Tipuri:		Nr art.:	
Типове:		Арт.-№:	
Tüübid:		Toote nr:	
Tipas:		Gaminio Nr.:	
Tipi:		Art.-Nr.:	

Dyrektywy UE:	
EU szabványok:	
Směrnice EU:	98/37/EC:1998
Smernice EU:	
Προδιαγραφές ΕΚ:	2006/42/EC:2006
Директивы ЕС:	
Smernice EU:	2006/95/EC
Директива ЄС:	
Smjernice EU:	2004/108/EC
AB yönetmeliği:	
Directive UE:	93/68/EC
ЕС-директиви:	
ELi direktiivid:	2000/14/EC
ES direktyvos:	
ES-direktīvas:	

Hinterlegte Dokumentation:	GARDENA Technische Dokumentation
Konformitätsbewertungsverfahren:	Nach 2000/14/EG Art. 14 Anhang VI
Deposited Documentation:	GARDENA Technical Documentation
Conformity Assessment Procedure:	according to 2000/14/EC Art. 14 Annex VI
Documentation déposée :	Documentation technique GARDENA
Procédure d'évaluation de la conformité :	Selon 2000/14/CE art. 14 Annexe VI

A Заява про відповідність нормам ЄС

Постанова про верстати (9. GSGVO) / Закон про електромагнітну сумісність (EMVG) / директива про пристрої низької напруги Підприємство GARDENA Manufacturing GmbH, Hans-Lorenser-Str. 40, яке підписалося нижче, підтверджує, що вказані далі прилади наданої нами конструкції задовольняють вимогам відповідних директив ЄС, європейських стандартів з безпеки та спеціальних стандартів з продукції. При внесенні в прилад неузгоджених з нами змін ця заява втрачає чинність.

HR Izjava o usklađenju s pravilima EU

Potpisana tvrtka GARDENA Manufacturing GmbH, Hans-Lorenser-Str. 40, D-89079 Ulm, potvrđuje, da navedene naprave koje smo poslali u trgovine, ispunjuju zahtjeve smjernica EU, sigurnosnih standarda EU i i standarde istovrsnih proizvoda. Izjava ne važi za promjene na napravama koje nisu napravljene u skladu s nama.

TR AB Uygunluk Sertifikası

İmzası bulunan GARDENA Manufacturing GmbH Hans-Lorenser-Str. 40 D-89079 Ulm asağıda belirtilen mal / mallarin, fabrikadan çıktıgında AB standartlarına uygun olarak üretilmiş olduğunu garanti eder.
Bu sertifika, malların onayımız haricinde değişime uğraması durumunda geçersiz olur.

RO UE - Certificat de conformitate

Prin prezenta GARDENA Manufacturing GmbH, Hans-Lorenser-Str. 40, D-89079 Ulm, certifica faptul ca, in momentul in care produsele menţionate mai jos ies din fabrica sunt in concordanta cu directivele UE, standardele de siguranţa UE si standardele specifice ale produsului UE. Acest certificat devine nul in cazul modificării aparatului fără aprobarea noastră.

BG ЕС-Декларация за съответствие

Подписаната фирма GARDENA Manufacturing GmbH, Хнас-Лоренсер-Щрасе 40, Германия-89079 Улм декларира, че описаните подолу уреди, пуснати в продажба съгласно нашата спецификация, изпълняват изискванията на хармонизираните ЕС-директиви, ЕС-стандарти за безопасност и специфичните производствени стандарти. При промяна на уреда, която не е съгласувана с нас, тази декларация губи своята валидност.

EST ELi vastavusdeklaratsioon

Allakirjutanu GARDENA Manufacturing GmbH, Hans-Lorenser-Straße 40, D-89079 Ulm kinnitab, et kirjeldatud seade vastab meie poolt ringlusse viidud kujul ELi harmoniseeritud direktiividele, ELi ohutusstandarditele ja tootega seotud standarditele. Meiega kooskõlastamata muudatuse tegemise korral seadmel kaotab see deklaratsioon kehtivuse.

LT ES Atitikties deklaracija

Pasirašanti GARDENA Manufacturing GmbH, Hans-Lorenser-Straße 40, D-89079 Ulm patvirtina, kad žemiau nurodyti prietaisai ir jų modeliai, kuriuos paleidome į apyvartą, patenkina harmonizuotas ES direktyvas, ES saugumo standartus ir specifinius gaminio standartus. Atlikus bet kokį prietaiso pakeitimą, kuris nėra suderintas su mumis, ši deklaracija praranda galiojimą.

LV ES-atbilstības deklarācija

Parakstījusies GARDENA Manufacturing GmbH, Hans-Lorenser-Straße 40 D-89079 Ulma, Vācija apstiprina, ka sekojoši apzīmētās iekārtas, kuras mēs izplatām, savā izpildījumā atbilst harmonizētajām ES direktīvām, ES drošības standartiem un produkta specifiskajiem standartiem. Ar mūsu neapstiprinātām izmaiņām iekārtā šī deklarācija zaudē savu derīgumu.

Poziom hałasu:	zmierzony / gwarantowany
Zajszint:	mért / garantált
Hladina hluku:	naměřeno / zaručeno
Výkonová úroveň hluku:	meraná / zaručená
Στάθμη ηχητικής πίεσης:	μετρηθείσα / εγγυημένη
Уровень шума:	измеренный / гарантированный
Glasnost:	izmerjeno / garantirano
Рівень звукового тиску:	виміряний / гарантований
Glasnost:	izmjereno / garantirano
Ses düzeyi:	ölçülen / garanti edilen
Nivelul de zgomot:	măsurat / garantat
Ниво на шума и мощността:	измерено / гарантирано
Helivõimsuse tase:	mõõdetud / tagatud
Garso galios lygis:	išmatuotas / garantuotas
Skaņas jaudas līmenis:	izmērītais / garantētais
	94 dB (A) / 96 dB (A)

Rok nadania znaku CE:	
CE bejegyzés kelte:	
Rok přidělení značky CE:	
Rok pridelenia označenia CE:	
Έτος πιστοποιητικού ποιότητας CE:	
Год разрешения маркировки значком CE:	
Leto namestitve oznake CE:	
Рік застосування позначення CE:	2008
Godina stavljanja CE-oznake:	
AB dagası yılı:	
Anul de marcare CE:	
Година на поставяне на CE-маркировка:	
CE-märgistuse paigaldamise aasta:	
Metai, kuriais paženklinta CE-ženklu:	
CE-marķējuma uzlikšanas gads:	

Ulm, 01.05.2008г.	Uprawniony do reprezentacji
Ulm, 01.05.2008	Meghatalmazott
V Ulmu, dne 01.05.2008	Zplnomocněnec
Ulm, 01.05.2008	Splnomocnenec
Ulm, 01.05.2008	Νόμιμος εκπρόσωπος της εταιρίας
Ульм, 01.05.2008	Уполномоченный представитель
Ulm, 01.05.2008	Vodja tehničnega oddelka
Ульм, 01.05.2008	Технічний керівник
Ulm, 01.05.2008	Opunomoćenik
Ulm, 01.05.2008	Teknik Bölüm Müdürü
Ulm, 01.05.2008	Conducerea tehnică
Улм, 01.05.2008	Упълномощен
Ulm, 01.05.2008	Volitatud esindaja
Ulm, 2008.05.01	Įgaliotasis atstovas
Ulma, 01.05.2008	Pilnvarotā persona

Peter Lameli
Vice President

Deutschland / Germany
GARDENA
Manufacturing GmbH
Central Service
Hans-Lorenser-Straße 40
D-89079 Ulm
Produktfragen:
(+49) 731 490-123
Reparaturen:
(+49) 731 490-290
service@gardena.com

Argentina
Husqvarna Argentina S.A.
Vera 745
(C1414AOO) Buenos Aires
Phone: (+54) 11 4858-5000
diego.poggi@ar.husqvarna.com

Australia
Husqvarna Australia Pty. Ltd.
Locked Bag 18
Gosford NSW 2250
Phone: (+61) (0) 2 4372 1500
customer.service@
husqvarna.com.au

Austria / Österreich
Husqvarna Austria GmbH
Consumer Products
Industriezeile 36
4010 Linz
Tel.: (+43) 732 77 01 01-90
consumer.service@
husqvarna.at

Belgium
GARDENA Belgium NV/SA
Sterrebeekstraat 163
1930 Zaventem
Phone: (+32) 2 7 20 92 12
Mail: info@gardena.be

Brazil
Palash Comércio e
Importação Ltda.
Rua São João do Araguaia, 338
– Jardim Califórnia –
Barueri – SP - Brasil –
CEP 06409-060
Phone: (+55) 11 4198-9777
eduardo@palash.com.br

Bulgaria
Хускварна България ЕООД
1799 София
Бул. „Андрей Ляпчев" № 72
Тел.: (+359) 2 80 99 424
www.husqvarna.bg

Canada
GARDENA Canada Ltd.
100 Summerlea Road
Brampton, Ontario L6T 4X3
Phone: (+1) 905 792 93 30
info@gardenacanada.com

Chile
Antonio Martinic y Cia Ltda.
Cassillas 272
Centro de Cassillas
Santiago de Chile
Phone: (+56) 2 20 10 708
garfar_cl@yahoo.com

Costa Rica
Compania Exim
Euroiberoamericana S.A.
Los Colegios, Moravia,
200 metros al Sur del Colegio
Saint Francis - San José
Phone: (+506) 297 68 83
exim_euro@racsa.co.cr

Croatia
KLIS d.o.o.
Stanciceva 79
10419 Vukovina
Phone: (+385) 1 622 777 0
gardena@klis-trgovina.hr

Cyprus
FARMOKIPIKI LTD
P.O. Box 7098
74, Digeni Akrita Ave.
1641 Nicosia
Phone: (+357) 22 75 47 62
condam@spidernet.com.cy

Czech Republic
GARDENA spol. s r.o.
Tuřanka 115
627 00 Brno
Phone: (+420) 548 217 777
gardena@gardenabrno.cz

Denmark
GARDENA
Husqvarna Consumer Outdoor
Products
Salgsafdelning Danmark
Box 9003
S-200 39 Malmö
info@gardena.dk

Estonia
Husqvarna Eesti OÜ
Consumer Outdoor Products
Kesk tee 10, Aaviku küla
Rae vald, Harju maakond
75305
kontakt.etj@husqvarna.ee

Finland
Oy Husqvarna Ab
Consumer Outdoor Products
Lautatarhankatu 8 B / PL 3
00581 HELSINKI
info@gardena.fi

France
GARDENA France
Immeuble Exposial
9-11 allée des Pierres Mayettes
ZAC des Barbanniers, B.P. 99
-F- 92232 GENNEVILLIERS
cedex
Tél. (+33) 01 40 85 30 40
service.consommateurs@
gardena.fr

Great Britain
Husqvarna UK Ltd
Preston Road
Aycliffe Industrial Park
Newton Aycliffe
County Durham
DL5 6UP
info.gardena@
husqvarna.co.uk

Greece
HUSQVARNA GREECE S.A.
Branch of Koropi
Ifestou 33A
Industrial Area Koropi
194 00 Athens – Greece
V.A.T. EL094094640
Phone: (+30) 210 66 20 225
info@husqvarna-consumer.gr

Hungary
Husqvarna
Magyarország Kft.
Ezred u. 1-3
1044 Budapest
Phone: (+36) 80 20 40 33
gardena@gardena.hu

Iceland
Ó. Johnson & Kaaber
Tunguhalsi 1
110 Reykjavik
ooj@ojk.is

Ireland
Michael McLoughlin & Sons
Hardware Limited
Long Mile Road
Dublin 12

Italy
GARDENA Italia S.p.A.
Via Donizetti 22
20020 Lainate (Mi)
Phone: (+39) 02.93.94.79.1
info@gardenaitalia.it

Japan
KAKUICHI Co. Ltd.
Sumitomo Realty &
Development Kojimachi
BLDG., 8F, 5-1 Nibanncyo,
Chiyoda-ku, Tokyo 102-0084
Phone: (+81) 33 264 4721
m_ishihara@kaku-ichi.co.jp

Latvia
SIA „Husqvarna Latvija"
Consumer Outdoor Products
Bākūžu iela 6, Rīga, LV-1024
info@husqvarna.lv

Lithuania
UAB Husqvarna Lietuva
Consumer Outdoor Products
Ateities pl. 77C
LT-52104 Kaunas
centras@husqvarna.lt

Luxembourg
Magasins Jules Neuberg
39, rue Jacques Stas
Luxembourg-Gasperich 2549
Case Postale No. 12
Luxembourg 2010
Phone: (+352) 40 14 01
api@neuberg.lu

Netherlands
GARDENA Nederland B.V.
Postbus 50176
1305 AD ALMERE
Phone: (+31) 36 521 00 00
info@gardena.nl

Neth. Antilles
Jonka Enterprises N.V.
Sta. Rosa Weg 196
P.O. Box 8200, Curaçao
Phone: (+599) 9 767 66 55
pgm@jonka.com

New Zealand
Husqvarna New Zealand Ltd.
PO Box 76437
Manukau City 2241
Phone: (+64) (09) 9 202 410

Norway
GARDENA
Husqvarna Consumer Outdoor
Products
Salgskontor Norge
Kleverveien 6
1540 Vestby
info@gardena.no

Poland
Husqvarna Poland Spółka z o.o.
Oddział w Szymanowie
Szymanów 9 d
05-532 Baniocha
Phone: (+48) 22 727 56 90
gardena@gardena.pl

Portugal
GARDENA Portugal Lda.
Sintra Business Park
Edifício 1, Fracção 0-G
2710-089 Sintra
Phone: (+351) 21 922 85 30
info@gardena.pt

Romania
MADEX INTERNATIONAL SRL
Soseaua Odaii 117-123,
Sector 1,
Bucureşti, RO 013603
Phone: (+40) 21 352 76 03
madex@ines.ro

Russia
ООО ГАРДЕНА РУС
123007, г. Москва
Хорошевское шоссе, д. 32А
Тел.: (+7) 495 380 31 92
info@gardena-rus.ru

Singapore
Hy-Ray PRIVATE LIMITED
40 Jalan Pemimpin
#02-08 Tat Ann Building
Singapore 577185
Phone: (+65) 6253 2277
shiying@hyray.com.sg

Slovak Republic
GARDENA spol. s r.o.
Tuřanka 115
627 00 Brno
Phone: (+420) 548 217 777
gardena@gardenabrno.cz

Slovenia
GARDENA d.o.o.
Brodišče 15
1236 Trzin
Phone: (+386) 1 580 93 32
servis@gardena.si

South Africa
GARDENA
South Africa (Pty.) Ltd.
P.O. Box 11534
Vorna Valley 1686
Phone: (+27) 11 315 02 23
sales@gardena.co.za

Spain
GARDENA IBÉRICA S.L.U.
C/ Basauri, nº 6
La Florida
28023 Madrid
Phone: (+34) 91 708 05 00
atencioncliente@gardena.es

Sweden
GARDENA
Husqvarna Consumer Outdoor
Products
Försäljningskontor Sverige
Box 9003
200 39 Malmö
info@gardena.se

Switzerland / Schweiz
Husqvarna Schweiz AG
Consumer Products
Industriestrasse 10
5506 Mägenwil
Phone: (+41) (0) 848 800 464
info@gardena.ch

Turkey
GARDENA / Dost Diş Ticaret
Mümessillik A.Ş. Sanayi
Çad. Adil Sokak No. 1
Kartal - İstanbul
Phone: (+90) 216 38 93 939
info@gardena-dost.com.tr

Ukraine / Україна
ТОВ «ГАРДЕНА УКРАЇНА»
Васильківська, 34, 204-Г
03022, Київ
Тел. (+38 044) 498 39 02
info@gardena.ua

8845-29.960.01/0808
© GARDENA
Manufacturing GmbH
D-89070 Ulm
http://www.gardena.com